Prefácio

Parabéns por escolher um veículo SUBARU. Este Manual do Proprietário inclui todas as informações necessárias para manter seu SUBARU em excelentes condições e para manter adequadamente o sistema de controle de emissões para minimizar os poluentes de emissão. Pedimos que você leia atentamente este manual para compreender o seu veículo e a sua operação. Para informações não encontradas neste Manual do Proprietário, tais como detalhes sobre reparos ou ajustes, recomendamos que você entre em contato com a concessionária SUBARU onde você adquiriu seu SUBARU ou com a concessionária SUBARU mais próxima.

As informações, especificações e ilustrações encontradas neste manual são aquelas em vigor no momento da impressão. A SUBARU CORPORATION reserva-se o direito de alterar as especificações e os desenhos a qualquer momento, sem aviso prévio e sem incorrer em qualquer obrigação de realizar alterações iguais ou semelhantes em veículos vendidos anteriormente. Este Manual do Proprietário aplica-se a todos os modelos e cobre todos os equipamentos, incluindo as opções instaladas de fábrica. Algumas explicações, portanto, podem ser para equipamentos não instalados em seu veículo.

Por favor, mantenha este manual no veículo no momento da revenda. O próximo proprietário precisará das informações nele contidas.

NOTA: "Concessionária SUBARU" significa um revendedor e/ou reparador autorizado da SUBARU.

SUBARU CORPORATION, TÓQUIO, JAPÃO

"SUBARU" e o desenho do grupo de seis estrelas são marcas registradas da SUBARU CORPORATION.

© Direitos Autorais 2020 SUBARU CORPORATION

Tipo de veículo

Este manual descreve os seguintes tipos de veículos.

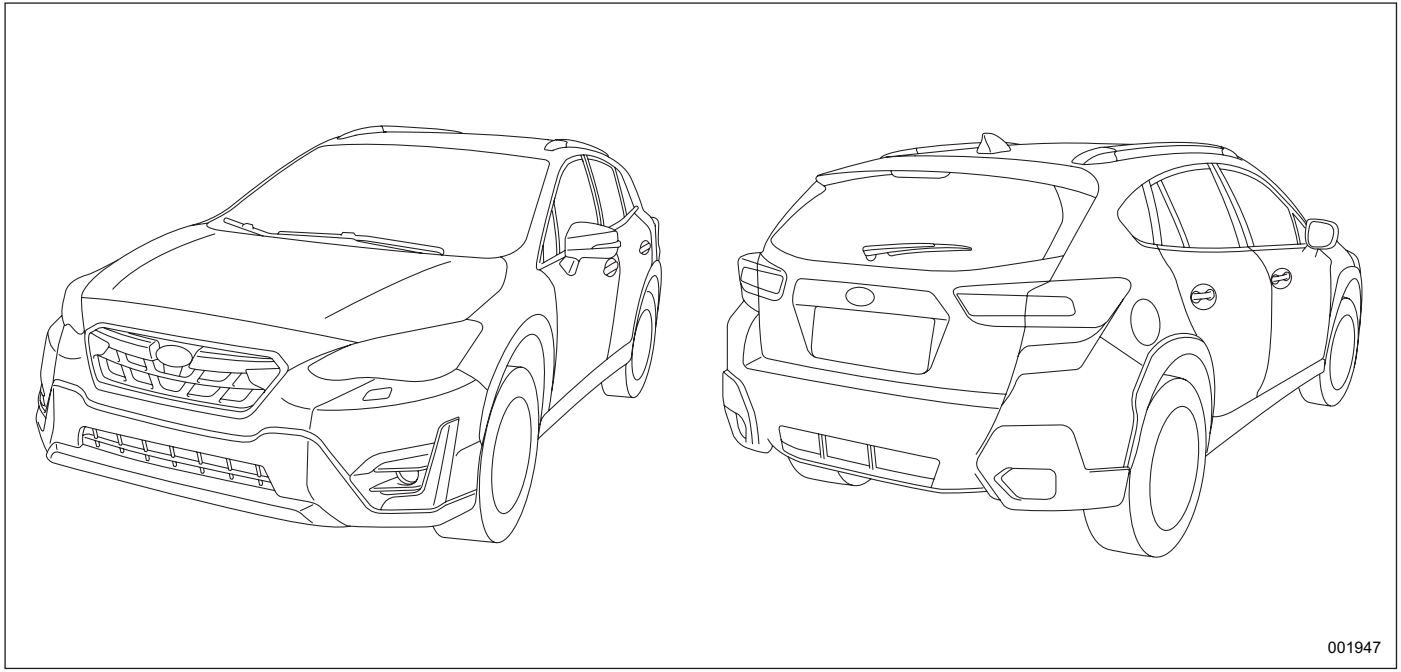

Garantias

Todas as informações de garantia, incluindo detalhes de cobertura e exclusões, se encontram no “Certificado de Garantia e Atendimento”. Por favor, leia essas garantias cuidadosamente.

Como utilizar este Manual do Proprietário

■ Utilizando o seu Manual do Proprietário

Antes de operar seu veículo, leia atentamente este manual. Para se proteger e prolongar a vida útil do veículo, siga as instruções deste manual. A não observância destas instruções pode resultar em ferimentos graves e danos ao seu veículo.

Este manual é composto de quatorze capítulos. Cada capítulo começa com um breve índice, para que você possa saber rapidamente se esse capítulo contém as informações desejadas.

Capítulo 1: Banco, cinto de segurança e airbags SRS

Este capítulo informa como utilizar o banco e o cinto de segurança e contém precauções para os airbags SRS.

Capítulo 2: Chaves e portas

Este capítulo informa como operar as chaves, fechaduras e janelas.

Capítulo 3: Instrumentos e controles

Este capítulo informa sobre o funcionamento dos indicadores do painel de instrumentos e como utilizar os instrumentos e outros interruptores.

Capítulo 4: Controle climático

Este capítulo informa como operar o controle climático.

Capítulo 5: Áudio

Este capítulo informa sobre o seu sistema de áudio.

Capítulo 6: Equipamentos internos

Este capítulo informa como operar os equipamentos internos.

Capítulo 7: Começando e operando

Este capítulo informa como ligar e operar o seu SUBARU.

Capítulo 8: Dicas de direção

Este capítulo informa como dirigir o seu SUBARU em várias condições, e explica algumas dicas de segurança sobre direção.

Capítulo 9: Em caso de emergência

Este capítulo informa o que fazer se você tiver um problema, como um pneu furado ou superaquecimento do motor.

Capítulo 10: Cuidados de aparência

Este capítulo informa como manter o seu SUBARU com boa aparência.

Capítulo 11: Manutenção e assistência

Este capítulo informa quando você precisa levar seu SUBARU à concessionária para manutenção programada e informa como manter seu SUBARU funcionando corretamente.

– CONTINUAÇÃO –

Capítulo 12: Especificações

Este capítulo informa sobre as dimensões e capacidades do seu SUBARU.

Capítulo 13: Complemento

Este capítulo fornece a você informações complementares de acordo com os requisitos de alguns países.

Capítulo 14: Índice

Esta é uma listagem alfabética de tudo o que está neste manual. Você pode utilizá-la para encontrar rapidamente algo que queira ler.

Para modelos com sistema EyeSight:

Para detalhes sobre o sistema EyeSight, consulte o complemento do Manual do Proprietário para o sistema EyeSight.

Dependendo das especificações, o veículo mostrado nas ilustrações pode diferir do seu veículo em termos de equipamento.

■ Advertências de segurança

Você encontrará várias ADVERTÊNCIAS, CUIDADOS e NOTAS neste manual.

Essas advertências de segurança alertam você sobre possíveis riscos que podem resultar em ferimentos a você ou a outras pessoas.

Por favor, leia atentamente essas advertências de segurança, bem como todas as outras partes deste manual, para obter uma melhor compreensão de como utilizar o seu veículo SUBARU com segurança.

⚠ ADVERTÊNCIA

Uma ADVERTÊNCIA indica uma situação que pode resultar em ferimentos graves ou morte se a advertência for ignorada.

⚠ CUIDADO

Uma advertência de CUIDADO indica uma situação que pode resultar em lesões corporais ou danos ao seu veículo, ou ambos, se a advertência for ignorada.

NOTA

Uma OBSERVAÇÃO que fornece informações ou sugestões sobre como aproveitar melhor o seu veículo.

■ Símbolo de segurança

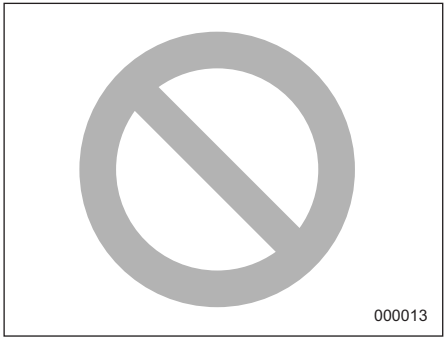

Você encontrará um círculo com uma barra neste manual. Este símbolo significa “Não”, “Não faça isso” ou “Não deixe isso acontecer”, dependendo do contexto.

■ Lista de abreviações

Você pode encontrar várias abreviações neste manual. Os significados das abreviações estão exibidos na lista a seguir.

Abreviação	Significado
ABS	Sistema de Freio Antibloqueio
A/C	Ar condicionado
ALR/ELR	Retrator com Travamento Automático/ Retrator com Travamento de Emergência
ALR	Retrator com Travamento Automático
AVH	Auto Vehicle Hold (Retenção Automática do Veículo)
AWD	Tração Integral
CVT	Transmissão continuamente variável
CVTF	Fluido de transmissão continuamente variável
EBD	Distribuição de Força Eletrônica de Frenagem
ELR	Retrator com travamento de emergência
EV	Veículo elétrico
GPS	Sistema de posicionamento global
INT	Intermitente
LED	Diodo Emissor de Luz
LHD	Volante à esquerda
MPW	Peso máximo admissível
OBD	Diagnóstico a bordo
RAB	Frenagem Automática Reversa
MPAW traseiro	Peso máximo admissível de eixo traseiro
RHD (DIR)	Volante à direita
RON	Número de Octanagem por Pesquisa
SI-DRIVE	Direção Inteligente SUBARU
SRH	Farol de Direção Responsivo
SRS	Sistema de retenção complementar
SRVD	Detecção de Veículo Traseiro Subaru
TPMS	Sistema de Monitoramento de Pressão nos Pneus

Símbolos do veículo

Aqui estão alguns dos símbolos que você poderá ver em seu veículo.

Marca	Nome
	ADVERTÊNCIA
	CUIDADO
	Leia estas instruções cuidadosamente
	Utilize proteção para os olhos
	O fluido da bateria contém ácido sulfúrico
	Mantenha longe de crianças
	Mantenha longe de chamas
	Evite explosões

Precauções de segurança ao dirigir

■ Cinto de segurança e airbag SRS

⚠ ADVERTÊNCIA

- **Todas as pessoas no veículo devem afivelar os cintos de segurança ANTES que o veículo comece a se mover. Caso contrário, a possibilidade de ferimentos graves se torna maior no caso de uma parada repentina ou acidente.**
- **Para obter a máxima proteção em caso de acidente, o motorista e todos os passageiros devem sempre usar cintos de segurança quando estiverem no veículo. O airbag SRS (Sistema de Retenção Complementar) não elimina a necessidade de apertar os cintos de segurança. Em combinação com os cintos de segurança, oferece a melhor proteção combinada em caso de acidentes graves.**

  Não usar o cinto de segurança aumenta a chance de ferimentos graves ou morte em um acidente, mesmo quando o veículo tiver o airbag SRS.
- **Os airbags SRS são acionados com velocidade e força consideráveis. Os ocupantes que estiverem fora da posição correta quando o airbag SRS inflar podem sofrer lesões muito graves. Como o airbag SRS precisa de espaço suficiente para inflar, o motorista deve estar sempre sentado e ereto no banco o mais longe possível do volante, mantendo o controle total do veículo, e o passageiro dianteiro deve mover o banco o mais para trás possível, e sentar-se bem ereto no banco.**

Para instruções e precauções, leia atentamente as seções a seguir.

- Para o sistema de cinto de segurança, consulte “Cintos de segurança” ☞1-16.
- Para o sistema de airbag SRS, consulte “Airbag SRS (airbag do Sistema de Retenção Complementar)” ☞1-55.

■ Segurança infantil

⚠ ADVERTÊNCIA

- **Nunca segure uma criança no colo ou nos braços enquanto o veículo estiver em movimento.**

  O passageiro não pode proteger a criança contra ferimentos em uma colisão, porque a criança ficará presa entre o passageiro e os objetos dentro do veículo.
- **Enquanto estiverem no veículo, bebês e crianças pequenas devem sempre ser colocados no banco TRASEIRO em um sistema de retenção para bebês ou crianças apropriado para a idade, altura e peso da criança. Se uma criança for grande demais para um sistema de retenção infantil, a criança deve sentar-se no banco traseiro e ser retida utilizando os cintos de segurança. De acordo com as estatísticas de acidentes, as crianças ficam mais seguras quando estão devidamente presas nas posições dos bancos traseiros do que nos bancos dianteiros. Nunca permita que uma criança se levante ou ajoelhe no banco.**
- **Coloque as crianças no banco TRASEIRO adequadamente retidas o tempo inteiro em um sistema de retenção infantil ou em um cinto de segurança. O airbag SRS se infla com velocidade e força consideráveis e pode ferir ou até mesmo matar crianças, especialmente se elas não estiverem bem presas ou presas incorretamente.**

Como as crianças são mais leves e mais frágeis do que os adultos, o risco de serem feridas no acionamento é maior.

Etiqueta de advertência

A) AIRBAG

⚠ ADVERTÊNCIA

- **NUNCA utilize um sistema de retenção infantil voltado para trás em um banco protegido por um AIRBAG ATIVO na frente dele, MORTE ou LESÕES GRAVES para a CRIANÇA podem ocorrer.**
- **Sempre coloque as travas de segurança infantil na posição "LOCK" quando as crianças se sentarem no banco traseiro. Lesões graves podem ocorrer se uma criança acidentalmente abrir a porta e cair. Consulte "Travas de segurança infantil" ☞2-22.**
- **Sempre bloqueie as janelas dos passageiros utilizando o interruptor de trava quando as crianças estiverem viajando no veículo. Não seguir este procedimento pode resultar em ferimentos em crianças operando a janela automática. Consulte "Janelas" ☞2-22.**
- **Nunca deixe crianças, adultos ou animais de estimação sem supervisão no veículo. Eles podem acidentalmente ferir a si mesmos ou aos outros pela operação inadvertida do veículo. Além disso, em dias quentes ou ensolarados, a temperatura em um veículo fechado pode rapidamente tornar-se alta o suficiente para causar ferimentos graves ou possivelmente fatais a eles.**
- **Ao sair do veículo, feche todas as janelas e trave todas as portas.**

Para instruções e precauções, leia atentamente as seções a seguir.

- Para o sistema de cinto de segurança, consulte "Cintos de segurança" ☞1-16.
- Para o sistema de retenção infantil, consulte "Sistemas de retenção infantil" ☞1-30.
- Para o sistema de airbag SRS, consulte "Airbag SRS (airbag do Sistema de Retenção Complementar)" ☞1-55.

■ Gás de exaustão do motor (monóxido de carbono)

⚠ ADVERTÊNCIA

- **Nunca inale o gás de exaustão do motor. O gás de exaustão do motor contém monóxido de carbono, um gás incolor e inodoro que é perigoso ou até mesmo letal, se inalado.**
- **Sempre mantenha o sistema de exaustão do motor adequadamente para evitar que o gás de exaustão do motor entre no veículo.**

– CONTINUAÇÃO –

- **Nunca ligue o motor em um espaço fechado, como uma garagem, exceto pelo breve tempo necessário para dirigir o veículo dentro ou fora dele.**
- **Evite permanecer em um veículo estacionado por um longo tempo enquanto o sistema e-BOXER estiver funcionando. Se isso for inevitável, utilize o ventilador para forçar a entrada de ar fresco no veículo.**
- **Mantenha sempre a grade de entrada do ventilador frontal livre de neve, folhas ou outras obstruções, para garantir que o sistema de ventilação esteja sempre funcionando corretamente.**
- **Se, a qualquer momento, você suspeitar que os gases de exaustão estão entrando no veículo, verifique e corrija o problema assim que possível. Se você precisar dirigir sob essas condições, dirija apenas com todas as janelas totalmente abertas.**
- **Mantenha a tampa do porta-malas fechada durante a direção para evitar que o gás de exaustão entre no veículo.**

■ Direção sob a influência de álcool

⚠ ADVERTÊNCIA

Dirigir sob a influência de bebidas alcoólicas é muito perigoso.

O álcool na corrente sanguínea atrasa sua reação e prejudica sua percepção, julgamento e atenção. Se você dirigir depois de beber - mesmo que você beba só um pouquinho - isso aumentará o risco de se envolver em um acidente grave ou fatal, ferindo ou matando a si mesmo, seus passageiros e outras pessoas. Além disso, se você se ferir no acidente, o álcool pode aumentar a gravidade da lesão.

Por favor, não beba ao dirigir.

A direção sob influência de álcool é uma das causas mais frequentes de acidentes. Como o álcool afeta todas as pessoas de maneira diferente, você pode ter consumido álcool demais para dirigir com segurança, mesmo que o nível de álcool no sangue esteja abaixo do limite legal. O mais seguro é nunca beber e dirigir.

■ Direção sob a influência de drogas

⚠ ADVERTÊNCIA

Existem alguns medicamentos (controlados ou não) que podem atrasar seu tempo de reação e prejudicar sua percepção, julgamento e atenção.

Se você dirigir depois de tomá-los, isso poderá aumentar o risco de seus passageiros e de outras pessoas serem envolvidos em um acidente grave ou fatal.

Se estiver tomando algum medicamento, fale com seu médico ou farmacêutico ou leia a bula que acompanha a medicação para determinar se o medicamento que você está tomando pode prejudicar sua capacidade de dirigir. Não dirija após tomar qualquer medicação que possa deixá-lo sonolento ou afetar sua capacidade de operar um veículo motorizado com segurança. Se você tem uma condição médica que exige o uso de medicamentos, consulte seu médico.

Nunca dirija se você estiver sob a influência de qualquer droga ilícita que altere a mente. Para sua própria saúde e bem-estar, pedimos que você não tome drogas ilícitas e procure tratamento se estiver viciado nessas drogas.

■ Direção quando se está cansado ou sonolento

⚠ ADVERTÊNCIA

Quando você está cansado ou sonolento, sua reação é atrasada e sua percepção, julgamento e atenção são prejudicados.

Se você dirigir quando estiver cansado ou com sono, isso poderá aumentar o risco de seus passageiros e de outras pessoas serem envolvidos em um acidente grave.

Por favor, não continue dirigindo, procure um local seguro para descansar se estiver cansado ou sonolento. Em viagens longas, você deve fazer paradas periódicas para descansar antes de continuar sua jornada. Quando possível, você deve compartilhar a direção com outros motoristas.

■ Modificação do seu veículo

⚠ ADVERTÊNCIA

- **Não remova o sistema de navegação e/ou áudio genuíno da SUBARU. Se a navegação genuína e/ou o sistema de áudio SUBARU forem removidos, a imagem da câmera de visão traseira e as linhas de ajuda (marcador de distância, diretrizes dinâmicas e linhas de largura do veículo) não serão mais exibidas.**
- **Em alguns modelos com Frenagem Automática Reversa (RAB), mesmo se o aviso de Frenagem Automática Reversa (RAB) e Detecção de objetos estiver ativado, o alerta visível de Frenagem Automática Reversa (RAB) não será exibido.**

No entanto, o alerta sonoro e sua função irão operar.

⚠ CUIDADO

Seu veículo não deve ser modificado. A modificação pode afetar seu desempenho, segurança ou durabilidade e pode até violar regulamentações governamentais. Além disso, danos ou problemas de desempenho resultantes de modificação podem não ser cobertos pelas garantias.

■ Telefone de carro/telefone celular e direção

⚠ CUIDADO

Não use um telefone de carro/celular enquanto estiver dirigindo; isso pode distrair sua atenção de dirigir e pode levar a um acidente. Se precisar usar um telefone/celular, saia da estrada e estacione em um local seguro antes de fazê-lo. Em alguns países, somente telefones viva-voz podem ser legalmente utilizados durante a direção.

■ Dirigindo veículos equipados com sistema de navegação

⚠ ADVERTÊNCIA

Não permita que o monitor distraia sua atenção da direção. Além disso, não opere os controles do sistema de navegação ao dirigir. A perda de atenção à direção pode levar a um acidente. Se você deseja operar os controles do sistema de navegação, primeiro retire o veículo da estrada e pare-o em um local seguro.

■ Dirigindo com animais de estimação

Animais de estimação soltos podem interferir na sua direção e desviar sua atenção da direção. Em uma colisão ou parada repentina, animais ou gaiolas soltos podem ser arremessados dentro do veículo e ferir você ou seus passageiros. Além disso, os animais de estimação podem ser feridos nestas situações. É também para a segurança dos próprios animais de estimação que eles devem estar adequadamente presos em seu veículo. Prenda um animal de estimação com um arnês de viagem especial que pode ser fixado ao banco traseiro com o cinto de segurança ou utilize um suporte para animais de estimação que possa ser preso ao banco traseiro, passando o cinto de segurança pela alça.

– CONTINUAÇÃO –

Nunca prenda animais de estimação ou transportadores de animais no banco dianteiro do passageiro. Para mais informações, consulte o seu veterinário, sociedade de proteção animal local ou pet shop.

■ Pressões dos pneus

Verifique e, se necessário, ajuste a pressão de cada pneu pelo menos uma vez por mês e antes de qualquer viagem longa.

Verifique as pressão dos pneus quando os pneus estão frios. Utilize um manômetro para ajustar as pressões dos pneus aos valores exibidos na placa de pressão de enchimento dos pneus.

Para informações detalhadas, consulte “Pneus e rodas” ☞11-25.

⚠ ADVERTÊNCIA

Dirigir em altas velocidades com pressões de pneu excessivamente baixas pode fazer com que os pneus se deformem gravemente e aqueçam rapidamente. Um aumento acentuado da temperatura pode causar a separação das bandas de rodagem e a destruição dos pneus. A perda resultante do controle do veículo pode levar a um acidente.

■ Fixando acessórios

⚠ ADVERTÊNCIA

- **Não coloque quaisquer acessórios, etiquetas ou adesivos (além dos adesivos de inspeção devidamente colocados) no vidro do para-brisa. Tais itens podem obstruir a sua visão.**
- **Se for necessário fixar um acessório (como um dispositivo de cobrança eletrônica de pedágio (ETC) ou passe de segurança) ao para-brisa, consulte a sua concessionária SUBARU para detalhes sobre o local adequado.**

Informações gerais

■ Indicador de mudança de marcha

⚠ CUIDADO

A indicação de mudança de marcha é apenas uma diretriz para dirigir com mais eficiência de combustível. O indicador não informa o motorista sobre o tempo de operação segura do câmbio. O motorista tem a responsabilidade pela operação adequada de mudança de marcha, dependendo das condições do trânsito ou condições de direção (por exemplo, ultrapassando ou subindo uma ladeira).

Este indicador dá suporte ao motorista para dirigir com mais eficiência de combustível. O sistema do veículo determina o tempo de operação de câmbio, dependendo das condições de direção, e informa o motorista pelo indicador no painel de instrumentos. Para detalhes, consulte “Indicador de mudança de marcha” ☞3-30.

NOTA

Geralmente, o indicador de mudança de marcha é a diretriz para dirigir com mais eficiência de combustível e também pode operar para evitar uma possível parada do motor em baixa rotação do motor.

Diretiva de Bateria da UE 2006/66/EC

Abaixo está o símbolo da Diretiva de Bateria da UE 2006/66/EC.

Esta diretiva se aplica à coleta de baterias, reciclagem de baterias e acumuladores descartados e baterias não descartadas em aterros sanitários, pois podem ser perigosos para o meio ambiente.

No seu veículo, há algumas baterias que não possuem o símbolo da Diretiva de Bateria da UE 2006/66/EC.

Por favor, verifique e obedeça a todas as leis e regulamentos locais para o descarte de baterias ou acumulações.

Os seguintes dispositivos utilizam baterias que não possuem o símbolo:

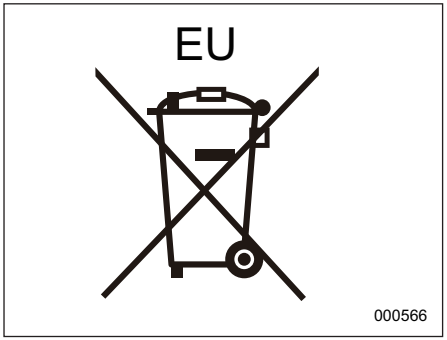

- Chaves de acesso: CR2032

Níveis de ruído no interior do veículo (Regulamentação da União Aduaneira)

TR CU 018/2011

(REGULAMENTAÇÃO TÉCNICA DA UNIÃO ADUANEIRA, Sobre Segurança de Veículos Sobre Rodas),

Anexo N° 3: Seção 2

(Requisitos para veículos a respeito de seu ruído interno):

Tabela 2.1: Observações: N° 3,

O nível de ruído medido durante a aceleração pode atingir no máximo até 81 dBA.

Este veículo não pode ser utilizado para fins públicos (como táxis, por exemplo).

Recursos do sistema e-BOXER

⚠ ADVERTÊNCIA

Alguns dos componentes do sistema e-BOXER (por exemplo, bateria de alta tensão, motor elétrico, etc.) são peças de alta tensão. Para evitar ferimentos graves ou morte, leia atentamente as seguintes descrições.

Seu veículo está equipado com um sistema e-BOXER. A principal fonte de energia para este sistema e-BOXER é o motor, embora dependendo das circunstâncias, o motor elétrico pode auxiliar na energia do motor. Ao controlar a interação do motor e do motor elétrico, um alto nível de desempenho, economia de combustível aprimorada e redução nas emissões de escapamento são alcançados.

■ Informações gerais para parar/reiniciar o motor e o motor elétrico

NOTA

Para obter detalhes sobre o procedimento para iniciar o sistema e-BOXER, consulte "Iniciando e parando o sistema e-BOXER" ☞7-7.

O motor será desligado ou reiniciado automaticamente, dependendo das condições do veículo.

Ao iniciar:

O motor é usado para iniciar o movimento do veículo. No entanto, quando o pedal do acelerador é pressionado levemente, o motor pode permanecer parado e o motor elétrico pode ser usado para colocar o veículo em movimento.

Ao acelerar gradualmente ou dirigir a uma velocidade constante:

● Quando a velocidade do veículo é inferior a 40 km/h (25 mph), é possível dirigir utilizando apenas a potência do motor elétrico. No entanto, ao dirigir em marcha à ré, o motor será reiniciado a uma velocidade mais lenta do que a experimentada quando o veículo está se movendo para frente.

● Quando a velocidade do veículo é de 40 km/h (25 mph) ou mais, a potência do motor elétrico auxilia na potência do motor. No entanto, ao dirigir em subidas, se for mais eficiente dirigir usando apenas a força do motor, o motor elétrico pode não funcionar.

Ao acelerar bruscamente:

A potência do motor elétrico é adicionada à do motor.

Ao dirigir usando apenas a força do motor elétrico e, em seguida, acelerando:

O motor é reiniciado e a potência do motor elétrico é adicionada à do motor.

Ao frear:

O motor está parado. O motor elétrico é utilizado como gerador utilizando a rotação das rodas e isso carrega a bateria de alta tensão (freio regenerativo).

Quando o veículo estiver parado:

O motor está parado temporariamente. Dependendo das condições, isso também pode ocorrer antes que uma parada completa seja alcançada.

Quando o motor elétrico não funciona e a parada automática do motor não é realizada:

O motor elétrico não funciona e a parada automática do motor não é realizada nas seguintes condições:

● O motor não está suficientemente aquecido

● A luz indicadora de mau funcionamento (Luz de Verificação do Motor) está acesa

● Grande diferença entre a temperatura definida do ar condicionado e a temperatura da cabine do veículo

● Ao utilizar o sistema de controle climático, a quantidade de fluxo de ar é significativa

● Alta umidade (durante a chuva, etc.).

● Quando o modo de descongelamento é selecionado*1

● Baixa capacidade restante da bateria de alta tensão

● A temperatura da bateria de alta tensão está alta ou baixa

● A bateria para reiniciar está em más condições

● A temperatura da bateria para reiniciar está alta ou baixa

● A temperatura do fluido CVT está alta ou baixa

● A pressão negativa do servo-freio (dispositivo que multiplica a potência de frenagem) é insuficiente.

● O veículo está parado em uma colina íngreme

● O X-MODE está ligado

● O cinto de segurança do motorista não está preso (quando o veículo está parado)

● A porta do motorista está aberta (quando o veículo está parado)

● O Capô está aberto

nos seguintes casos, o veículo não funciona somente com o motor elétrico.

● A alavanca de câmbio está na posição "M" ou uma borboleta é operada*2.

● O SI-DRIVE está no modo Sport (S)*3.

Pode haver outras ocasiões em que o motor elétrico não funcione e a parada automática do motor não seja realizada devido às condições do veículo.

*1: Para detalhes, consulte "Descongelamento" ☞4-9.

*2: Para obter detalhes, consulte "Seleção do modo manual" ☞7-14.

*3: Para obter detalhes, consulte "SI-DRIVE" ☞7-17.

NOTA

O motor elétrico auxilia o motor enquanto o motor está funcionando de acordo com as condições e independentemente do modo de direção (exceto quando a alavanca de câmbio está na posição "P" ou "N").

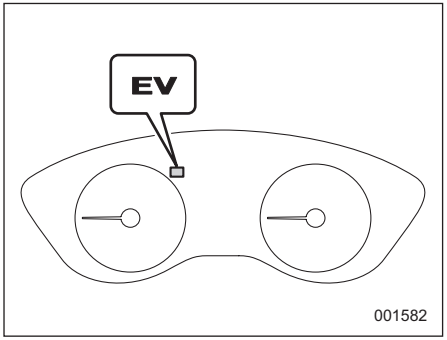

Lâmpada de modo EV (Veículo Elétrico)

Se o motor for temporariamente parado pelo sistema, a luz de modo EV (Veículo Elétrico) no painel de instrumentos acenderá. Esta luz indicadora apaga quando o sistema reinicia o motor.

NOTA

● A bateria de reinicialização do motor de 12 V é uma bateria especial de alto desempenho. Ao substituir a bateria, certifique-se de substituí-la por uma bateria genuína SUBARU (ou equivalente) desenvolvida especificamente para uso em um veículo equipado com um sistema e-BOXER. Para mais detalhes, recomendamos que você consulte sua concessionária SUBARU.

● Nos casos a seguir, pode levar algum tempo para a parada/reinicialização do recurso do motor para operar.

– Quando a bateria auxiliar de 12 V e/ou bateria de reinicialização do motor de 12 V estiver descarregada porque o veículo não foi usado por um longo período de tempo ou por outros motivos.

– Quando a temperatura externa está muito alta ou quando está muito baixa

– Quando os terminais da bateria auxiliar de 12 V e/ou bateria de partida do motor de 12 V forem reconectados após a substituição da bateria

Além disso, nos seguintes casos, o período de tempo que o motor fica temporariamente parado pelo sistema pode ser menor.

● Quando a temperatura exterior é alta, ou quando é baixa (porque o ar condicionado ou o aquecedor não conseguem mais manter a temperatura configurada)

– CONTINUAÇÃO –

● Quando o consumo de eletricidade por componentes elétricos é alto

⚠ ADVERTÊNCIA

Ao dirigir com o motor elétrico sozinho, nenhum som sai do motor. Portanto, existe a possibilidade de que as pessoas ao redor não percebam o veículo ligando e se aproximando. Preste atenção ao seu redor enquanto dirige.

⚠ CUIDADO

Dependendo do estado do veículo (por exemplo, se houver pouca energia restante na bateria de alta tensão), o motor pode reiniciar automaticamente. Certifique-se de pressionar o pedal do freio enquanto o veículo estiver parado.

■ Componentes

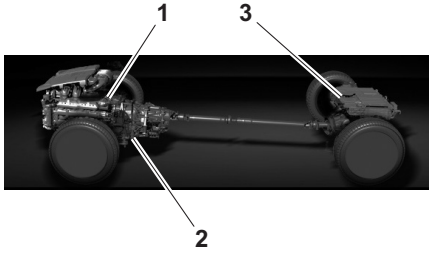

1) Motor
2) Conjunto de motor elétrico de acionamento
3) Bateria de alta tensão

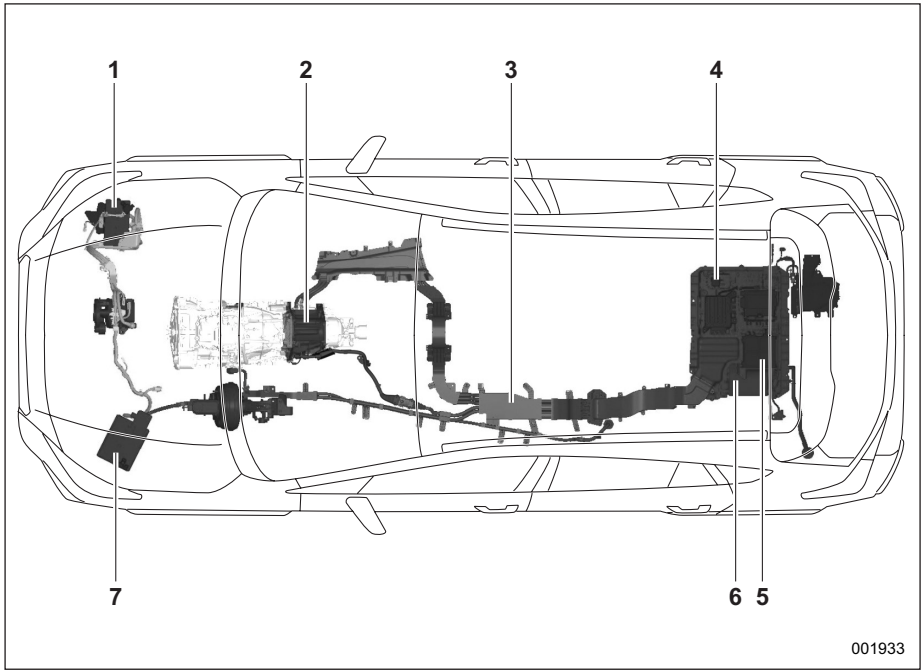

1) Bateria de reinicialização do motor de 12 V
2) Motor elétrico (localizado na transmissão)
3) Cabo de alta tensão (laranja)
4) Plugue de desconexão de serviço
5) Conversor DC/DC
6) Bateria de alta tensão
7) Bateria auxiliar de 12 V

– CONTINUAÇÃO –

■ Precauções de segurança

▼ **Precauções para uso diário**

⚠ ADVERTÊNCIA

O sistema e-BOXER usa alta tensão (118 V ou mais). Sempre observe as seguintes precauções. Caso contrário, podem ocorrer queimaduras ou choque elétrico, resultando em ferimentos graves ou morte.

- **Quando a inspeção ou reparo for necessário, sempre faça com que seja realizado por sua concessionária SUBARU.**
- **Nunca toque, remova ou desmonte as peças de alta tensão, o cabo de alta tensão (laranja) ou seus conectores.**
- **Nunca toque no plugue de desconexão de serviço. O plugue de desconexão de serviço é usado para cortar a tensão da bateria de alta tensão quando o veículo é inspecionado ou reparado por uma concessionária SUBARU.**

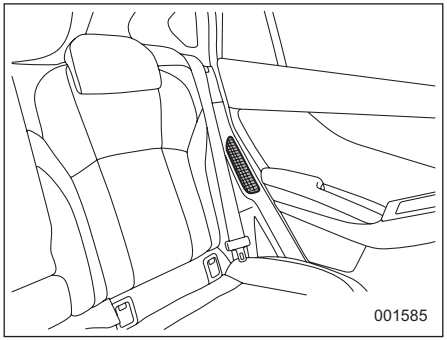

Entrada de ar da bateria de alta tensão

⚠ CUIDADO

- **Não cubra a entrada de ar da bateria de alta tensão (localizada à esquerda ao lado do banco traseiro) com bagagem ou roupas. É importante que nenhum líquido ou qualquer outra substância ou objeto entre na entrada de ar. Aconselhe os passageiros nesta área a tomarem cuidado ao redor da entrada de ar para evitar a entrada de detritos. Isso pode resultar em superaquecimento ou mau funcionamento da bateria de alta tensão.**
- **Para garantir a impermeabilização, certifique-se de instalar o piso do compartimento de carga. Certifique-se de que grandes quantidades de água não entram na área de carga. Isso pode resultar em mau funcionamento do sistema e-BOXER, incluindo a bateria de alta tensão.**

NOTA

Como o motor a gasolina é a principal fonte de energia deste veículo, ele não pode funcionar sem gasolina.

▼ **Quando ocorre um acidente**

⚠ ADVERTÊNCIA

Observe as seguintes precauções devido ao risco de lesões graves, incluindo morte causada por choque elétrico ou acidente semelhante:

- **Cuidado com o choque elétrico.**
  - **Absolutamente nunca toque nas peças de alta tensão, cabos de alta tensão (laranja) ou qualquer um de seus conectores correspondentes e peças relacionadas.**
  - **Nunca toque em nenhum fio elétrico que esteja exposto dentro ou fora do veículo.**

- **Absolutamente nunca toque em nenhum fluido aderente ou vazando. O eletrólito da bateria de alta tensão pode causar ferimentos graves se entrar em contato com os olhos ou a pele. Execute o seguinte se você entrar em contato com tal fluido.**
  - **Se inalar esse fluido, assoe imediatamente o nariz e gargareje e procure atendimento médico.**
  - **Se esse fluido entrar em contato com sua pele, lave-a imediata e cuidadosamente com água e sabão.**
  - **Se esse fluido entrar em contato com seus olhos, não os esfregue, mas enxágue-os imediatamente com água corrente limpa por 15 minutos ou mais e procure atendimento médico.**
- **Absolutamente não permita chamas abertas perto de fluidos aderidos ou derramados. O fluido eletrolítico da bateria de alta tensão é altamente inflamável.**
  - **Se acontecer de ocorrer um incêndio nas proximidades, extinga-o usando um extintor de incêndio que possa extinguir adequadamente um incêndio elétrico.**
  - **Se usar água para extinguir um incêndio, certifique-se de usar botas e outros equipamentos de proteção e borrifar uma grande quantidade de água usando um hidrante ou equipamento semelhante ao apagar o fogo.**

▼ **Ao descartar seu veículo**

⚠ ADVERTÊNCIA

Uma bateria de íon de lítio (Li-íon) é usada como bateria de alta tensão. Recomendamos que você consulte a sua concessionária SUBARU, se você estiver se desfazendo de seu veículo. O não descarte correto da bateria de alta tensão não resulta apenas em poluição ambiental, mas pode resultar em choque elétrico que causa ferimentos graves ou morte.

Absolutamente nunca revenda, transfira ou modifique a bateria de alta tensão, ou use-a para qualquer outro propósito. Certifique-se de que a bateria de alta tensão seja recolhida por uma concessionária SUBARU para evitar qualquer acidente envolvendo uma bateria de alta tensão que foi removida de um veículo descartado.

A não coleta e descarte de uma bateria de alta tensão pode resultar no seguinte, possivelmente causando ferimentos graves ou morte.

- **Um acidente que resulta em choque elétrico se outra pessoa tocar em uma peça de alta tensão de uma bateria de alta tensão que foi despejada ilegalmente ou em uma bateria descartada de outra forma inadequada.**
- **Um acidente como choque elétrico, geração de calor, fumaça ou incêndio, uma explosão ou vazamento de fluido da bateria pode ocorrer se a bateria de alta tensão for usada em outro veículo (incluindo modificação, etc.).**

  Tenha especial cuidado ao revender ou transferir o veículo, porque a outra parte pode não estar ciente dos perigos da bateria de alta tensão, possivelmente resultando em um acidente.

■ Informações gerais

▼ **Dicas para bateria de alta tensão**

- O motor e o freio regenerativo carregam a bateria de alta tensão. Você não precisa carregar a bateria de alta tensão de uma fonte externa.

– CONTINUAÇÃO –

No entanto, se a bateria não for carregada. Mesmo ao dirigir em trânsito intenso, coloque a alavanca de câmbio na posição “D”.

● Para manter a bateria em boas condições, dirija o veículo pelo menos uma vez por mês por pelo menos 30 minutos. Se você deixar o veículo por um longo período, a bateria pode descarregar ou a vida útil da bateria pode ser reduzida.

▼ Com relação a sons e vibrações particulares do sistema e-BOXER

Os seguintes sons ou vibrações podem ocorrer quando o sistema e-BOXER está operando. No entanto, são características do sistema e-BOXER e não indicam mau funcionamento.

● Os sons do motor elétrico são ouvidos no compartimento do motor (perto da transmissão)

● Sons do compartimento do motor e da área de carga ao iniciar ou parar o sistema e-BOXER

● Som de operação da entrada de ar da bateria de alta tensão (localizada no lado esquerdo dos bancos traseiros) ou do ventilador de arrefecimento (localizado na área de carga)

● Sons de alta frequência em torno da área de carga

● Os sons de operação do compartimento do motor ao dirigir usando apenas a energia do motor elétrico

● Sons ou vibrações do compartimento do motor devido a um aumento na aceleração do motor durante o carregamento da bateria de alta tensão

● A operação do relé soa no compartimento do motor e na parte traseira do veículo

● Sons de operação e sons do motor elétrico ao pressionar o pedal do freio

● Vibrações ao mudar de motor elétrico para motor ou então quando o motor é reiniciado enquanto está parado

▼ Sistema de alerta de pedestres

⚠ ADVERTÊNCIA

A função de pausa do Sistema de Alerta Acústico de Veículo (AVAS) não deve ser usada a menos que por uma óbvia falta de necessidade de emitir som para alerta na área circundante e que seja certo que não há pedestres na curta distância.

Ao dirigir usando apenas a força do motor elétrico (deslocamento para frente e para trás), um som será emitido para alertar as pessoas nas proximidades de que o veículo está próximo. Este sistema de alerta operará quando a velocidade do veículo for de aproximadamente 24 km/h (15 mph) ou menos.

O som de alerta de pedestre pode ser difícil para as pessoas na área circundante ouvirem nos seguintes casos.

● O veículo está em uma área barulhenta.

● O veículo está na condição de chuva ou vento forte.

Pode ser mais difícil ouvir o som da parte traseira do veículo do que da frente.

▼ Configurações de ativação/desativação do sistema de alerta de pedestres (exceto modelos de Taiwan)

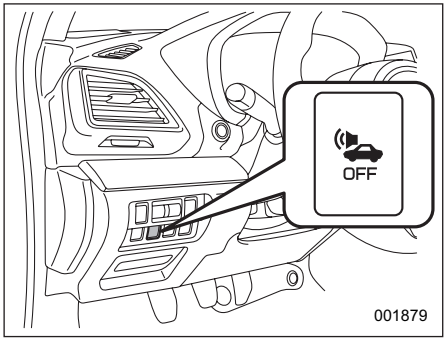

Interruptor OFF do sistema de alerta de pedestres (modelos LHD)

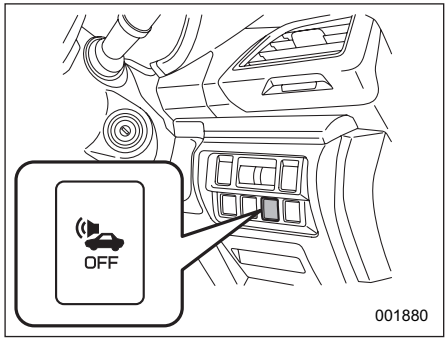

Interruptor OFF do sistema de alerta de pedestres (modelos RHD)

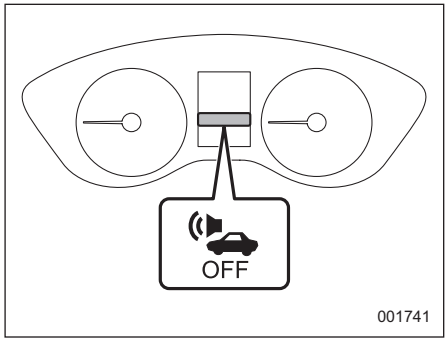

Luz indicadora desligada do sistema de alerta de pedestres

Se você pressionar o botão OFF do sistema de alerta de pedestres, a luz indicadora de OFF do sistema de alerta de pedestres acenderá. O sistema de alerta de pedestres será desativado.

▼ Em relação às ondas eletromagnéticas

Peças e cabos de alta tensão (laranja) incorporam blindagem eletromagnética. Eles emitem quase a mesma quantidade de ondas eletromagnéticas que os veículos convencionais ou eletrodomésticos. No entanto, algum ruído pode ser emitido ao usar peças de rádio. Ao instalar peças de rádio, recomendamos que você consulte sua concessionária SUBARU.

– CONTINUAÇÃO –

▼ Tela de exibição

As seguintes informações podem ser exibidas no display multifuncional.

- Status da bateria de alta tensão
- Fluxo de energia entre o motor, motor elétrico, bateria de alta tensão e rodas

A potência do motor será exibida em laranja, a potência do motor elétrico será exibida em verde e o fluxo de energia que carrega a bateria de alta tensão será exibido em azul água.

Display	Status	Display	Status
	Ao dirigir apenas pela potência do motor.		Quando o motor elétrico está ajudando o motor.
	Ao dirigir somente pela força do motor elétrico.	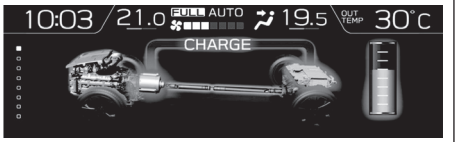	Ao carregar a bateria de alta tensão com os freios regenerativos.
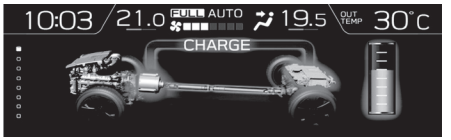	Ao carregar a bateria de alta tensão enquanto dirige usando a potência do motor.	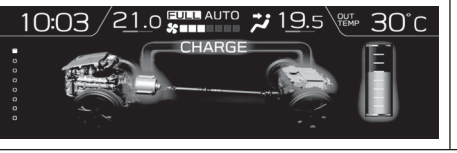	Ao carregar a bateria de alta tensão usando a potência do motor enquanto o veículo está parado.

Display	Status	Display	Status
	Quando não há corrente de energia.	—	—

Além disso, se uma advertência ou mau funcionamento for detectado no sistema e-BOXER, uma tela de interrupção será exibida no display do painel de instrumentos. Para obter detalhes, consulte a “Tela de indicador” ☞3-36.

NOTA

- **A energia da bateria de alta tensão é consumida mais do que o normal ao dirigir usando apenas a energia do motor elétrico por um longo período.**
- **A energia da bateria de alta tensão é consumida mais do que o normal quando o veículo é conduzido continuamente ou repetidamente apenas com a energia do motor elétrico. Embora isso não seja um problema, evite dirigir o máximo possível por meio de métodos como verificar os relatórios de tráfego antes de começar a dirigir.**
- **O indicador da carga restante da bateria de alta tensão pode mostrar que está vazio quando a carga restante estiver extremamente baixa. Entretanto, isto não indica um mau funcionamento.**

Sumário

Banco, cinto de segurança e airbags SRS	*1*
Chaves e portas	*2*
Instrumentos e controles	*3*
Controle climático	*4*
Áudio	*5*
Equipamentos internos	*6*
Começando e operando	*7*
Dicas de direção	*8*
Em caso de emergência	*9*
Cuidados de aparência	*10*
Manutenção e assistência	*11*
Especificações	*12*
Complemento	*13*
Índice	*14*

Índice ilustrado

■ Exterior

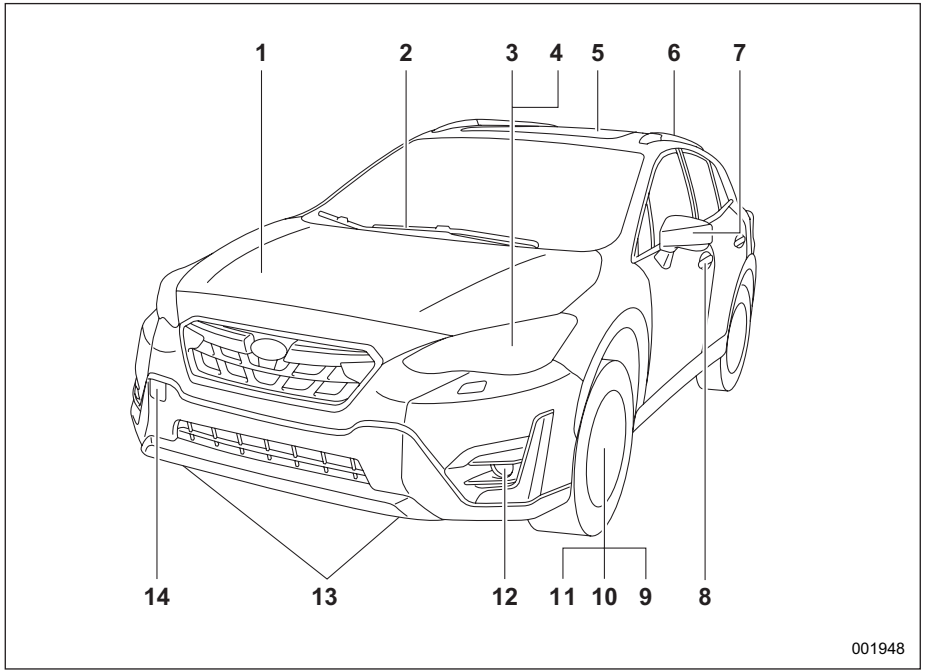

1) Capô do motor (página 11-11)
2) Limpadores de para-brisa (página 3-79)
3) Faróis (página 3-63)
4) Substituição de lâmpadas (página 11-45)
5) Teto solar (página 2-27)
6) Racks de teto (página 8-16)
7) Espelhos externos (página 3-83)
8) Travas das portas (página 2-16)
9) Pressão dos Pneus (página 11-27)
10) Pneus furados (página 9-4)
11) Correntes para pneus (página 8-14)
12) Farol de neblina (página 3-74)
13) Ganchos de fixação (página 9-21)
14) Gancho de reboque (página 9-19)

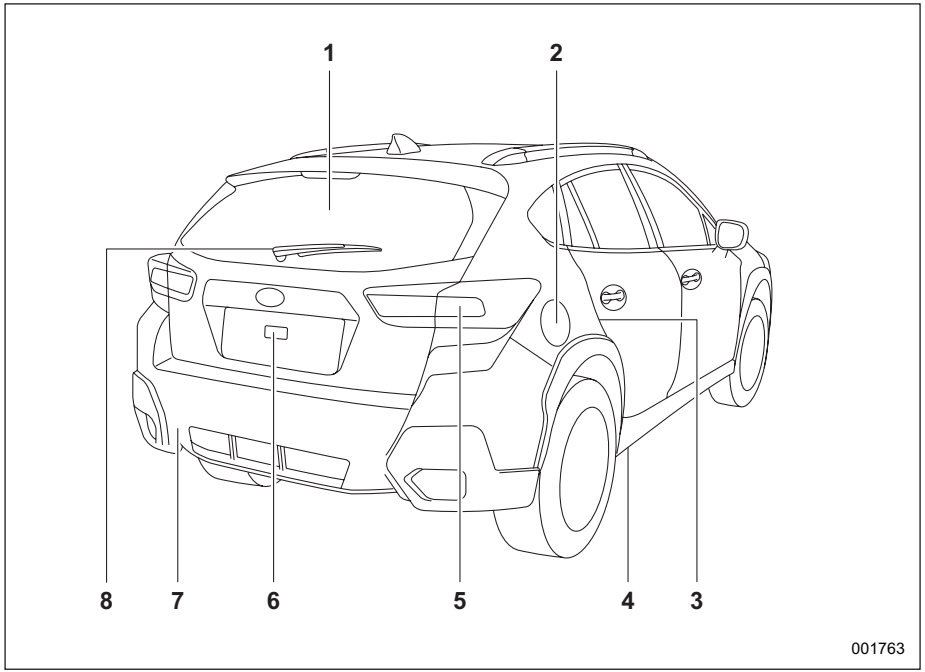

1) Desembaçador da janela traseira (página 3-86)
2) Tampa do tanque de combustível e cobertura (página 7-4)
3) Travas de segurança infantil (página 2-22)
4) Furo de fixação (página 9-21)
5) Substituição de lâmpadas (página 11-45)
6) Tampa do porta-malas (página 2-25)
7) Gancho de reboque (página 9-19)
8) Limpador da janela traseira (página 3-81)

– CONTINUAÇÃO –

■ Interior

▼ Área do compartimento de passageiros

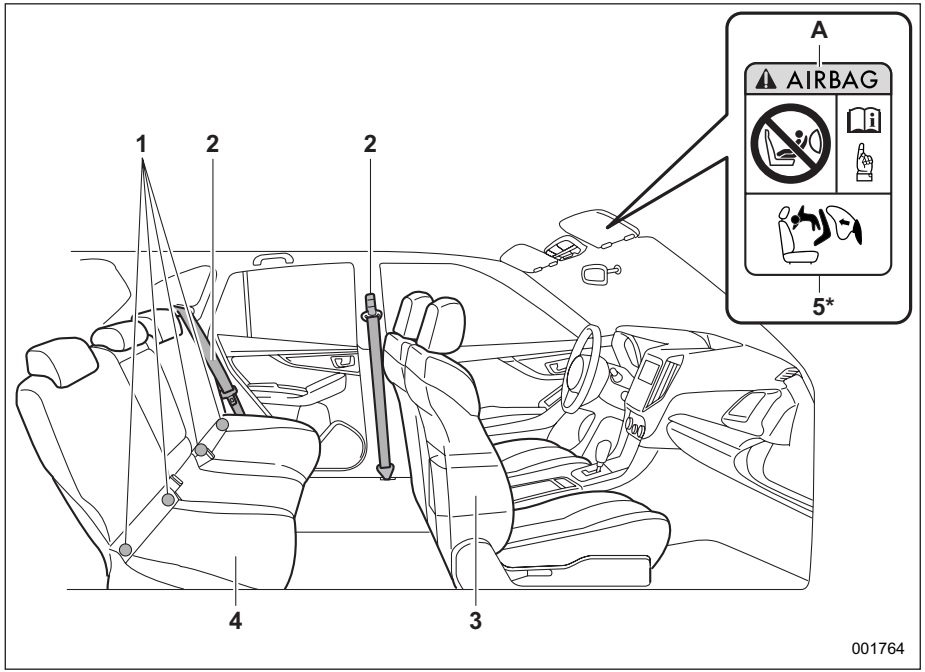

1) Barras de ancoragem para sistemas de retenção infantil ISOFIX (página 1-51)
2) Cinto de segurança (página 1-16)
3) Bancos dianteiros (página 1-5)
4) Bancos traseiros (página 1-10)
5) Etiquetas de advertência para o sistema de retenção infantil (página 1-33)

A) AIRBAG

*: NUNCA utilize um sistema de retenção infantil voltado para trás em um banco protegido por um AIRBAG ATIVO na frente dele, MORTE ou LESÕES GRAVES para a CRIANÇA podem ocorrer.

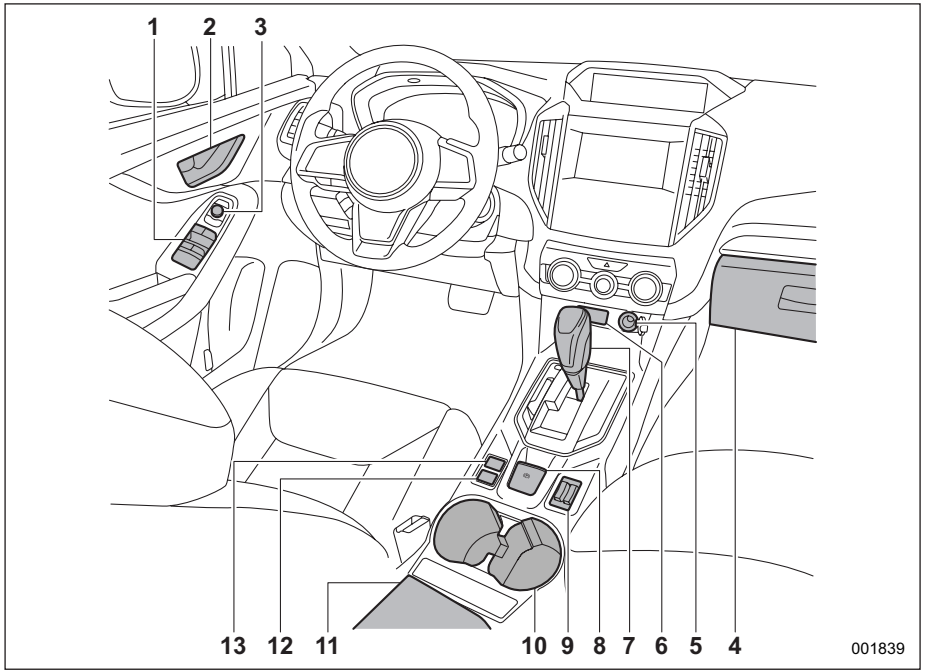

A ilustração acima é um exemplo típico dos modelos com volante à esquerda. Nos modelos com volante à direita, os locais de alguns interruptores/seletores são diferentes dos exibidos na ilustração.

1) Interruptores da janela automática (página 2-22)
2) Travas das portas (página 2-16)
3) Interruptor do espelho de controle remoto (página 3-83)
4) Porta-luvas (página 6-4)
5) Tomadas de energia auxiliares dianteiras (página 6-6)
6) Fonte de energia USB (página 6-8)
7) Alavanca de câmbio (página 7-12)
8) Interruptor do freio de estacionamento eletrônico (página 7-31)
9) Interruptores do aquecedor do banco (página 1-15)
10) Porta-copos (página 6-5)
11) Console central (página 6-5)
12) Interruptor de X-MODE (página 7-28)
13) Interruptor de Auto Vehicle Hold (página 7-33)

– CONTINUAÇÃO –

■ Painel de instrumentos

▼ Modelos de direção à esquerda

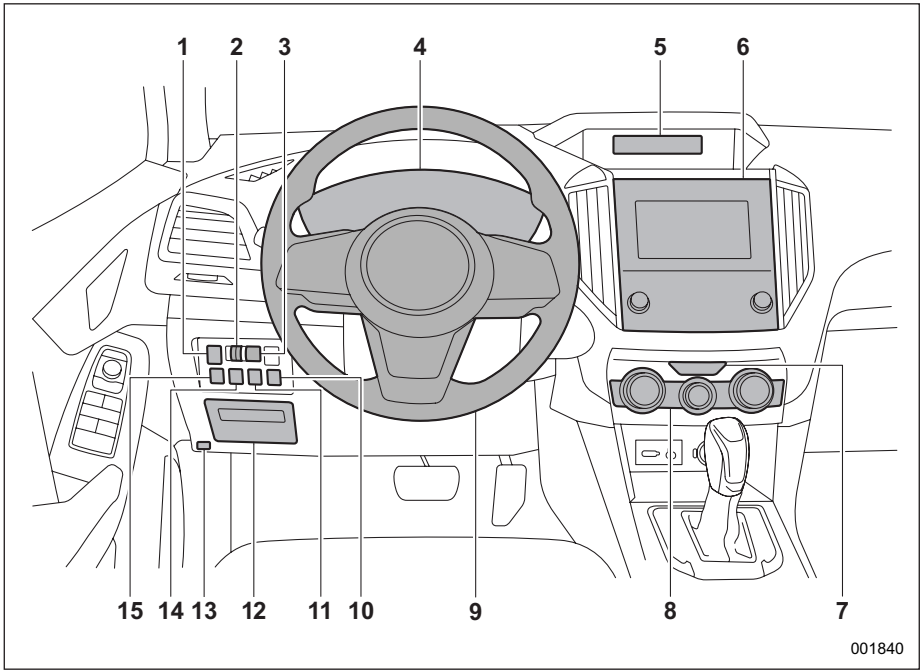

1) Interruptor de Farol de Direção Responsivo OFF (página 3-71)
2) Seletor de controle de brilho de iluminação (página 3-9)
3) Nivelador do feixe do farol (página 3-72)
4) Conjunto de instrumentos (página 3-6)
5) Display multifuncional (LCD colorido) (página 3-41)
6) Áudio*
7) Sinalizador de advertência de perigo (página 3-6)
8) Controle climático (página 4-2)
9) Volante inclinado/telescópico (página 3-88)
10) Interruptor de configuração de TPMS (página 7-39)
11) Interruptor SRVD OFF (página 7-48)
12) Caixa de fusíveis (página 11-44)
13) Alavanca de liberação do capô (página 11-11)
14) Interruptor de desligamento do Sistema de Monitoramento do Pedestre (página 16)
15) Interruptor de Controle Dinâmico do Veículo OFF (página 7-25)

*: Para detalhes sobre como utilizar o conjunto de áudio e sistema de navegação (se equipado), consulte o Manual do Proprietário de áudio/navegação separado.

▼ **Modelos de direção à direita**

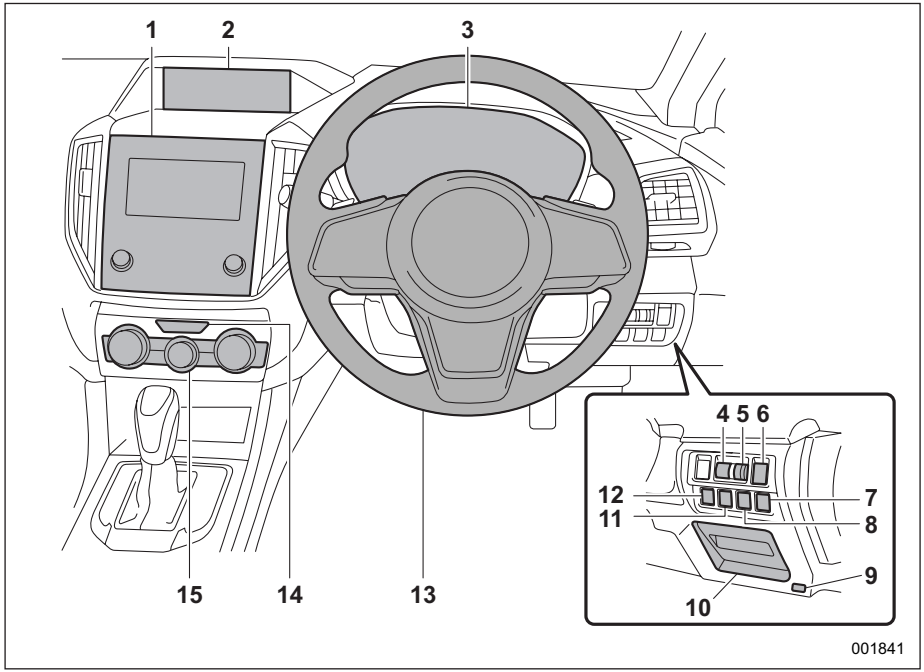

1) Áudio*
2) Display multifuncional (LCD colorido) (página 3-41)
3) Painel de instrumentos (página 3-6)
4) Seletor de controle de brilho de iluminação (página 3-9)
5) Nivelador do feixe do farol (página 3-72)
6) Interruptor de Farol de Direção Responsivo OFF (página 3-71)
7) Interruptor de Controle Dinâmico do Veículo OFF (página 7-25)
8) Interruptor de desligamento do Sistema de Monitoramento do Pedestre (página 16)
9) Alavanca de liberação do capô (página 11-11)
10) Caixa de fusíveis (página 11-44)
11) Interruptor SRVD OFF (página 7-48)
12) Interruptor de configuração de TPMS (página 7-39)
13) Volante inclinado/telescópico (página 3-88)
14) Sinalizador de advertência de perigo (página 3-6)
15) Controle climático (página 4-2)

*: Para detalhes sobre como utilizar o conjunto de áudio e sistema de navegação (se equipado), consulte o Manual do Proprietário de áudio/navegação separado.

– CONTINUAÇÃO –

■ Volante

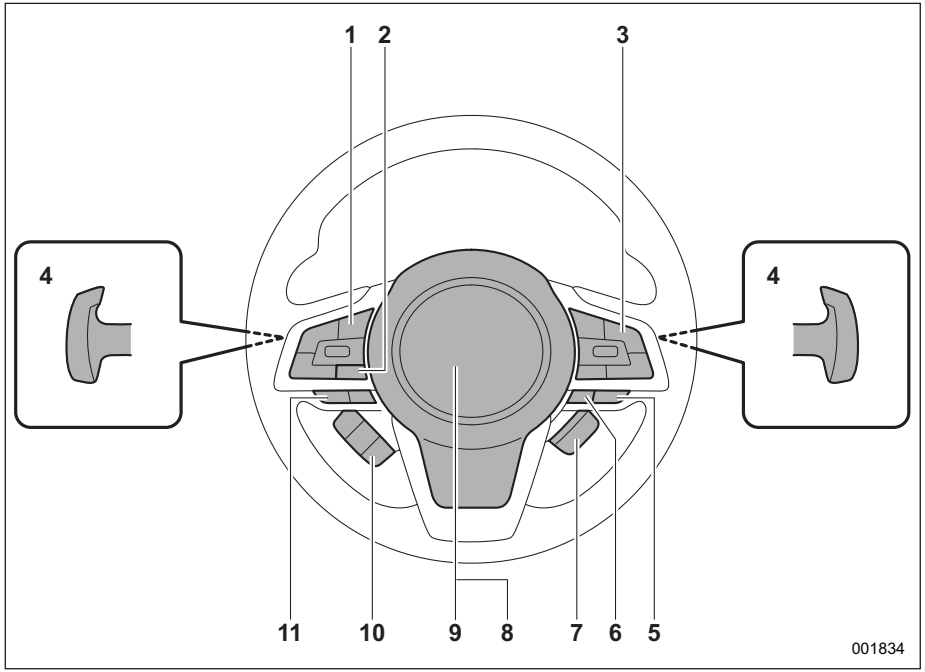

1) Interruptores de controle de áudio*1
2) Botão INFO (página 3-43)
3) Interruptores de Controle do EyeSight*2
4) Borboleta (página 7-14)
5) Interruptores SI-DRIVE (página 7-17)
6) Interruptor do monitor da vista frontal (página 6-16) / Interruptor do monitor da vista lateral (página 6-20)
7) Interruptor de volante aquecido (página 3-88)
8) Airbag SRS (página 1-55)
9) Buzina (página 3-89)
10) Interruptores de controle do display do painel de instrumentos (LCD colorido) (página 3-33)
11) Interruptor de conversa para o sistema de comando de voz*1/interruptores de telefone viva-voz*1

*1: Para detalhes sobre como utilizar os interruptores, consulte o Manual do Proprietário de áudio/navegação separado.

*2: Para obter detalhes sobre como usar os interruptores, consulte o complemento do Manual do Proprietário para o sistema EyeSight.

■ Alavancas/interruptores de controle de luz e controle do limpador

▼ **Tipo A**

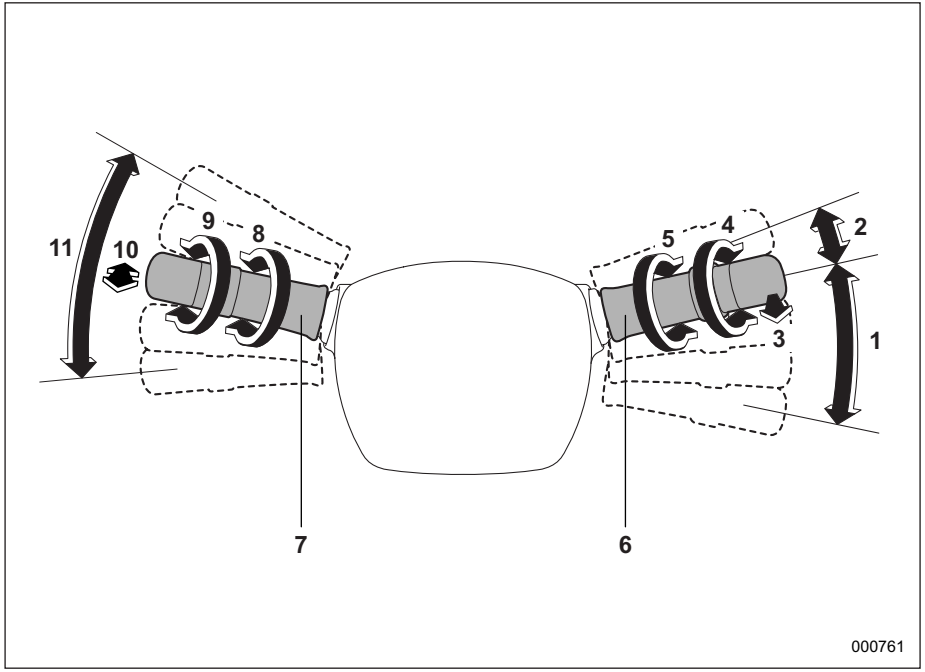

1) Limpadores de para-brisa (página 3-79)
2) Névoa (página 3-79)
3) Limpador de para-brisa (página 3-80)
4) Interruptor do limpador e lavador da janela traseira (página 3-81)
5) Controle de sensibilidade do sensor (página 3-80)
6) Alavanca de controle do limpador (página 3-76)
7) Interruptor de controle de luz (página 3-63)
8) Interruptor de farol de neblina (página 3-74)
9) Farol ON/OFF/AUTO (páginas 3-63)
10) Mudança do sinalizador de farol alto/baixo (página 3-66)
11) Seta (página 3-76)

– CONTINUAÇÃO –

▼ **Tipo B**

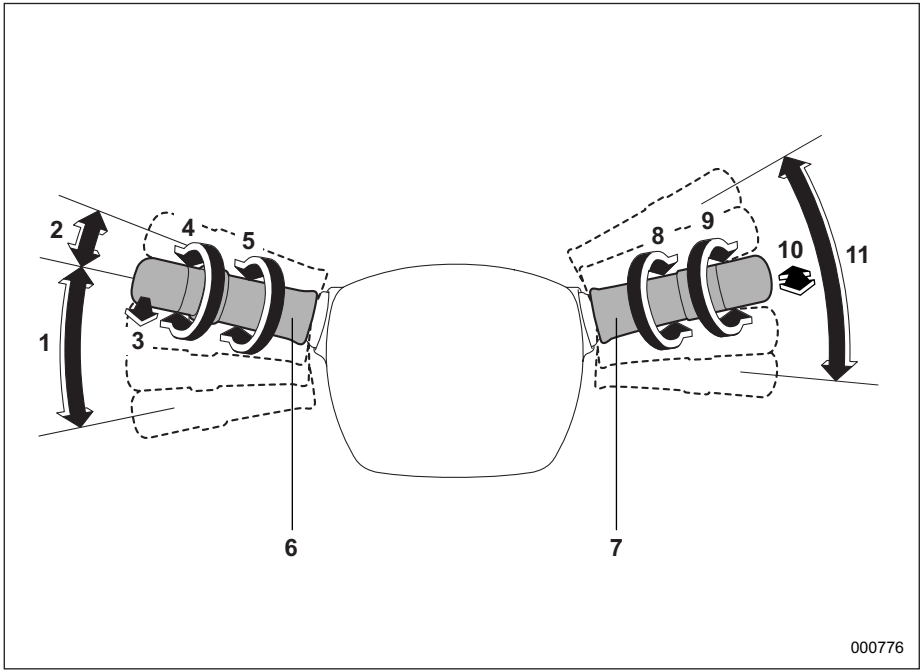

1) Limpadores de para-brisa (página 3-79)
2) Névoa (página 3-79)
3) Limpador de para-brisa (página 3-80)
4) Interruptor do limpador e lavador da janela traseira (página 3-81)
5) Controle de sensibilidade do sensor (página 3-80)
6) Alavanca de controle do limpador (página 3-76)
7) Interruptor de controle de luz (página 3-63)
8) Interruptor de farol de neblina (página 3-74)
9) Farol ON/OFF/AUTO (páginas 3-63)
10) Mudança do sinalizador de farol alto/baixo (página 3-66)
11) Seta (página 3-76)

■ Conjunto de instrumentos

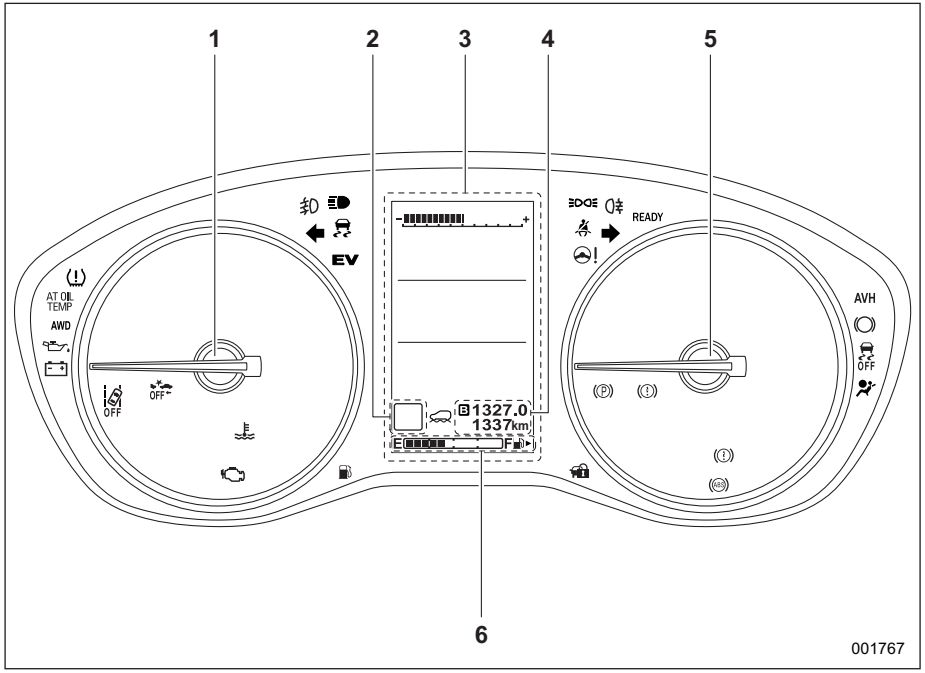

A ilustração acima é um exemplo típico. Para alguns modelos, o painel de instrumentos pode ser ligeiramente diferente do exibido na ilustração.

1) Tacômetro (página 3-6).
2) Indicador de posição da marcha/alavanca de câmbio (página 3-30)
3) Display do painel de instrumentos (LCD colorido) (página 3-33)
4) Odômetro parcial e odômetro principal (página 3-7)
5) Velocímetro (página 3-6)
6) Indicador de combustível (página 3-8)

– CONTINUAÇÃO –

■ Luzes indicadoras e de advertência

Marca	Nome	Página
	Luz de advertência de cinto de segurança	3-10
	Luz de advertência do sistema de airbag SRS	3-13
ON /	Indicador do airbag frontal do passageiro dianteiro LIGADO (se equipado)	3-13
OFF /	Indicador de airbag frontal do passageiro dianteiro DESLIGADO (se equipado)	3-13
	Luz indicadora de mau funcionamento (verifique a luz do motor)	3-14
	Luz indicadora de temperatura baixa do líquido de arrefecimento/ luz de advertência alta temperatura do líquido de arrefecimento	3-14
	Luz de advertência de carregamento	3-15
	Luz de advertência de pressão de óleo	3-16
	Luz de advertência do nível de óleo baixo do motor	3-16
AT OIL TEMP	Luz de advertência de TEMP do ÓLEO AT	3-16

Marca	Nome	Página
ABS	Luz de advertência de ABS	3-18
	Luz de advertência do sistema de freio (vermelha)	3-20
	Luz de advertência do freio de estacionamen-to eletrônico/ Luz de advertência do sistema de pressão de vácuo (amarela)	3-21
P	Luz indicadora de freio de estacionamento eletrônico	3-22
	Luz de advertência da porta aberta	3-23
	Luz de advertência de abertura do capô do motor	3-23
AWD	Luz de advertência do AWD	3-23
	Luz de advertência da direção assistida	3-23
AVH	Indicador luminoso de Auto Vehicle Hold ON	3-22
	Luz indicadora de operação de retenção automática do veículo (Auto Vehicle Hold)	3-22

Marca	Nome	Página
	Luz de advertência do Controle Dinâmico do Veículo/Luz indicadora de operação do Controle Dinâmico do Veículo	3-19
OFF	Luz indicadora de Controle Dinâmico do Veículo OFF	3-20
	Luzes indicadoras de seta	3-30
	Luz de advertência dos faróis de LED	3-24
	Luz indicadora de farol alto	3-30
A	Luz indicadora de assistência de farol alto (verde) (se equipado)	3-30
A	Indicador de advertên-cia de Assistência de Farol Alto (amarelo) (se equipado)	3-30
	Luz de advertência do nivelador do feixe do farol automático	3-24
SRH OFF	Luz de advertência de Farol de Direção Responsivo/luz indica-dora de Farol de Direção Responsivo OFF	3-24

Marca	Nome	Página
	Luz indicadora de farol de neblina dianteiro	3-31
	Luz indicadora de farol de neblina traseiro (se equipado)	3-31
	Luz de advertência de chave de acesso	3-24
	Luz indicadora do imobilizador	3-29
	Luz indicadora do farol	3-30
	Indicador de X-MODE	3-31
	Indicador de controle de descida de ladeira	3-31
	Luz de advertência de baixo combustível	3-22
	Luz de advertência de baixa pressão dos pneus (se equipado)	3-16
	Luz de advertência do fluido do lavador do para-brisa	3-23

Marca	Nome	Página
[S]	Indicador modo Sport (S)	3-29
[I]	Indicador de modo inteligente (I)	3-29
	Indicador de advertência de Detecção de Veículo Traseiro SUBARU (se equipado)	3-31
OFF	Indicador de Detecção de Veículo Traseiro SUBARU OFF (se equipado)	3-31
	Indicador de advertência de superfície de estrada congelada	3-33
RAB	Indicador de advertência de RAB (se equipado)	3-31
RAB OFF	Indicador de RAB OFF (se equipado)	3-32
EV	Lâmpada de modo EV (Veículo Elétrico)	3-33
	Luz de advertência do filtro de partículas de gasolina (se equipado)	3-32
READY	Luz indicadora READY do sistema e-BOXER	3-32
	Lâmpada de falha do sistema e-BOXER	3-32

Marca	Nome	Página
OFF	Luz indicadora desligada do sistema de alerta de pedestres	3-32

Configurações de função

■ Configurações de funções e ajustes no display do painel de instrumentos (LCD colorido)

Os ajustes de configuração para os itens a seguir podem ser alterados manualmente dentro do display para atender às suas necessidades pessoais.

Item			Configurações disponíveis	Configuração de fábrica padrão	Referência de página para a operação do sistema do veículo
1º menu/sistema do veículo	2º menu/configuração do sistema do veículo ajustável	3º menu/configuração do sistema do veículo selecionável			
Configurações de Tela	Tela de Boas Vindas	—	On/Off	On [Ligada]	3-35
	Tela de Despedida	—	On/Off	On [Ligada]	3-35
	Movimentação Inicial do Medidor	—	On/Off	On [Ligada]	3-40
	Unidades	—	km, km/h, Litro/milha, MPH, Galão	As unidades pré--configuradas variam dependendo dos modelos.	3-40
	Unidades de Pressão dos Pneus (se equipado)	—	kPa/PSi	kPa	3-40
	Idiomas	—	Selecione o idioma do display.	O idioma pré-configurado varia a depender dos modelos.	3-40
Volume de Advertência*	—	—	Máx./Méd./Mín.	Méd.	7-46 e 7-61 Para detalhes sobre o sistema EyeSight, consulte o complemento do Manual do Proprietário para o sistema EyeSight.
Aviso do banco traseiro	—	—	On/Off	On [Ligada]	1-29

Item			Configurações disponíveis	Configuração de fábrica padrão	Referência de página para a operação do sistema do veículo
1º menu/sistema do veículo	2º menu/configuração do sistema do veículo ajustável	3º menu/configuração do sistema do veículo selecionável			
EyeSight	Som de Identificação do Veículo à Frente	—	On/Off	On [Ligada]	Consulte o complemento do Manual do Proprietário para o sistema EyeSight.
	Função de Monitoramento do Veículo à Frente em Movimento	—	On/Off	On [Ligada]	
	Características de Aceleração do Controle da Velocidade de Cruzeiro*	—	Lv.4 (DInâmico)/ Lv.3 (Padrão)/Lv.2 (Conforto)/Lv.1 (ECO)	Lv.3 (Padrão)	
	Selecione Direção à esquerda / Direção à direita	—	Direção à esquerda / Direção à direita	Direção à esquer-da (modelo RHD) / Direção à direita (modelo LHD)	
	Alarme Sonoro Sonar	—	On/Off	On [Ligada]	3-40
RAB (se equipado)	Frenagem Automática	—	On/Off	On [Ligada]	3-40

– CONTINUAÇÃO –

Item			Configurações disponíveis	Configuração de fábrica padrão	Referência de página para a operação do sistema do veículo
1º menu/sistema do veículo	2º menu/configuração do sistema do veículo ajustável	3º menu/configuração do sistema do veículo selecionável			
Configuração do veículo	Sistema de Entrada sem Chave	Sinalizador de Advertência de Perigo	On/Off	On [Ligada]	3-40
		Re-travamento de segurança (se equipado):	20 segundos/30 segundos/ 40 segundos/50 segundos/ 60 segundos/OFF	30 segundos	3-40
	Desembaçador	—	15 minutos/Contínua	15 minutos	3-86
	Luz interna	—	10 segundos/20 segundos/ 30 segundos/OFF	30 segundos	6-3
	Travamento e destravamento automático de portas (se equipado)	Auto de Travamento de Portas	Velocidade do veículo/ Mudança para dentro ou saída de PARK/Off	Velocidade do Veículo	2-18
		Destravamento Automático de Porta	Mudança para ou saída de PARK/Ignição OFF/ Porta do Motorista Aberta/OFF	Porta do motorista aberta	2-18
	Trocador de faixa de um toque	—	On/Off	On [Ligada]	3-76
	Configuração do Espelho da porta (se equipado)	Retrovisores Rebatíveis Eletricamente	On/Off	On [Ligada]	3-41
		Espelhos com inclinação inversa	On/Off	On [Ligada]	3-41
Configurações Padrão	—	—	Não/Sim	—	3-41

*: Você também pode definir isso durante a direção.

■ Configurações de função e ajustes realizados por uma concessionária

Uma concessionária SUBARU pode alterar os ajustes de configuração dos itens a seguir para atender às suas necessidades pessoais. Entre em contato com a concessionária SUBARU mais próxima para detalhes.

Item	Função	Configurações disponíveis	Configuração de fábrica padrão
Acesso Sem Chave	Função de seleção de destravamento de porta (destravamento da porta do motorista)	Somente a porta do motorista/todas as portas e a tampa do porta-malas	Somente a porta do motorista (modelos com sistema de travamento duplo)/Todas as portas e a tampa do porta-malas (modelos sem sistema de travamento duplo)
	Função de seleção de destravamento de porta (destravamento da tampa do porta-malas)	Somente a tampa do porta-malas/todas as portas	Todas as portas*1/Somente a tampa do porta-malas*2
	Operar as janelas dianteiras (exceto modelos da Austrália)	Operação/Não-operação	Não-operação
Sistema remoto de entrada sem chave	Operar as janelas dianteiras (exceto modelos da Austrália)	Operação/Não-operação	Não-operação
	Função de seleção de destravamento de porta (incluindo modelos com função de acesso sem chave)*1	Operação/Não-operação	Não-operação
Função de prevenção de trancamento de chave (modelos sem sistema de travamento duplo)	Função de prevenção de trancamento de chave	Operação/Não-operação	Operação
Função de prevenção de esgotamento de bateria	Função de prevenção de esgotamento de bateria	Operação/Não-operação	Operação
Cancelamento automático do dimmer (se equipado)	Sensibilidade da operação do cancelamento automático do dimmer	OFF/Mín./Baixa/Méd./Alta/Máx.	Méd.
Faróis com liga/desliga automático (se equipado)	Sensibilidade da operação do liga/desliga automático dos faróis	Baixa/Normal/Alta/Muito alta	Alta

– CONTINUAÇÃO –

Item	Função	Configurações disponíveis	Configuração de fábrica padrão
Faróis com liga/desliga automático sincronizados com o limpador (modelos com liga/desliga automático dos faróis)	Liga/desliga automático conectado ao limpador	Operação/Não-operação	Operação
Configuração de atraso de desligamento de farol	Operação do temporizador	OFF/30 segundos/60 segundos/90 segundos	30 segundos
Função High Beam Assist (Assistência de Farol Alto) (se equipado)	Função High Beam Assist	Operação/Não-operação	Operação
Limpador de para-brisa com sensoriamento de chuva automático	Modo de ajuste automático de temporização do limpador	Modo de sensoriamento de chuva/ modo de travamento de velocidade do veículo	Modo de sensoriamento de chuva
Limpador traseiro conectado à marcha à ré	Limpador traseiro conectado à marcha à ré	Operação/Não-operação	Operação
Sinal de parada de emergência	Função de sinal de parada de emergência	Operação/Não-operação	Operação
Desativar o sistema RAB ao rebocar um trailer (se equipado).	Função do sistema RAB	Operação/Não-operação	Operação

*1: Aplicável a modelos sem sistema de travamento duplo
*2: Aplicável a modelos com sistema de travamento duplo

Bancos 1-2
- Dicas de segurança 1-2
- Precauções importantes sobre o sistema e-BOXER 1-4
- Bancos dianteiros 1-5
- Bancos traseiros 1-10
- Apoios de cabeça 1-12

Aquecedor do banco (se equipado) 1-15

Cintos de segurança 1-16
- Dicas de segurança do cinto de segurança 1-16
- Retrator com Travamento de Emergência (ELR) 1-18
- Retrator com Travamento Automático / Retrator com Travamento de Emergência (ALR/ELR) (modelos da Austrália) 1-18
- Luz de advertência do cinto de segurança e sinal sonoro 1-18
- Apertando o cinto de segurança 1-18
- Manutenção do cinto de segurança 1-24

Pré-tensionadores do cinto de segurança 1-25
- Cinto de segurança dianteiro com pré-tensionadores de cinto de segurança abdominal e diagonal ... 1-25
- Cinto de segurança traseiro do lado da janela com pré-tensionadores de cintos de segurança (se equipado) 1-27
- Dicas de segurança dos pré-tensionadores do cinto de segurança 1-27
- Monitores do sistema 1-28
- Manutenção do sistema 1-28
- Precauções contra modificação de veículo 1-28

Aviso do banco traseiro 1-29

Sistemas de retenção infantil 1-30
- Precauções de segurança 1-30
- Dicas de segurança para instalar sistemas de retenção infantil 1-31
- Onde colocar um sistema de retenção infantil 1-32
- Escolhendo um sistema de retenção infantil 1-34
- Somente para os modelos com o indicador ON/OFF do airbag frontal do passageiro dianteiro
  - Ao instalar sistemas de retenção infantil no banco dianteiro do passageiro 1-41
- Somente para os modelos sem o indicador ON/OFF do airbag frontal do passageiro dianteiro
  - Ao instalar sistemas de retenção infantil no banco dianteiro do passageiro 1-43
- Instalação de sistemas de retenção infantil com cinto de segurança 1-44
- Instalação de um assento de elevação 1-49
- Instalação de sistemas de retenção infantil utilizando barras de ancoragem ISOFIX 1-51
- Ancoragens do tirante superior 1-54

***Airbag SRS (airbag do Sistema de Retenção Complementar)** 1-55
- Precauções gerais relativas ao sistema de airbag SRS 1-56
- Precauções gerais relativas ao sistema de airbag SRS para acessórios e quaisquer objetos 1-58
- Precauções gerais relativas ao sistema de airbags SRS para crianças 1-60
- Componentes 1-63
- Airbag SRS 1-66
- Operação do Sistema 1-71
- Monitoramento do sistema de airbag SRS 1-80
- Manutenção do sistema de airbag SRS 1-81
- Precauções contra modificação de veículo 1-82

Bancos

■ Dicas de segurança

▼ Dicas de segurança para bancos

⚠ ADVERTÊNCIA

- **Nunca ajuste o banco durante a direção para evitar perda de controle do veículo e lesões corporais.**
- **Antes de ajustar o banco, certifique-se de que a carga, as mãos e os pés dos passageiros do banco traseiro estão longe do mecanismo de ajuste.**
- **Após ajustar o banco, mova-o para trás e para a frente para ter certeza de que está bem travado. Se o banco não estiver bem travado, ele pode se mover ou o cinto de segurança pode não funcionar corretamente.**
- **Não coloque objetos sob os bancos dianteiros. Eles podem interferir no travamento do banco dianteiro e causar um acidente.**
- **Os cintos de segurança oferecem máxima restrição quando o ocupante se senta bem ereto no banco.**

Para reduzir o risco de deslizar sob o cinto de segurança em uma colisão, os encostos dos bancos dianteiros devem ser sempre utilizados na posição vertical enquanto o veículo estiver em funcionamento. Caso os encostos dos bancos dianteiros não sejam utilizados na posição vertical em uma colisão, o risco de deslizar sob o cinto abdominal e do cinto abdominal deslizar para cima no abdômen aumentará e ambos podem resultar em ferimentos internos graves ou morte.

- **Os airbags SRS são acionados com velocidade e força consideráveis. Os ocupantes que não estiverem na posição correta quando o airbag SRS for acionado podem sofrer lesões muito graves. Como o airbag SRS precisa de espaço suficiente para inflar, o motorista deve estar sempre sentado e ereto no banco o mais longe possível do volante, mantendo o controle total do veículo, e o passageiro dianteiro deve mover o banco o mais para trás possível, e sentar-se bem ereto no banco.**

⚠ ADVERTÊNCIA

Coloque as crianças com menos de 12 anos de idade ou 1,5 m de altura (4 pés e 11 polegadas) ou menos no banco TRASEIRO, devidamente retidas o tempo todo por um dispositivo de retenção infantil ou um cinto de segurança, o que for apropriado para a idade, altura e peso da criança. O airbag SRS se infla com velocidade e força consideráveis e pode ferir ou até mesmo matar crianças, especialmente se elas tiverem até 12 anos de idade ou 1,5 m de altura (4 pés e 11 polegadas) ou menos e não estiverem bem presas ou presas incorretamente. Como as crianças são mais leves e mais frágeis do que os adultos, o risco de serem feridas no acionamento é maior.

Prenda TODOS os tipos de sistemas de retenção infantil (incluindo bancos infantis virados para a frente) nos bancos TRASEIROS o tempo inteiro.

NUNCA INSTALE UM ASSENTO INFANTIL NO BANCO DIANTEIRO. ISSO PODE CAUSAR LESÕES GRAVES OU MORTE PARA A CRIANÇA, POR COLOCAR A CABEÇA DA CRIANÇA PRÓXIMO DEMAIS DO AIRBAG SRS.

De acordo com as estatísticas de acidentes, as crianças ficam mais seguras quando estão devidamente presas nas posições dos bancos traseiros do que nos bancos dianteiros. Para instruções e precauções relativas ao sistema de retenção infantil, consulte "Sistemas de retenção infantil" ☞1-30.

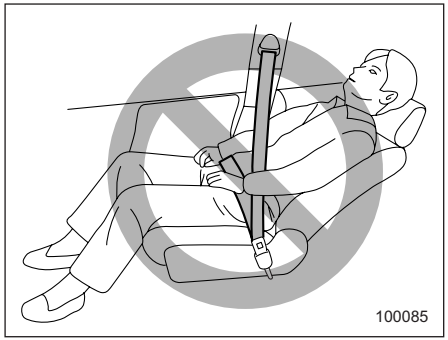

⚠ ADVERTÊNCIA

Para evitar que o passageiro deslize sob o cinto de segurança em caso de colisão, coloque sempre o encosto na posição vertical enquanto o veículo estiver em movimento. Além disso, não coloque objetos como almofadas entre o passageiro e o encosto do banco. Isso aumentará o risco de escorregar sob o cinto abdominal e do cinto abdominal deslizar para cima no abdômen e ambos podem resultar em lesões internas graves ou morte.

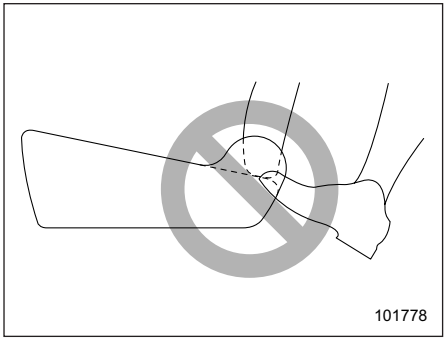

⚠ ADVERTÊNCIA

Não deixe os passageiros do banco traseiro descansarem os pés entre o encosto do banco dianteiro e a almofada do assento. Isso pode levar a operação defeituosa dos seguintes sistemas e resultar em ferimentos graves.

- **Sistema de detecção de ocupantes (se equipado)**
- **Airbag lateral SRS**
- **Aquecedor do banco (se equipado)**
- **Banco automático (se equipado)**

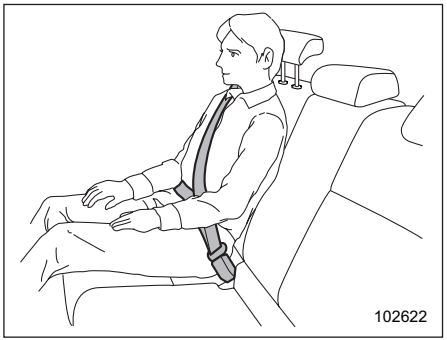

⚠ ADVERTÊNCIA

Os cintos de segurança oferecem máxima restrição quando o ocupante se senta bem ereto no banco.

– CONTINUAÇÃO –

Não coloque almofadas ou qualquer outro material entre ocupantes e encostos ou almofadas do assento. Isso aumentará o risco de escorregar sob o cinto abdominal e do cinto abdominal deslizar para cima no abdômen e ambos podem resultar em lesões internas graves ou morte.

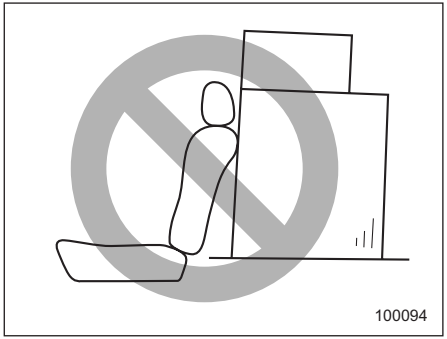

⚠ ADVERTÊNCIA

Nunca empilhe bagagem ou outras cargas acima do topo do encosto do banco, pois pode tombar para a frente e ferir os passageiros na eventualidade de uma parada repentina ou acidente.

▼ **Dicas de segurança para o apoio de cabeça**

⚠ ADVERTÊNCIA

- **Nunca dirija o veículo com os apoios de cabeça removidos, pois estes foram desenvolvidos para reduzir o risco de ferimentos graves no pescoço no caso de o veículo ser atingido pela traseira. Além disso, nunca instale os apoios de cabeça ao contrário. Isso impedirá que os apoios de cabeça funcionem conforme pretendido. Portanto, ao remover os apoios de cabeça, você deve reinstalar todos os apoios de cabeça corretamente para proteger os ocupantes do veículo.**
- **Todos os ocupantes, incluindo o motorista, não devem operar um veículo ou sentar-se no banco de um veículo até que os apoios de cabeça sejam colocados em suas posições corretas, para minimizar o risco de lesões no pescoço em caso de colisão.**

■ Precauções importantes sobre o sistema e-BOXER

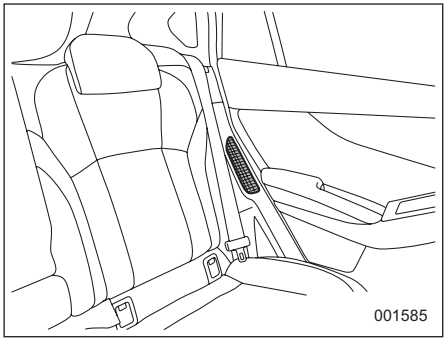

Entrada de ar da bateria de alta tensão

⚠ CUIDADO

A entrada de ar da bateria de alta tensão está localizada próximo ao banco traseiro, à esquerda. Siga as instruções a seguir para evitar o superaquecimento da bateria de alta tensão ou o mau funcionamento do sistema e-BOXER.

- **Não coloque nenhum objeto próximo à entrada de ar da bateria de alta tensão.**
- **Limpe a entrada de ar da bateria de alta tensão periodicamente para evitar o entupimento.**

- **É importante que nenhum líquido ou qualquer outra substância ou objeto entre na entrada de ar. Aconselhe os passageiros nesta área a tomarem cuidado ao redor da entrada de ar para evitar a entrada de detritos.**
- **Se água ou qualquer objeto entrar nele, pode haver mau funcionamento. Quando uma grande quantidade de água ou qualquer objeto entrar, entre em contato com sua concessionária SUBARU para inspeção.**

■ Bancos dianteiros

▼ Banco manual (se equipado)

▽ Ajuste para frente e para trás

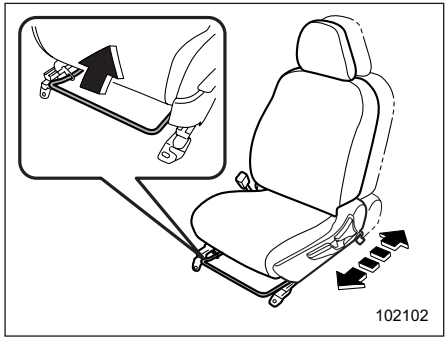

Puxe a alavanca para cima e deslize o banco para a posição desejada. Em seguida, solte a alavanca e tente mover o banco para trás e para a frente para ter certeza de que ele está bem preso no lugar.

▽ Reclinando o encosto do banco

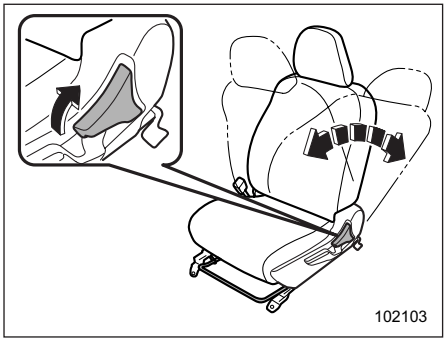

Puxe a alavanca de reclinação para cima e ajuste o encosto do banco para a posição desejada. Em seguida, solte a alavanca e certifique-se de que o encosto do banco está bem travado no lugar.

O encosto colocado em uma posição reclinada pode recuar com força quando a alavanca for puxada. Ao operar a alavanca para retornar o encosto, segure o encosto levemente para que ele possa ser levantado gradualmente.

▽ Ajuste da altura do banco (banco do motorista)

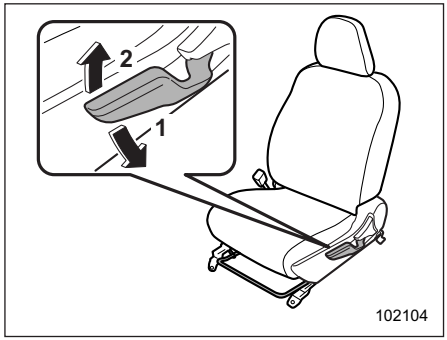

1) Quando a alavanca é apertada para baixo, o banco é abaixado.
2) Quando a alavanca é puxada para cima, o banco sobe.

A altura do banco pode ser ajustada movendo a alavanca de ajuste do banco para cima e para baixo.

– CONTINUAÇÃO –

▼ Banco automático (banco do motorista - se equipado)

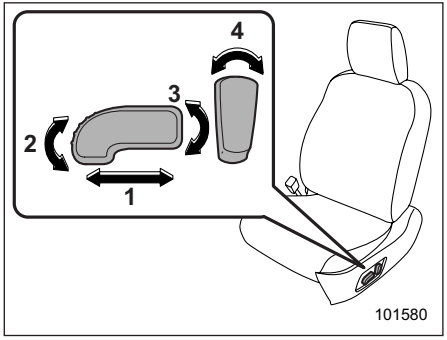

1) **Interruptor de controle da posição do banco para frente/para trás**

   Para ajustar o banco para frente ou para trás, mova o interruptor de controle para frente ou para trás. Durante o ajuste do banco para frente/para trás, não é possível ajustar o ângulo ou a altura do banco.

2) **Interruptor de controle do ângulo da almofada do assento**

   Para ajustar o ângulo da almofada do assento, puxe para cima ou aperte a extremidade frontal do interruptor de controle.

3) **Interruptor de controle de altura do banco**

   Para ajustar a altura do banco, puxe para cima ou aperte a extremidade traseira do interruptor de controle.

4) **Interruptor de controle do ângulo do encosto (reclinável)**

   Para ajustar o ângulo do encosto, mova o interruptor de controle.

▼ Função de memória (banco do motorista – se equipado)

⚠ ADVERTÊNCIA

- **Nunca ajuste o banco durante a direção para evitar perda de controle do veículo e lesões corporais.**
- **Antes de ajustar o banco, certifique-se de que a carga, as mãos e os pés dos passageiros do banco traseiro estão longe do mecanismo de ajuste.**
- **Nunca recupere a posição do banco durante a direção, pois isso pode causar perda de controle do veículo e ferimentos.**
- **Realize a recuperação da posição do banco antes de dirigir. Certifique-se de confirmar que a alavanca de câmbio está na posição "P" e o freio de estacionamento seja aplicado, ao ajustar a posição do banco. Não dirija até que a posição do banco seja completamente recuperada.**
- **Ao recuperar uma posição de banco registrada, certifique-se de que as mãos, os pés e os pertences dos passageiros do banco traseiro estejam afastados do mecanismo de ajuste do banco.**
- **Quando qualquer condição ou mau funcionamento incomum ocorrer durante a recuperação da posição do banco, pare a recuperação da posição do banco executando qualquer um dos seguintes procedimentos.**
  - **Opere qualquer um dos interruptores do banco automático.**
  - **Pressione o botão "SET".**
  - **Pressione o botão "1" ou "2".**
  - **Opere o interruptor de controle do espelho externo.**

Algumas posições de banco e ângulo dos espelhos externos podem ser registrados. Registre a posição da memória com o botão "1" ou "2" ou cada uma das chaves de acesso e recupere a posição da memória.

As seguintes posições da memória podem ser registradas.

- Posição para frente/para trás do banco
- Ângulo do encosto
- Ângulo da almofada do assento
- Altura do banco
- Ângulo dos espelhos externos
- Ângulo dos espelhos externos quando a inclinação para baixo invertida opera.

▽ **Registo da posição da memória com o botão “1” ou “2”**

1. Ajuste a posição da memória nas seguintes condições.

- O freio de estacionamento está aplicado.
- O interruptor de ignição está na posição “ON”.
- A alavanca de câmbio está na posição “P"

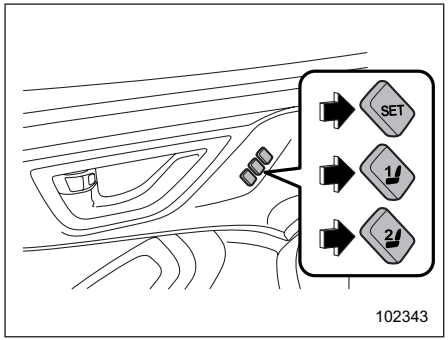

2. Pressione e segure o botão “SET”, em seguida, pressione o botão “1” ou “2” para registrar a posição do banco e do ângulo do espelho externo.

Um pio soará uma vez, e a posição da memória será registrada.

NOTA

- **O registro pode não ser possível se 45 segundos ou mais se passarem após o interruptor de ignição de ignição ser girada da posição “ON” para a posição “OFF”.**
- **Se uma nova posição for registrada para o mesmo botão, a posição da memória anteriormente registrada será excluída.**

▽ **Registro do ângulo de inclinação invertido do espelho com o botão “1” ou “2”**

⚠ CUIDADO

Pressione o pedal do freio ao registrar o ângulo de inclinação invertido do espelho.

1. Mova a alavanca de câmbio para a posição “R”, então o ângulo do espelho externo se moverá para a posição de inclinação invertida.

2. Ajuste o ângulo do espelho externo. Para detalhes sobre as configurações, consulte “Interruptor do espelho de controle remoto” ☞3-84.

3. Mova a alavanca de câmbio para a posição “P”, então o ângulo do espelho externo retornará à sua posição original.

4. Pressione e segure o botão “SET”, em seguida, pressione o botão “1” ou “2” para registrar a posição do banco.

Um pio soará uma vez, e o ângulo do espelho externo será registrado.

NOTA

A configuração de fábrica (configuração padrão) para esta função é definida como espelho lateral dianteiro do passageiro. A configuração do espelho lateral direito e esquerdo/operação do espelho lateral dianteiro do passageiro pode ser alterada pela concessionária SUBARU. Entre em contato sua concessionária SUBARU para detalhes.

▽ **Registro da memória com uma chave de acesso**

1. Ajuste a posição da memória nas seguintes condições.

- O freio de estacionamento está aplicado.
- O interruptor de ignição está na posição “OFF”.
- A alavanca de câmbio está na posição “P"

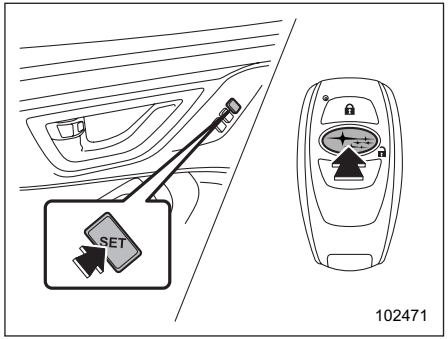

2. Segure a chave de acesso e pressione e segure o botão “SET”. Então, pressione o botão “🔓” da chave de acesso.

– CONTINUAÇÃO –

Um pio soará uma vez, e a posição da memória será registrada.

NOTA

Ao registrar a posição do banco, leve a chave de acesso que deseja registrar com você. Se você estiver carregando 2 ou mais chaves de acesso, o registro pode não ser possível.

▽ Registro do ângulo de inclinação invertido do espelho com a chave

⚠ CUIDADO

Pressione o pedal do freio ao registrar o ângulo de inclinação invertido do espelho.

1. Mova a alavanca de câmbio para a posição “R”, então o ângulo do espelho externo se moverá para a posição de inclinação invertida.

2. Ajuste o ângulo do espelho externo. Para detalhes sobre as configurações, consulte “Interruptor do espelho de controle remoto” ☞3-84.

3. Mova a alavanca de câmbio para a posição “P”, então o ângulo do espelho externo retornará à sua posição original.

4. Coloque o interruptor de ignição para a posição “OFF (Desligado)”.

5. Segure a chave de acesso e pressione e segure o botão “SET”, então pressione o botão “🔓” da chave de acesso.

Um pio soará uma vez, e o ângulo de inclinação invertido do espelho será registrado.

NOTA

● A configuração de fábrica (configuração padrão) para esta função é definida como espelho lateral dianteiro do passageiro. A configuração do espelho lateral direito e esquerdo/operação do espelho lateral dianteiro do passageiro pode ser alterada pela concessionária SUBARU. Entre em contato sua concessionária SUBARU para detalhes.

● O sistema armazena o ângulo do espelho ajustado por aproximadamente 45 segundos depois que o interruptor de ignição é girado para a posição “OFF”. Registre o ângulo do espelho enquanto a função de memória estiver disponível.

▽ Recuperação da posição da memória registrada com o botão “1” ou “2”

⚠ ADVERTÊNCIA

Certifique-se de pressionar o botão correto para recuperar sua posição da memória registrada. Se a posição do banco não for ideal para você, isso poderá afetar adversamente sua direção e reduzir a eficácia do cinto de segurança. Isso pode resultar em um acidente envolvendo ferimentos graves ou morte.

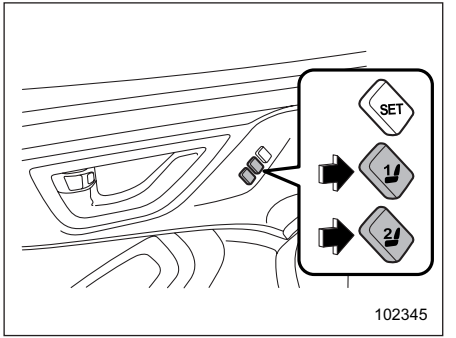

1. Coloque o interruptor de ignição para a posição “ON”.

2. Coloque a alavanca de câmbio na posição “P” e aplique o freio de estacionamento. Então, pressione o botão “1” ou “2”.

Um pio soará e o banco e o ângulo dos espelhos exteriores se moverão para a posição registrada.

Quando a alavanca de câmbio for movida para a posição “R”, o espelho externo se moverá para a posição de inclinação invertida registrada.

NOTA

● Uma posição de banco recuperada pode desviar conforme a função é utilizada continuamente ao longo do tempo.

● Uma posição de banco recuperada pode desviar se você tentar continuar operando o banco registrado na mesma direção quando o banco registrado já estiver no ponto mais distante possível de ajuste em qualquer direção.

● Se a bateria auxiliar de 12 V for removida, os dados de posição de memória registrados não serão excluídos.

● Quando o botão "1" ou "2" for pressionados dentro de 45 segundos após a abertura da porta do motorista, a posição registada do banco pode ser recuperada mesmo que o interruptor de ignição esteja na posição "OFF".

● Se os botões "1" e "2" forem pressionados ao mesmo tempo, a execução da recuperação da posição do banco pode não ser possível.

● Quando a posição recuperada for igual à posição atual do banco, um sinal sonoro soará duas vezes.

▽ Recuperação da posição da memória registrada com chave de acesso

1. Segure a chave de acesso registrada.

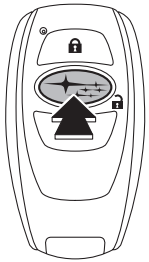

101978

2. Destrave a porta do motorista pressionando o botão "🔓" ou tocando no sensor atrás da maçaneta da porta.
3. Abra a porta do motorista.

Um pio soará e o banco e o ângulo dos espelhos exteriores se moverão para a posição registrada.

Quando a alavanca de câmbio for movida para a posição "R", o espelho externo se moverá para a posição de inclinação invertida registrada.

NOTA

● Uma posição de banco recuperada pode desviar conforme a função é utilizada continuamente ao longo do tempo.

● Uma posição de banco recuperada pode desviar se você tentar continuar operando o banco registrado na mesma direção quando o banco registrado já estiver no ponto mais distante possível de ajuste em qualquer direção.

● Se a posição da memória registrada não puder ser recuperada após a execução dos procedimentos anteriores, tente os procedimentos a seguir.

(1) Pressione o botão "SET" na porta do motorista.

(2) Pressione o botão "🔒" na chave de acesso ou o botão de trava da porta para travar as portas.

(3) Realize os procedimentos anteriores novamente.

● Se a função de acesso sem chave estiver desabilitada, a posição de memória do banco não poderá ser recuperada tocando no sensor atrás da maçaneta da porta do motorista. No entanto, a posição da memória ainda pode ser recuperada pressionando o botão "🔓" na chave de acesso. Para obter informações sobre como ativar/desativar a função de acesso sem chave, consulte "Desativando a função de acesso sem chave" ☞2-11.

● Se uma nova posição for registrada para a mesma chave de acesso, os dados da posição da memória registrada serão apagados.

– CONTINUAÇÃO –

- **Se você estiver carregando 2 ou mais chaves de acesso, a recuperação da posição do banco pode não ser possível.**
- **Se, enquanto estiver carregando uma chave de acesso, passarem-se 45 segundos depois de entrar na faixa de operação da função de acesso sem chave, poderá não ser possível recuperar a posição de memória registrada mesmo se a porta estiver aberta. Para a faixa de operação da função de acesso sem chave, consulte "Bloqueio e desbloqueio segurando a chave de acesso" ☞2-5.**

▽ **Apagar a posição da memória registrado com a chave de acesso**

1. Feche a porta do motorista.
2. Enquanto segura a chave de acesso e pressiona o botão "SET", pressione o botão "🔒" na chave de acesso.

Um pio soará e a posição da memória registrada será apagada.

NOTA

Após apagar a posição do banco, aguarde alguns instantes antes de registrar uma nova posição do banco.

■ Bancos traseiros

▼ **Apoio para braço**

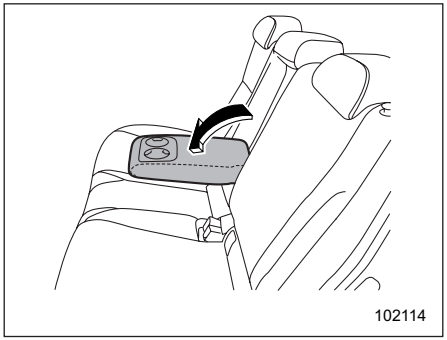

Para abaixar o apoio para braço, puxe a borda superior do apoio para braço.

⚠ ADVERTÊNCIA

Para evitar ferimentos graves, os passageiros nunca devem sentar-se no apoio para braço central.

▼ **Dobrando o encosto traseiro**

⚠ ADVERTÊNCIA

- **Ao dobrar o encosto, verifique se não há passageiros ou objetos no banco traseiro. Isso cria um risco de ferimentos ou danos materiais se o encosto do banco cair de repente.**
- **Nunca permita que os passageiros viajem no encosto traseiro dobrado ou na área de carga. Isso pode resultar em ferimentos graves ou morte.**
- **Prenda todos os objetos e itens especialmente longos para evitar que sejam lançados dentro do veículo e causem ferimentos graves durante uma parada brusca, uma manobra de direção repentina ou uma aceleração rápida.**

1. Abaixe os apoios de cabeça.

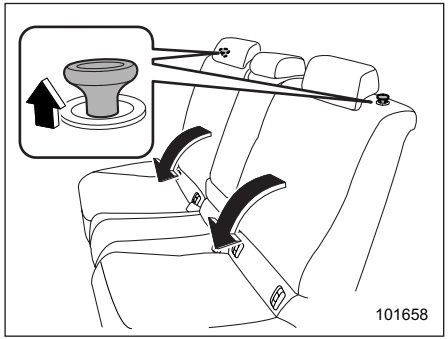

2. Destrave o encosto puxando o botão de liberação da trava e, em seguida, dobre o encosto para baixo.

▼ **Retorne o encosto do banco traseiro**

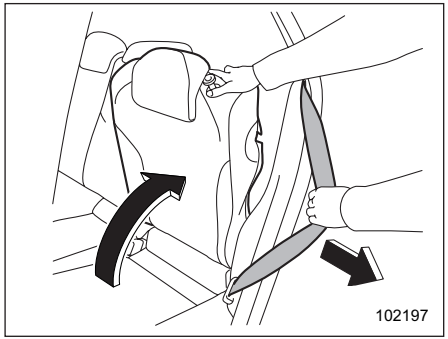

⚠ ADVERTÊNCIA

Ao retornar o encosto à sua posição original, observe a seguinte precaução.

A não observância da precaução pode danificar o cinto de segurança, prejudicando sua eficácia e, possivelmente, resultar em ferimentos graves.

- **Ao retornar o encosto à sua posição original, puxe o cinto de segurança na direção do exterior do veículo, de forma que ele não fique preso entre o encosto e o acabamento.**

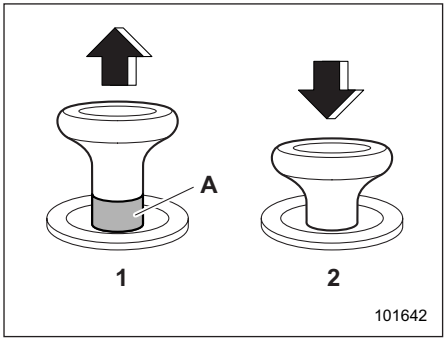

Botão de liberação da trava
1) Destravado
2) Travado
A) Marcador de destravamento em vermelho

Para retornar o encosto à sua posição original, levante o encosto até que ele se encaixe e verifique se o marcador de desbloqueio no botão de liberação da trava não está mais visível.

⚠ ADVERTÊNCIA

Quando você retornar o encosto para a posição original, verifique se o marcador de desbloqueio no botão de liberação da trava não está visível. Além disso, mova o encosto para frente e para trás para confirmar que ele está firmemente preso no lugar. Se o encosto não estiver preso firmemente no lugar, o encosto pode dobrar repentinamente em caso de frenagem brusca, ou objetos podem se mover para fora da área de carga, o que pode causar ferimentos graves ou morte.

– CONTINUAÇÃO –

■ Apoios de cabeça

⚠ ADVERTÊNCIA

Os apoios de cabeça dos bancos dianteiros foram desenvolvidos para serem instalados apenas nos bancos dianteiros. Os apoios de cabeça dos bancos traseiros são desenvolvidos para serem instalados apenas nos bancos traseiros. Não tente instalar os encostos de cabeça dos bancos dianteiros nos bancos traseiros ou os encostos de cabeça dos bancos traseiros nos bancos dianteiros.

NOTA

É possível ajustar apenas o ângulo dos apoios de cabeça dos bancos dianteiros. Ao instalar os apoios de cabeça dos bancos dianteiros, certifique-se de que o ângulo dos apoios de cabeça pode ser ajustado.

▼ Bancos dianteiros

Tanto o banco do motorista como o banco dianteiro do passageiro da frente são equipados com apoios de cabeça. Ambos os apoios de cabeça são ajustáveis das seguintes maneiras.

▽ Ajuste de altura

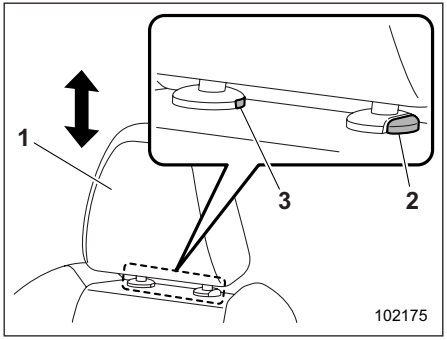

1) Apoio de cabeça
2) Botão de liberação
3) Botão Remover

Para levantar:

- Inferior à 1ª etapa

Puxe o apoio de cabeça para cima.

- 1ª etapa à 3ª etapa

Puxe o apoio de cabeça para cima enquanto pressiona o botão de liberação na parte superior do encosto.

Para abaixar:

Empurre o apoio de cabeça para baixo enquanto pressiona o botão de liberação na parte superior do encosto.

Para remover:

Enquanto pressiona o botão de remoção utilizando uma chave ou outro objeto pontiagudo, retire o apoio de cabeça.

Para instalar:

Instale o apoio de cabeça nos furos localizados na parte superior do encosto até o apoio de cabeça travar.

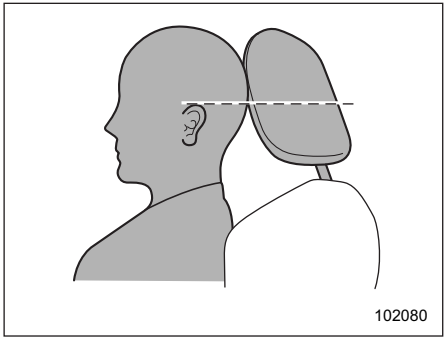

Cada apoio de cabeça deve ser ajustado de modo a que o centro do apoio de cabeça fique mais próximo do topo das orelhas do ocupante.

NOTA

Quando o apoio de cabeça não puder ser retirado ou instalado em razão da distância insuficiente entre o apoio de cabeça e o teto, incline o encosto e realize as tarefas de instalação e remoção.

▽ Ajuste de ângulo

O ângulo do apoio de cabeça pode ser ajustado em várias etapas. Mantendo uma postura de direção adequada, ajuste o apoio de cabeça para uma posição em que a parte de trás da sua cabeça esteja o mais perto possível do apoio de cabeça.

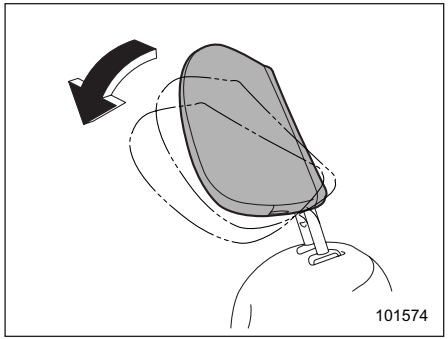

Para inclinar:

Incline o apoio de cabeça com a mão para a posição preferida. Você ouvirá um clique quando o apoio de cabeça travar no lugar.

Para retornar:

Incline o apoio de cabeça uma vez o mais para a frente possível. O apoio de cabeça retornará automaticamente à posição totalmente vertical. Então, ajuste novamente o apoio de cabeça para o ângulo preferido.

▼ Bancos traseiros

Ambos os bancos laterais das janelas traseiras e o banco central traseiro estão equipados com apoios de cabeça.

▽ Posição lateral da janela dos bancos traseiros

⚠ CUIDADO

O apoio de cabeça não é destinado para ser utilizado na posição recolhida. Antes de se acomodar no banco, levante o apoio de cabeça para a posição estendida.

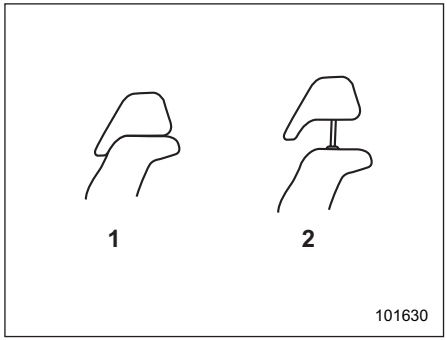

1) Quando não utilizado (posição retraída)
2) Quando utilizado (posição estendida)

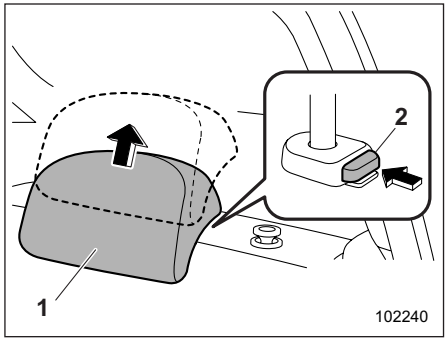

1) Apoio de cabeça
2) Botão de liberação

Para levantar:

Puxe o apoio de cabeça para cima.

– CONTINUAÇÃO –

Para abaixar:

Empurre o apoio de cabeça para baixo enquanto pressiona o botão de liberação na parte superior do encosto.

Para remover:

Enquanto pressiona o botão de liberação, puxe o apoio de cabeça.

Para instalar:

Instale o apoio de cabeça nos furos localizados na parte superior do encosto até o apoio de cabeça travar.

Quando os bancos não estiverem ocupados, abaixe os apoios de cabeça para melhorar a visibilidade para trás.

▽ Posição do banco central traseiro

⚠ CUIDADO

O apoio de cabeça não é destinado para ser utilizado na posição recolhida. Antes de se acomodar no banco, levante o apoio de cabeça para a posição estendida.

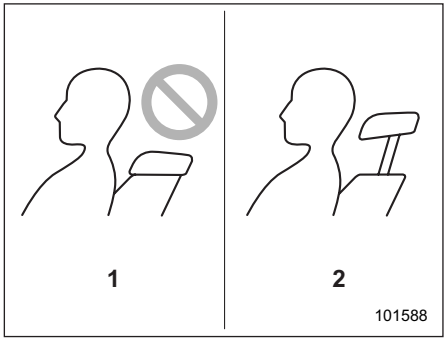

1) Quando não utilizado (posição retraída)
2) Quando utilizado (posição estendida)

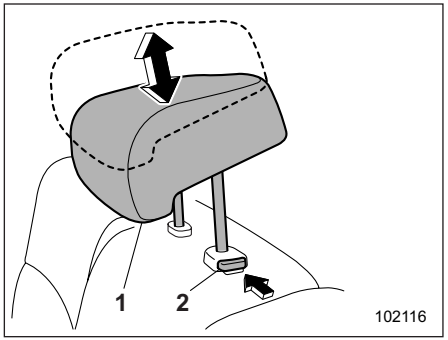

1) Apoio de cabeça
2) Botão de liberação

Para levantar:

Puxe o apoio de cabeça para cima.

Para abaixar:

Empurre o apoio de cabeça para baixo enquanto pressiona o botão de liberação na parte superior do encosto.

Para remover:

Enquanto pressiona o botão de liberação, puxe o apoio de cabeça.

Para instalar:

Instale o apoio de cabeça nos furos localizados na parte superior do encosto até o apoio de cabeça travar.

Quando o banco central traseiro não estiver ocupado, abaixe o apoio de cabeça para melhorar a visibilidade para trás.

Aquecedor do banco (se equipado)

O aquecedor do banco está equipado nos bancos dianteiros.

O aquecedor do banco funciona quando o interruptor de ignição está na posição “ACC” ou “ON”.

CUIDADO

- **Há a possibilidade de que pessoas com pele delicada sofram leves queimaduras, mesmo em baixas temperaturas, se utilizarem o aquecedor do banco por um longo período de tempo. Ao utilizar o aquecedor, certifique-se sempre de avisar as pessoas envolvidas.**
- **Não coloque nada no banco que o isole contra o calor, como um cobertor, almofada ou itens semelhantes. Isso pode causar superaquecimento do aquecedor do banco.**
- **Quando o banco estiver suficientemente aquecido ou antes de sair do veículo, desligue o aquecedor do banco.**

NOTA

O uso do aquecedor do banco por um longo período de tempo enquanto o sistema e-BOXER não está funcionando pode causar descarga da bateria auxiliar de 12 V.

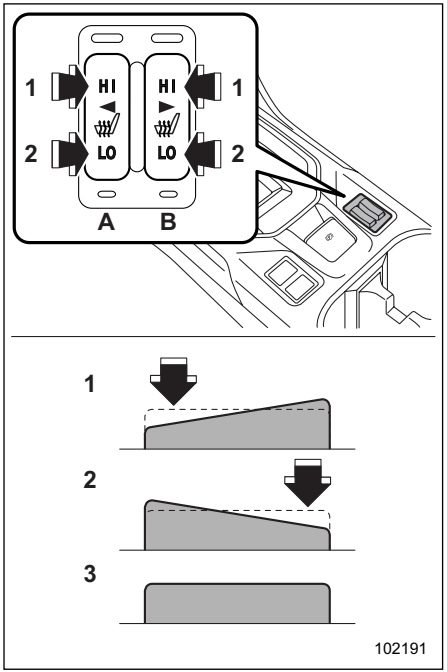

1) HI – Aquecimento rápido
2) LO – Aquecimento normal
3) DESLIGADA
A) Lado esquerdo
B) Lado direito

Para ligar o aquecedor do banco, pressione a posição “LO” ou “HI” no interruptor, conforme desejado, dependendo da temperatura.

Selecionar a posição “HI” fará com que o banco aqueça mais rapidamente.

Para desligar o aquecedor do banco, pressione levemente o lado oposto da posição atual.

O indicador localizado no interruptor acende quando o aquecedor do banco está em operação.

Cintos de segurança

■ Dicas de segurança do cinto de segurança

⚠ ADVERTÊNCIA

- **Todas as pessoas no veículo devem afivelar os cintos de segurança ANTES que o veículo comece a se mover. Caso contrário, a possibilidade de ferimentos graves se torna maior no caso de uma parada repentina ou acidente.**
- **Todos os cintos devem encaixar perfeitamente para fornecer retenção total. Cintos frouxos não são tão eficazes na prevenção ou redução de ferimentos.**
- **Cada cinto de segurança é desenvolvido para suportar apenas uma pessoa. Nunca use um único cinto para duas ou mais pessoas - mesmo crianças. Caso contrário, isso pode resultar em ferimentos graves ou morte em caso de acidente.**
- **Substitua todos os conjuntos de cinto de segurança, incluindo retratores e acessórios de fixação usados pelos ocupantes de um veículo que tenha sofrido um acidente grave. Além disso, certifique-se de substituir os conjuntos de cintos de segurança que mostrarem sinais de esgarçamento ou que tiverem sido cortados. O conjunto inteiro deve ser substituído, mesmo que o dano não seja óbvio.**
- **Ao substituir um cinto de segurança, o novo cinto de segurança deve ser homologado e destinado para instalação na mesma posição do cinto de segurança substituído.**
- **Ao usar o cinto de segurança, insira a lingueta na fivela correta. Caso contrário, isso pode resultar em ferimentos graves ou morte em caso de acidente.**
- **Não aperte o cinto de segurança com uma criança no colo. Caso contrário, isso pode resultar em ferimentos graves ou morte em caso de acidente.**
- **Nunca use um cinto torcido ou invertido. Em um acidente, isso pode aumentar o risco ou a gravidade da lesão.**
- **Mantenha o cinto abdominal o mais baixo possível em seus quadris. Em uma colisão, isso espalha a força do cinto abdominal sobre os ossos do quadril mais fortes, ao invés de atravessar o abdômen mais fraco.**
- **Os cintos de segurança oferecem máxima restrição quando o ocupante se senta bem ereto no banco. Para reduzir o risco de deslizar sob o cinto de segurança em uma colisão, os encostos dos bancos dianteiros devem ser sempre utilizados na posição vertical enquanto o veículo estiver em funcionamento. Caso os encostos dos bancos dianteiros não sejam utilizados na posição vertical em uma colisão, o risco de deslizar sob o cinto abdominal e do cinto abdominal deslizar para cima no abdômen aumentará e ambos podem resultar em ferimentos internos graves ou morte.**
- **Não coloque almofadas ou qualquer outro material entre ocupantes e encostos ou almofadas do assento. Isso aumentará o risco de escorregar sob o cinto abdominal e do cinto abdominal deslizar para cima no abdômen e ambos podem resultar em lesões internas graves ou morte.**

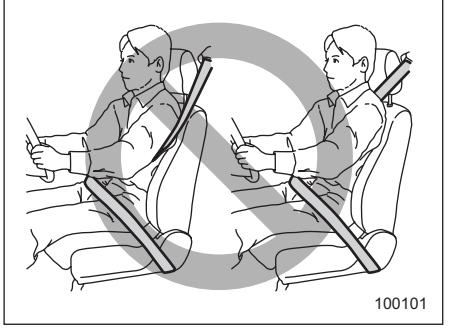

⚠ ADVERTÊNCIA

Nunca coloque o cinto diagonal debaixo do braço ou por trás das costas. Se ocorrer um acidente, isso pode aumentar o risco ou a gravidade da lesão.

⚠ CUIDADO

As peças metálicas do cinto de segurança podem ficar muito quentes em um veículo que ficou fechado em dias ensolarados; elas podem queimar um ocupante. Não toque nas partes quentes até que esfriem.

▼ Bebês ou crianças pequenas

Use um sistema de retenção infantil adequado para o seu veículo. Consulte "Sistemas de retenção infantil" ☞1-30.

▼ Crianças

⚠ ADVERTÊNCIA

Coloque as crianças com menos de 12 anos de idade ou 1,5 m de altura (4 pés e 11 polegadas) ou menos no banco TRASEIRO, devidamente retidas o tempo todo por um dispositivo de retenção infantil ou um cinto de segurança, o que for apropriado para a idade, altura e peso da criança.

O airbag SRS se infla com velocidade e força consideráveis e pode ferir ou até mesmo matar crianças, especialmente se elas tiverem até 12 anos de idade ou 1,5 m de altura (4 pés e 11 polegadas) ou menos e não estiverem bem presas ou presas incorretamente. Como as crianças são mais leves e mais frágeis do que os adultos, o risco de serem feridas no acionamento é maior.

Prenda TODOS os tipos de dispositivos de retenção infantil (incluindo bancos infantis virados para a frente) nos bancos TRASEIROS em todos os momentos.

NUNCA INSTALE UM ASSENTO INFANTIL NO BANCO DIANTEIRO. ISSO PODE CAUSAR LESÕES GRAVES OU MORTE PARA A CRIANÇA, POR COLOCAR A CABEÇA DA CRIANÇA PRÓXIMO DEMAIS DO AIRBAG SRS.

De acordo com as estatísticas de acidentes, as crianças ficam mais seguras quando estão devidamente presas nas posições dos bancos traseiros do que nos bancos dianteiros. Para instruções e precauções relativas ao sistema de retenção infantil, consulte "Sistemas de retenção infantil" ☞1-30.

Se uma criança for grande demais para um sistema de retenção infantil, a criança deve sentar-se no banco traseiro e ser retida utilizando os cintos de segurança. De acordo com as estatísticas de acidentes, as crianças ficam mais seguras quando estão devidamente presas nas posições dos bancos traseiros do que nos bancos dianteiros. Nunca permita que uma criança se levante ou ajoelhe no banco.

Os cintos de segurança são projetados sob a suposição de que ocupantes de tamanho adulto os usarão. Se a parte do ombro do cinto cruzar o rosto ou o pescoço, aproxime a criança da fivela do cinto para ajudar a proporcionar um bom ajuste ao cinto diagonal. Deve-se tomar cuidado para colocar o cinto abdominal o mais baixo possível nos quadris e não na cintura da criança. Se a porção do ombro do cinto não puder ser posicionada corretamente, um sistema de retenção infantil deve ser utilizado. Nunca coloque o cinto diagonal sob o braço ou por trás das costas da criança.

– CONTINUAÇÃO –

▼ **Mulheres grávidas**

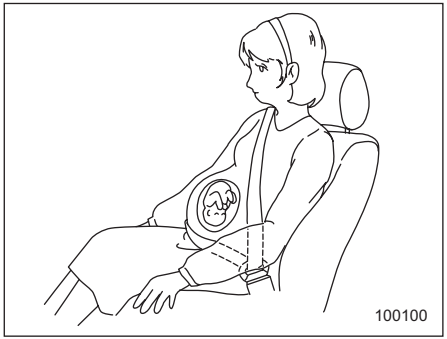

Mulheres grávidas também precisam usar os cintos de segurança. Elas devem consultar seu médico para recomendações específicas. O cinto abdominal deve ser utilizado de maneira segura e o mais baixo possível sobre os quadris, não sobre a cintura.

■ Retrator com Travamento de Emergência (ELR)

Todos os cintos de segurança no veículo têm um Retrator com Travamento de Emergência (ELR).

O retrator com travamento de emergência permite o movimento normal do corpo, mas o retrator trava automaticamente durante uma parada súbita, impacto ou se você puxar o cinto muito rapidamente para fora do retrator.

■ Retrator com Travamento Automático / Retrator com Travamento de Emergência (ALR/ELR) (modelos da Austrália)

Em alguns modelos, cada cinto de segurança do passageiro traseiro possui um Retrator com Travamento Automático / Retrator com Travamento de Emergência (ALR/ELR). O Retrator com Travamento Automático / Retrator com Travamento de Emergência funciona normalmente como um Retrator com Travamento de Emergência (ELR). O ALR/ELR possui um modo de travamento adicional, “modo Retrator com Travamento Automático (ALR)”, destinado a fixar um sistema de retenção infantil.

Primeiro verifique se o modo ALR está equipado para os cintos de segurança do veículo. Se o modo ALR estiver equipado, os cintos de segurança funcionam como segue.

Quando um cinto de segurança é puxado completamente e é então retraído, mesmo que levemente, o retrator trava o cinto de segurança nessa posição e o cinto de segurança não pode ser estendido. Quando o cinto é rebobinando, cliques serão ouvidos indicando que o retrator funciona como um ALR. Quando o cinto de segurança é totalmente retraído, o modo ALR é cancelado e o modo ELR é restaurado.

Para modelos com cintos de segurança ALR/ELR, ao fixar um sistema de retenção infantil nos bancos traseiros utilizando um cinto de segurança na direção voltada para frente, o cinto de segurança deve ser trocado para o modo Retrator com Travamento Automático (ALR). Para obter instruções sobre como instalar o sistema de retenção infantil utilizando um cinto de segurança, consulte “Instalação de sistemas de retenção infantil com cinto de segurança” ☞1-44.

Quando o sistema de retenção infantil for removido, certifique-se de que o retrator seja restaurado ao modo de Retrator com Travamento de Emergência (ELR), permitindo que o cinto de segurança se retraia completamente.

■ Luz de advertência do cinto de segurança e sinal sonoro

Consulte “Luz de advertência do cinto de segurança e sinal sonoro” ☞3-10.

■ Apertando o cinto de segurança

▼ **Cintos de segurança dianteiros**

1. Ajuste a posição do banco de acordo com o procedimento a seguir.

Banco do motorista Ajuste o encosto para a posição vertical. Mova o encosto o mais longe possível do volante, mantendo o controle total do veículo.

Banco dianteiro do passageiro: Ajuste o encosto para a posição vertical. Mova o banco o mais para trás possível.

2. Sente-se bem encostado no banco.

3. Pegue a lingueta e puxe o cinto para fora lentamente. Não deixe que fique torcido.
   - Se o cinto parar antes de alcançar a fivela, retorne o cinto levemente e puxe-o mais devagar.
   - Se o cinto ainda assim não destravar, deixe o cinto retrair-se levemente após puxá-lo com força, e puxe-o lentamente para fora novamente.

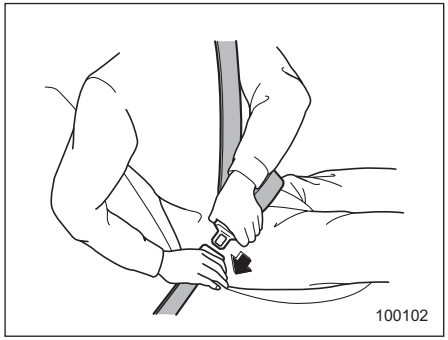

4. Insira a lingueta na fivela até ouvir um clique.

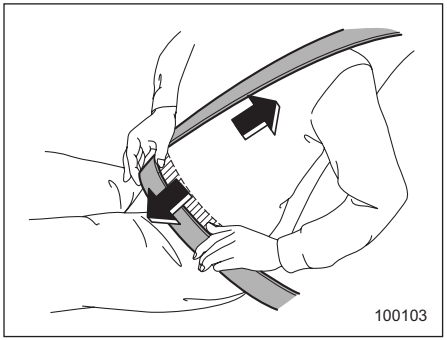

5. Para apertar a parte do abdômen, puxe o cinto diagonal.

6. Coloque o cinto abdominal o mais baixo possível nos quadris, e não na cintura.

▽ Ajustando a altura da âncora do cinto diagonal do banco dianteiro

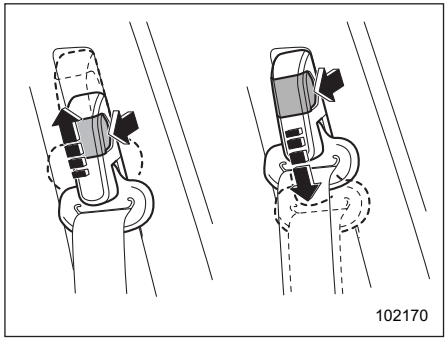

A altura da âncora do cinto diagonal deve ser ajustada na posição mais adequada para o motorista/passageiro dianteiro. Sempre ajuste a altura da âncora de modo que o cinto diagonal passe sobre o meio do ombro sem tocar o pescoço.

Para levantar:

Puxe o botão de liberação e deslize a âncora para cima.

Para abaixar:

Puxe o botão de liberação e deslize a âncora para baixo.

Puxe a âncora para baixo para ter certeza de que está travada no lugar.

– CONTINUAÇÃO –

⚠ ADVERTÊNCIA

Ao usar os cintos de segurança, certifique-se de que a parte do ombro do cinto não passe sobre o pescoço. Se isso acontecer, ajuste a âncora do cinto de segurança para uma posição mais baixa. Posicionar o cinto diagonal sobre o pescoço pode resultar em lesões no pescoço durante uma frenagem súbita ou em uma colisão.

▽ Soltando o cinto de segurança

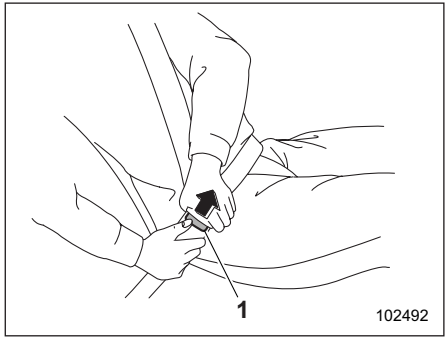

1) Botão

1. Aperte o botão na fivela.

2. Faça com que o cinto de segurança se retraia lentamente para evitar que o cinto de segurança seja enrolado ou torcido.

Antes de fechar a porta, certifique-se de que os cintos estejam devidamente retraídos para evitar que o cinto se prenda na porta.

▼ Cintos de segurança traseiros (exceto cinto de segurança central traseiro)

1. Sente-se bem encostado no banco.

2. Pegue a lingueta e puxe o cinto para fora lentamente. Não deixe que fique torcido.

- Se o cinto parar antes de alcançar a fivela, retorne o cinto levemente e puxe-o mais devagar.
- Se o cinto ainda assim não destravar, deixe o cinto retrair-se levemente após puxá-lo com força, e puxe-o lentamente para fora novamente.

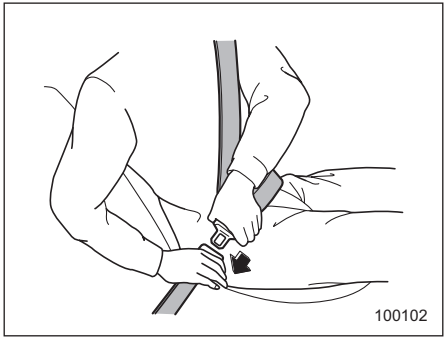

3. Insira a lingueta na fivela até ouvir um clique.

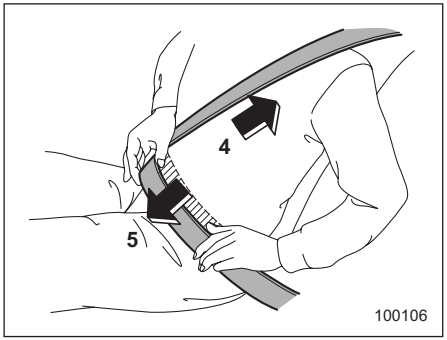

4. Para apertar a parte do abdômen, puxe o cinto diagonal.

5. Coloque o cinto abdominal o mais baixo possível nos quadris, e não na cintura.

▽ Soltando o cinto de segurança

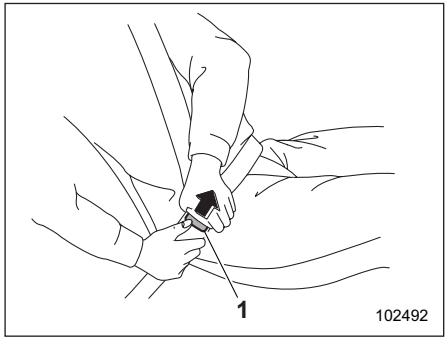

1) Botão

1. Aperte o botão na fivela.

2. Faça com que o cinto de segurança se retraia lentamente para evitar que o cinto de segurança seja enrolado ou torcido.

Antes de fechar a porta, certifique-se de que os cintos estejam devidamente retraídos para evitar que o cinto se prenda na porta.

▼ Cinto de segurança central traseiro

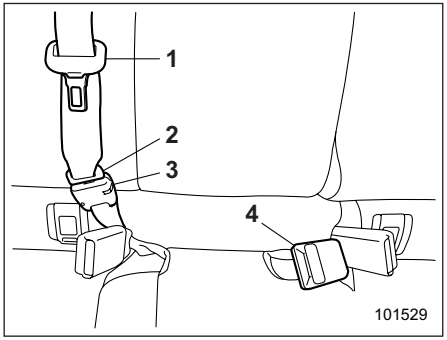

1) Lingueta do cinto de segurança central
2) Placa de lingueta da Âncora
3) Fecho da Âncora
4) Fivela do cinto de segurança central

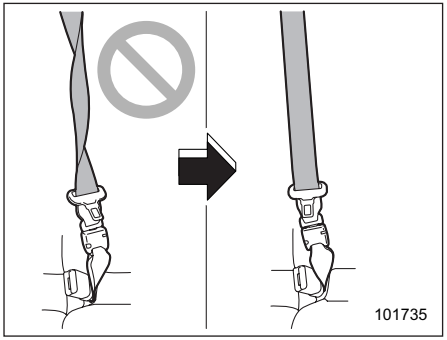

⚠ ADVERTÊNCIA

Apertar o cinto de segurança com o cinto torcido pode aumentar o risco ou a gravidade da lesão em um acidente. Ao apertar o cinto depois que ele é puxado para fora do retrator, especialmente ao inserir a lingueta da âncora na fivela de acoplamento (no lado direito), sempre verifique se o cinto não está torcido.

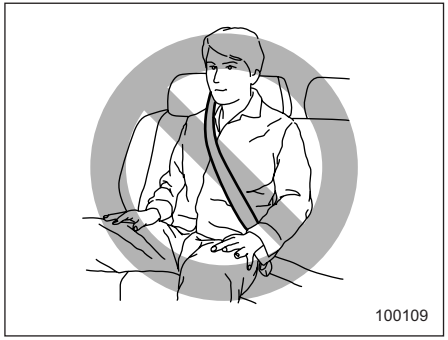

⚠ ADVERTÊNCIA

- **Certifique-se de apertar as duas linguetas nas respectivas fivelas.**

– CONTINUAÇÃO –

Se o cinto de segurança for utilizado apenas como um cinto diagonal (com a lingueta da âncora não presa à fivela no lado direito), ele não poderá prender o usuário adequadamente no lugar em caso de acidente, resultando possivelmente em ferimentos graves ou morte.

- **Certifique-se de levantar o apoio de cabeça para a posição estendida antes de passar o cinto de segurança pela guia do cinto. Utilizar a guia do cinto com o apoio de cabeça na posição recolhida pode resultar em ferimentos graves.**

O cinto de segurança central traseiro fica guardado no suporte do cinto de segurança no lado direito da área de carga.

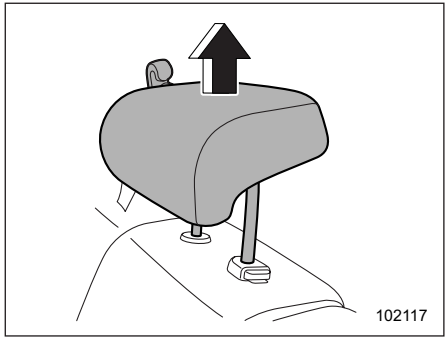

1. Levante o apoio de cabeça para a posição estendida. Não remova o apoio de cabeça.

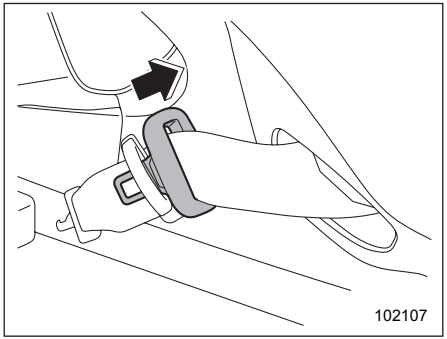

2. Remova a lingueta da âncora do suporte do cinto e retire o cinto de segurança lentamente.

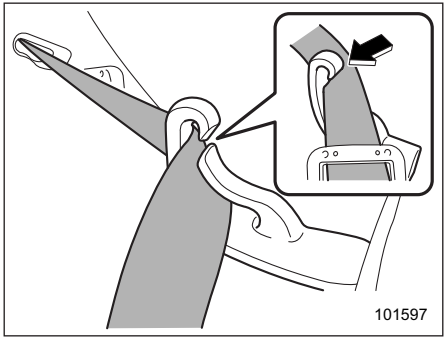

3. Depois de retirar o cinto de segurança, passe-o pela guia do cinto da seguinte maneira: Primeiro insira uma extremidade do cinto no espaço aberto na guia do cinto; em seguida, deslize o resto do cinto para dentro, de modo que todo o cinto se encaixe no interior.

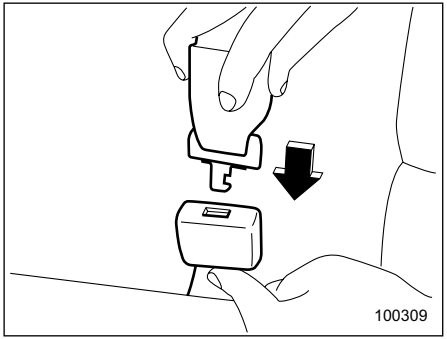

4. Após confirmar que o cinto não está torcido, insira a lingueta da âncora presa na ponta do cinto na fivela do lado direito até ouvir um clique.
   - Se o cinto parar antes de alcançar a fivela, retorne o cinto levemente e puxe-o mais devagar.
   - Se o cinto ainda assim não destravar, deixe o cinto retrair-se levemente após puxá-lo com força, e puxe-o lentamente para fora novamente.

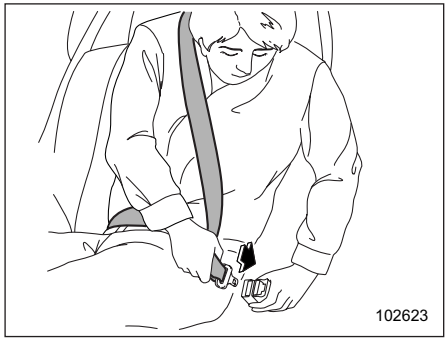

5. Insira a lingueta do cinto de segurança central na fivela do cinto de segurança central marcada “CENTER” no lado esquerdo até ouvir um clique.

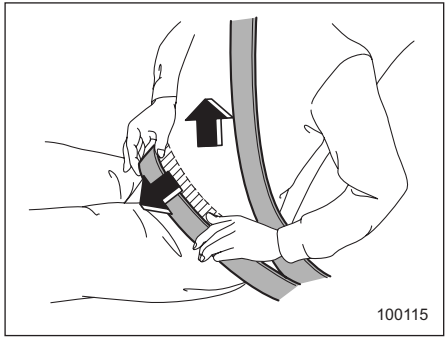

6. Para apertar a parte do abdômen, puxe o cinto diagonal.

7. Coloque o cinto abdominal o mais baixo possível nos quadris, e não na cintura.

▽ Soltando o cinto de segurança

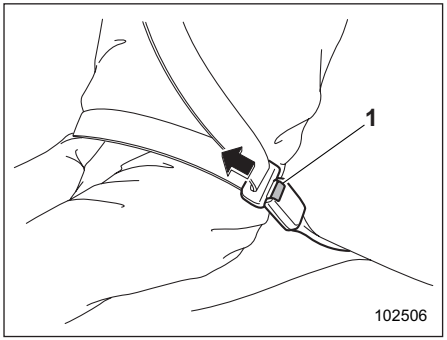

1) Botão

1. Pressione o botão de liberação da fivela central do cinto de segurança (no lado esquerdo) para soltar o cinto de segurança.

NOTA

Quando o encosto é rebatido para maior área de carga, é necessário desconectar a lingueta da âncora.

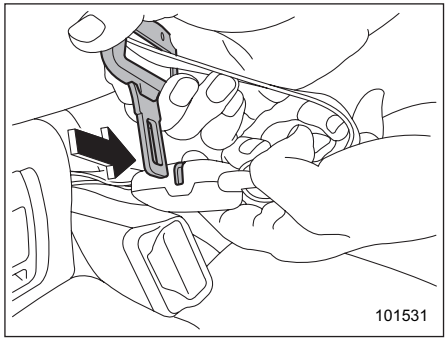

2. Insira uma lingueta ou outro objeto pontiagudo na fenda da fivela da âncora do lado direito e empurre-o para dentro. A lingueta da âncora se desconectará da fivela.

– CONTINUAÇÃO –

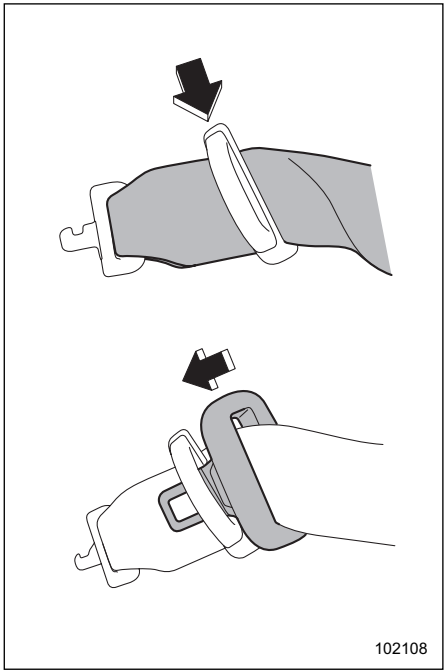

3. Deixe o retrator enrolar o cinto. Você deve segurar a extremidade do cinto e guiá-la de volta para o retrator enquanto estiver enrolando. Em seguida, passe o cinto sob o suporte do cinto e insira a lingueta da âncora no suporte.

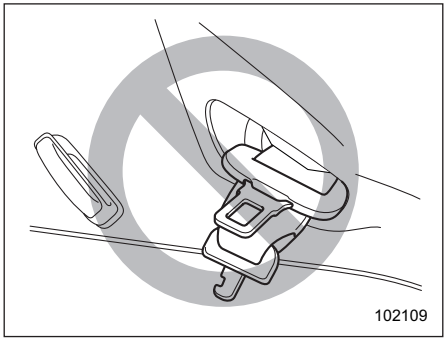

⚠ CUIDADO

- **Não permita que o retrator enrole o cinto de segurança muito rapidamente. Caso contrário, as linguetas de metal podem bater contra o acabamento, resultando em um acabamento danificado.**
- **Enrole o cinto de segurança completamente para que as linguetas sejam bem guardadas. Uma lingueta pendurada pode balançar e bater contra o acabamento durante a direção, causando danos ao acabamento.**

■ Manutenção do cinto de segurança

Para limpar os cintos de segurança, utilize sabão neutro e água morna. Nunca descore ou tinja os cintos porque isso pode afetar gravemente a sua resistência.

Inspecione os cintos de segurança e os acessórios, incluindo o cinto e todas as peças periodicamente para rachaduras, furos, cortes, rasgos, danos, parafusos soltos ou áreas desgastadas. Substitua os cintos de segurança, mesmo que apenas danos menores sejam encontrados.

⚠ CUIDADO

- **Mantenha os cintos livres de polimentos, óleos, produtos químicos e particularmente ácido de bateria.**
- **Nunca tente fazer modificações ou alterações que impeçam o cinto de segurança de funcionar corretamente.**

Pré-tensionadores do cinto de segurança

Os seguintes cintos de segurança possuem um pré-tensionador.

- Cinto de segurança do motorista
- Cinto de segurança dianteiro do passageiro
- Janela traseira - cinto de segurança lateral (se equipado)

Os pré-tensionadores dos cintos de segurança são desenvolvidos para serem acionados em caso de acidente que envolva uma colisão frontal ou lateral de moderada a grave.

■ Cinto de segurança dianteiro com pré-tensionadores de cinto de segurança abdominal e diagonal

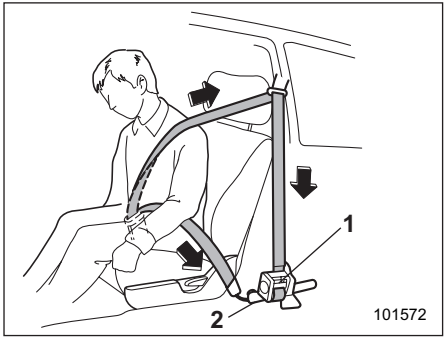

1) Conjunto do retrator do cinto de segurança (pré-tensionador do cinto de segurança e limitador de força adaptativo (se equipado))
2) Pré-tensionador do cinto abdominal

O sensor de pré-tensionador também funciona como segue:

- Sensor de airbag frontal SRS
- Sensor de impacto lateral
- Sensor de impacto das portas dianteiras

Se o sensor detectar uma determinada quantidade predeterminada de força durante uma colisão frontal ou lateral, o cinto de segurança dianteiro é rapidamente puxado para dentro pelo pré-tensionador para compensar a folga de modo a que o cinto retenha o ocupante do banco dianteiro com mais eficácia.

O pré-tensionador do cinto de segurança do motorista e do passageiro dianteiro inclui um dispositivo de redução de tensão que limita as forças de pico exercidas pelo cinto de segurança no ocupante em caso de colisão.

- Limitador de força adaptativo (se equipado)

O limitador de força adaptativo do lado do motorista selecionará uma carga de redução para o tamanho adequado do corpo do ocupante, conforme detectado pelo sensor de posição do banco do motorista.

O limitador de força adaptativo do lado do passageiro dianteiro selecionará uma carga de redução para o tamanho adequado do corpo do ocupante, conforme detectado pelo sensor de detecção do ocupante.

- Quando um pré-tensionador de cinto de segurança é ativado

Um ruído operacional será ouvido e uma pequena quantidade de fumaça será liberada. Essas ocorrências são normais e não são nocivas. Esta fumaça não indica um incêndio no veículo.

Uma vez ativado o pré-tensionador do cinto de segurança, o retrator do cinto de segurança permanece travado. Consequentemente, o cinto de segurança não pode ser puxado e retraído e, portanto, deve ser substituído.

– CONTINUAÇÃO –

▼ **Em caso de acidente com capotamento, colisões frontais ou colisões laterais, os seguintes componentes operarão simultaneamente**

	Pré-tensionadores dos cintos diagonais dos bancos dianteiros	Pré-tensionadores dos cintos abdominais dos bancos dianteiros	Pré-tensionador do cinto de segurança do passageiro da janela traseira (se equipado)
Colisões frontais	○	○	○
Colisões laterais*1	○	—	—
Colisões laterais*2	—	—	—
Acidentes com capotamento	—	—	—
Impacto traseiro	—	—	—
Impactos menores	—	—	—

○: Ativado
—: Não ativado

*1: Quando os sensores de impacto da coluna central ou os sensores de impacto da porta dianteira detectam uma força de impacto
*2: Quando os sensores de impacto dos para-lamas das rodas traseiras detectam uma força de impacto

NOTA

- **Pré-tensionadores de cintos de segurança não são desenvolvidos para serem acionados em pequenos impactos frontais ou impactos traseiros.**
- **Os pré-tensionadores do cinto de segurança do motorista e do passageiro e os airbags dianteiros SRS funcionam simultaneamente. Nos modelos com sistema de detecção de ocupantes do passageiro dianteiro, mesmo que o airbag SRS frontal do passageiro dianteiro não funcione porque o banco do passageiro não está ocupado, o pré-tensionador do banco dianteiro do passageiro funcionará em combinação com o pré-tensionador do airbag SRS/cinto de segurança do motorista.**
- **Pré-tensionadores são desenvolvidos para funcionar em uma base única. No caso de um pré-tensionador ser acionado, recomendamos que os conjuntos de retrator do cinto de segurança do motorista e do passageiro dianteiro sejam substituídos por peças originais SUBARU por sua concessionária autorizada SUBARU.**
- **Se o cinto de segurança dianteiro não se retrair ou não puder ser puxado em razão de um mau funcionamento ou ativação do pré-tensionador, recomendamos que entre em contato com a sua concessionária SUBARU assim que possível.**

Ao utilizar um cinto de segurança equipado com um limitador de carga, ele é instalado na posição de banco dianteiro.

- **Se o conjunto do retrator do cinto de segurança dianteiro ou a área no entorno forem danificados, recomendamos que entre em contato com a sua concessionária SUBARU assim que possível.**
- **Ao vender seu veículo, pedimos que você explique ao comprador que ele possui pré-tensionadores de cinto de segurança alertando o comprador sobre o conteúdo desta seção.**

■ Cinto de segurança traseiro do lado da janela com pré--tensionadores de cintos de segurança (se equipado)

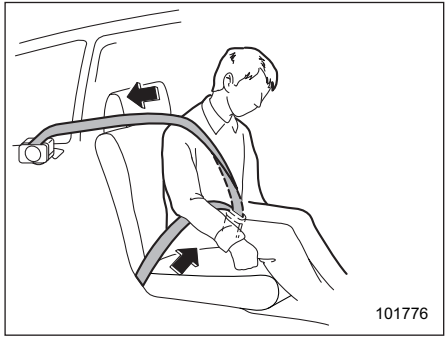

Pré-tensionador do cinto de segurança traseiro do lado da janela

Se os sensores de airbag dianteiro SRS detectarem uma determinada quantidade de força predeterminada durante uma colisão frontal, o cinto de segurança traseiro será rapidamente puxado para dentro pelo pré-tensionador para compensar a folga do banco traseiro.

Quando um pré-tensionador de cinto de segurança for acionado, um ruído operacional será ouvido e uma pequena quantidade de fumaça será liberada. Essas ocorrências são normais e não são nocivas. Esta fumaça não indica um incêndio no veículo.

Uma vez ativado o pré-tensionador do cinto de segurança, o retrator do cinto de segurança permanece travado. Consequentemente, o cinto de segurança não pode ser puxado e retraído e, portanto, deve ser substituído.

NOTA

- **Pré-tensionadores de cintos de segurança não são desenvolvidos para serem acionados em pequenos impactos frontais, em impactos laterais ou traseiros, ou em acidentes com capotamento.**
- **Os pré-tensionadores do cinto de segurança das laterais das janelas traseiras e os airbags dianteiros SRS funcionam simultaneamente.**
- **Pré-tensionadores são desenvolvidos para funcionar em uma base única. No caso de um pré-tensionador ser acionado, recomendamos que os conjuntos de retrator do cinto de segurança do lado das janelas traseiras sejam substituídos por peças originais SUBARU por sua concessionária autorizada SUBARU.**
- **Se o cinto de segurança das laterais das janelas traseiras não se retrair ou não puder ser puxado em razão de um mau funcionamento ou ativação do pré-tensionador, recomendamos que entre em contato com a sua concessionária SUBARU assim que possível. Ao utilizar um cinto de segurança equipado com um limitador de carga, ele é instalado na posição lateral da janela dos bancos traseiros.**
- **Se o conjunto do retrator do cinto de segurança das laterais das janelas traseiras ou a área no entorno forem danificados, recomendamos que entre em contato com a sua concessionária SUBARU assim que possível.**
- **Ao vender seu veículo, pedimos que você explique ao comprador que ele possui pré-tensionadores de cinto de segurança alertando o comprador sobre o conteúdo desta seção.**

■ Dicas de segurança dos pré-tensionadores do cinto de segurança

⚠ ADVERTÊNCIA

- **Para obter a máxima proteção, os ocupantes devem se sentar em posição vertical com os cintos de segurança devidamente apertados. Consulte “Cintos de segurança” ☞1-16.**

– CONTINUAÇÃO –

- **Não modifique, remova ou golpeie os conjuntos do retrator do cinto de segurança equipados com pré-tensionadores de cintos de segurança ou a área no entorno. Isso pode resultar no acionamento acidental dos pré-tensionadores do cinto de segurança ou pode tornar o sistema inoperante, possivelmente resultando em ferimentos graves. Os pré-tensionadores do cinto de segurança não possuem peças que possam ser consertadas pelo usuário. Para a manutenção necessária dos retratores do cinto de segurança equipados com pré-tensionadores de cintos de segurança, consulte a sua concessionária SUBARU.**
- **Ao descartar os conjuntos do retrator do cinto de segurança equipados com pré-tensionadores de cintos de segurança ou ao desmontar o veículo inteiro em razão de danos de colisão ou por outras razões, recomendamos que consulte a sua concessionária SUBARU.**

■ Monitores do sistema

Um sistema de diagnóstico monitora continuamente a prontidão do pré-tensionador do cinto de segurança com o interruptor de ignição na posição “ON”. Os pré-tensionadores dos cintos de segurança compartilham o módulo de controla com o sistema de airbags SRS. Portanto, se ocorrer algum mau funcionamento no pré-tensionador do cinto de segurança, a luz de advertência do sistema de airbag SRS acenderá. Para detalhes, consulte “Monitoramento do sistema de airbag SRS” ☞1-80.

■ Manutenção do sistema

⚠ ADVERTÊNCIA

- **Ao descartar o conjunto do retrator do cinto de segurança ou ao desmontar o veículo inteiro danificado por uma colisão, recomendamos que consulte a sua concessionária SUBARU.**
- **A adulteração ou desconexão da fiação do sistema pode resultar no acionamento acidental do pré-tensionador do cinto de segurança e/ou do airbag SRS ou pode tornar o sistema inoperante, o que pode resultar em ferimentos graves. Não utilize equipamentos de teste elétricos em nenhum circuito relacionado ao pré-tensionador do cinto de segurança e aos sistemas de airbags SRS. Para a manutenção necessária do pré-tensionador do cinto de segurança, recomendamos que consulte a sua concessionária SUBARU mais próxima.**

⚠ CUIDADO

Para a localização dos sensores e dos módulos de controle de airbags SRS, consulte “Componentes” ☞1-63.

Se precisar de manutenção ou reparo nessas áreas ou perto dos retratores do cinto de segurança, recomendamos que este serviço seja realizado pela sua concessionária autorizada SUBARU.

NOTA

Se a parte dianteira ou lateral do veículo for danificada em um acidente de forma que o pré-tensionador do cinto de segurança não funcione, recomendamos que você entre em contato com a sua concessionária SUBARU o mais rápido possível.

■ Precauções contra modificação de veículo

Recomendamos que você consulte a sua concessionária SUBARU se quiser instalar peças acessórias em seu veículo.

⚠ CUIDADO

Não realize nenhuma das seguintes modificações. Tais modificações podem interferir no funcionamento adequado dos pré-tensionadores dos cintos de segurança.

- **Fixação de qualquer equipamento (barra de manobra, barra de proteção frontal, guinchos, limpa-neve, placa de proteção do cárter/deslizamento, etc.) à dianteira que não sejam peças acessórias originais SUBARU ou peças que correspondam à qualidade das peças genuínas SUBARU.**
- **Modificação do sistema de suspensão ou estrutura frontal.**
- **Instalação de um pneu de tamanho e construção diferente dos pneus especificados na etiqueta do veículo, fixado à coluna da porta do motorista ou especificado para modelos de veículos individuais neste Manual do Proprietário.**

Aviso do banco traseiro

Esta função solicita ao motorista que confirme a presença de passageiros e de cargas na parte traseira.

Esta função será ativada quando as portas traseiras forem abertas e fechadas.

Ela alerta o motorista por meio de mensagens de aviso no display do painel de instrumentos (LCD colorido) e emite um bipe quando o interruptor de ignição é colocado da posição “ON” para a posição “OFF”.

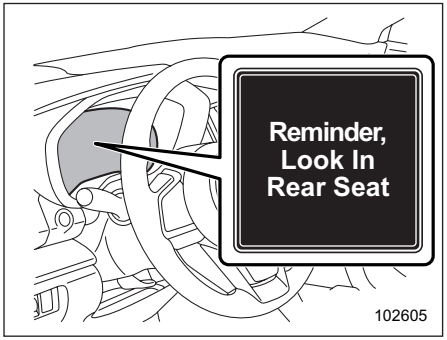

NOTA

- **Esta função não detecta diretamente passageiros e cargas no banco traseiro.**
- **Esta função detecta a abertura e o fechamento das portas traseiras. Nesta situação, há a possibilidade de ocorrer o seguinte fenômeno.**
  - **Pode alertar o motorista mesmo se não houver passageiros ou cargas no banco traseiro.**
  - **Pode não alertar o motorista, mesmo se houver passageiros e cargas no banco traseiro.**
- **Esta função pode ser ativada/desativada utilizando a função de personalização de instrumentos. Consulte “Configurações de funções e ajustes no display do painel de instrumentos (LCD colorido)” ☞34.**
- **A configuração LIGAR/DESLIGAR não será alterada mesmo que o interruptor de ignição esteja na posição OFF.**
- **A configuração ON/OFF retornará à configuração padrão se a bateria auxiliar de 12 V for removida.**

Sistemas de retenção infantil

■ Precauções de segurança

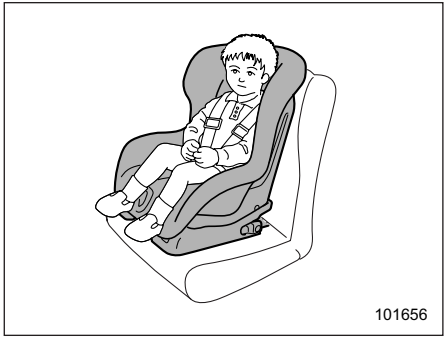

Bebês e crianças pequenas com 12 anos de idade ou menos ou até 1,5 m (4 pés e 11 polegadas) de altura devem sempre ser colocados em um sistema de retenção para bebês ou crianças no banco traseiro enquanto estiverem no veículo. Você deve utilizar um sistema de retenção para bebês ou crianças que seja apropriado para a idade e o tamanho da criança. Todos os sistemas de retenção infantil são projetados para serem fixados nos bancos do veículo.

As crianças podem ter sua segurança ameaçada em um acidente se seus bancos de retenção infantil não estiverem devidamente presos no veículo. Ao instalar o sistema de retenção infantil, siga atentamente as instruções do fabricante.

De acordo com as estatísticas de acidentes, as crianças ficam mais seguras quando estão devidamente presas nas posições dos bancos traseiros do que nos bancos dianteiros.

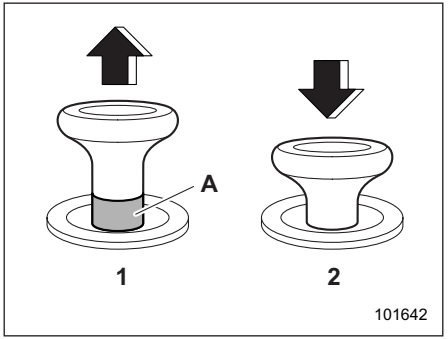

Botão de liberação da trava
1) Destravado
2) Travado
A) Marcador de destravamento em vermelho

⚠ ADVERTÊNCIA

- **Antes de instalar um sistema de retenção infantil, verifique se o marcador de desbloqueio no botão de destravamento do encosto do banco não pode ser visto para confirmar que o encosto do banco traseiro está bem fixo na posição. Se o encosto do banco traseiro não estiver travado de forma segura, isto pode resultar em ferimentos graves.**
- **Não deixe as crianças no carro sem supervisão. Altas temperaturas no interior do veículo podem causar insolação e desidratação, resultando em ferimentos graves ou morte.**

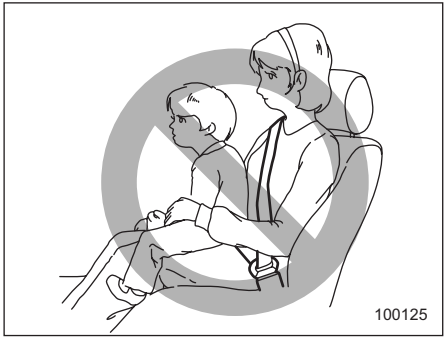

⚠ ADVERTÊNCIA

Nunca deixe um passageiro segurar uma criança no colo ou nos braços enquanto o veículo estiver em movimento.

O passageiro não pode proteger a criança (ou bebê) contra ferimentos em uma colisão, porque a criança ficará presa entre o passageiro e objetos dentro do veículo.

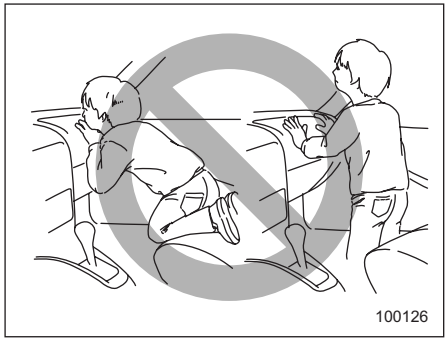

⚠ ADVERTÊNCIA

- **Crianças devem ser devidamente seguras em todos os momentos. Nunca permita que uma criança se levante ou ajoelhe em qualquer banco. Crianças soltas serão lançadas para a frente durante uma parada repentina ou acidente, e podem se ferir gravemente.**
- **Nunca permita que uma criança se levante, ou ajoelhe-se no banco dianteiro do passageiro, ou nunca segure uma criança no colo ou nos braços. O airbag SRS se infla com força considerável e pode ferir ou até mesmo matar a criança.**

■ Dicas de segurança para instalar sistemas de retenção infantil

⚠ ADVERTÊNCIA

- **Sistemas de retenção infantil e cintos de segurança podem aquecer em um veículo que tenha ficado fechado em dias ensolarados; eles podem queimar uma criança pequena. Verifique o sistema de retenção infantil antes de colocar uma criança nele.**
- **Anexar o sistema de retenção infantil para as âncoras corretamente. Ao utilizar as ancoragens ISOFIX, certifique-se de que não haja objetos estranhos ao redor das âncoras.**

  Além disso, os cintos de segurança não devem ficar presos atrás do sistema de retenção infantil. Certifique-se de que o sistema de retenção infantil esteja bem preso.

  Caso contrário, pode causar morte ou ferimentos graves em crianças ou outros passageiros em frenagens repentinas, desvios ou acidentes.
- **Não deixe um sistema de retenção infantil solto em seu veículo. Sistemas de retenção infantil soltos podem ser lançados dentro do veículo em uma parada repentina, curva ou acidente; eles podem acertar e ferir os ocupantes do veículo, além de resultar em ferimentos graves ou morte da criança.**

⚠ CUIDADO

Ao instalar um sistema de retenção infantil, siga as instruções do fabricante fornecidas com ele. Após instalar o sistema de retenção infantil, verifique se ele está bem preso no lugar. Se não for mantido firme e seguro, o risco de a criança sofrer lesões em caso de acidente pode ser aumentado.

– CONTINUAÇÃO –

■ Onde colocar um sistema de retenção infantil

A seguir estão as recomendações da SUBARU sobre onde colocar um sistema de retenção infantil em seu veículo.

⚠ ADVERTÊNCIA

- **Vários tipos de sistemas de retenção infantil podem esconder a fivela do banco vizinho. Se o ocupante do banco vizinho não puder apertar corretamente o cinto de segurança, essa pessoa deverá se mudar para um banco diferente. Se o cinto de segurança não puder ser corretamente fixado, existe o risco de ferimentos graves ou morte em caso de travagem repentina ou de colisão.**
- **Se o sistema de retenção infantil não puder ser instalado corretamente, pois ele entra em contato com o banco do motorista, mova o sistema de retenção infantil para um banco diferente. Se não puder ser instalado em um banco diferente (diferente do banco do motorista), ajuste o banco dianteiro para que o contato não ocorra.**

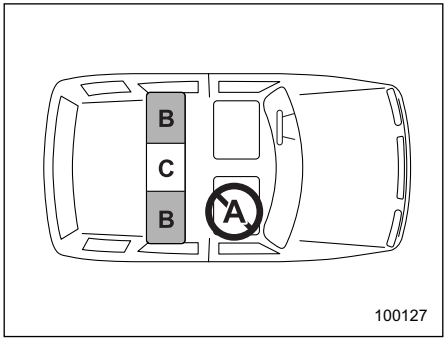

Modelos de direção à esquerda

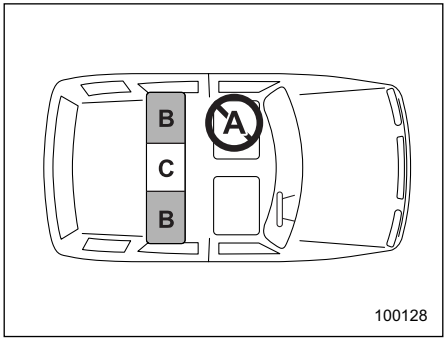

Modelos de direção à direita

A: Banco dianteiro do passageiro

Não instale um sistema de retenção infantil (incluindo assentos de elevação) em razão do risco que o airbag do passageiro apresenta para as crianças.

Para os modelos com o indicador ON/OFF do airbag frontal do passageiro dianteiro:

O sistema de retenção infantil (incluindo assentos de elevação) pode ser instalado neste banco quando for inevitável. Certifique-se de seguir as instruções exibidas a seguir. Consulte “Somente para os modelos com o indicador ON/OFF do airbag frontal do passageiro dianteiro - Ao instalar sistemas de retenção infantil no banco dianteiro do passageiro” ☞1-41.

Para os modelos sem o indicador ON/OFF do airbag frontal do passageiro dianteiro:

Apenas sistemas de retenção infantil virados para a frente (incluindo assentos de elevação) podem ser instalados neste banco e só devem ser instalados quando for inevitável. Certifique-se de seguir as instruções exibidas a seguir. Consulte “Somente para os modelos sem o indicador ON/OFF do airbag frontal do passageiro dianteiro - Ao instalar sistemas de retenção infantil no banco dianteiro do passageiro” ☞1-43.

B: Banco traseiro, posições de banco do lado da janela

Posições recomendadas para todos os tipos de sistemas de retenção infantil.

Nestas posições, o equipamento a seguir é fornecido para a instalação de um sistema de retenção infantil.

- Cintos de segurança com Retrator com Travamento de Emergência (ELR)
- Cintos de segurança com Retrator com Travamento Automático/Retrator com Travamento de Emergência (ALR/ELR) (modelos da Austrália)
- Barras de ancoragem ISOFIX
- Ancoragens do tirante superior

Alguns tipos de sistemas de retenção infantil não podem ser presos com segurança em razão da projeção da almofada do assento.

Nesta posição de assento, você deve utilizar somente um sistema de retenção infantil que tenha uma base inferior que se ajuste perfeitamente aos contornos da almofada do assento e que possa ser seguramente presa utilizando o cinto de segurança.

C: Banco traseiro, posição de banco central

O cinto de segurança ELR é fornecido nesta posição. Alguns tipos de sistemas de retenção infantil não podem ser presos com segurança em razão da projeção da almofada do assento. Nesta posição de assento, você deve utilizar somente um sistema de retenção infantil que tenha uma base inferior que se ajuste perfeitamente aos contornos da almofada do assento e que possa ser seguramente presa utilizando o cinto de segurança.

Ao instalar um sistema de retenção infantil na posição central do banco traseiro, levante o apoio de cabeça central.

Se um sistema de retenção infantil não for fixado corretamente no lugar, você deve instalar o sistema de retenção infantil em um banco traseiro, posição de assento do lado da janela.

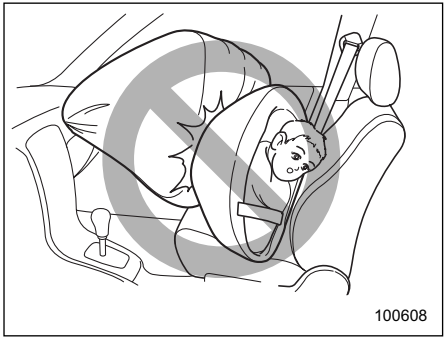

⚠ ADVERTÊNCIA

- **Prenda TODOS os tipos de sistemas de retenção infantil (incluindo bancos infantis virados para a frente) nos bancos TRASEIROS o tempo inteiro. O airbag SRS se infla com velocidade e força consideráveis e pode ferir ou até mesmo matar crianças, especialmente se elas não estiverem bem presas ou presas incorretamente. Como as crianças são mais leves e mais frágeis do que os adultos, o risco de serem feridas no acionamento é maior.**

De acordo com as estatísticas de acidentes, as crianças ficam mais seguras quando estão devidamente presas nas posições dos bancos traseiros do que nos bancos dianteiros.

- **NUNCA INSTALE UM ASSENTO INFANTIL NO BANCO DIANTEIRO. ISSO PODE CAUSAR LESÕES GRAVES OU MORTE PARA A CRIANÇA, POR COLOCAR A CABEÇA DA CRIANÇA PRÓXIMO DEMAIS DO AIRBAG SRS.**
- **Nunca instale um sistema de retenção infantil no banco dianteiro do passageiro. A força do acionamento rápido do airbag SRS frontal do passageiro dianteiro pode causar morte ou ferimentos graves à criança em caso de acidente.**

▼ Etiqueta de advertência

⚠ ADVERTÊNCIA

- **Etiquetas de advertência estão localizadas em ambos os lados da viseira do passageiro dianteiro. A etiqueta de advertência indica que é proibido instalar um sistema de retenção infantil virado para trás no banco dianteiro do passageiro.**

– CONTINUAÇÃO –

- **NUNCA utilize um sistema de retenção infantil voltado para trás em um banco protegido por um AIRBAG ATIVO na frente dele, MORTE ou LESÕES GRAVES para a CRIANÇA podem ocorrer.**

Etiqueta de advertência
A) AIRBAG

■ Escolhendo um sistema de retenção infantil

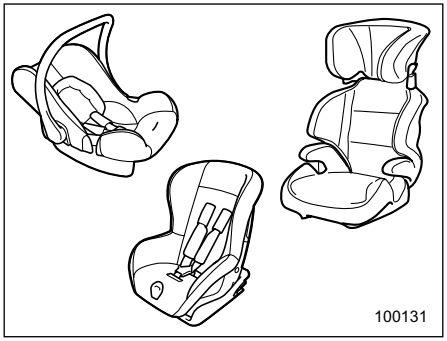

Escolha um sistema de retenção infantil que seja apropriado para o tamanho e a idade da criança, a fim de fornecer proteção adequada à criança.

Também é importante que o sistema de retenção infantil atenda aos padrões de segurança aplicáveis ao seu país.

Na maioria dos países europeus, os sistemas de retenção infantil devem atender aos requisitos dos regulamentos ECE nº44 ou Nº129. Ele pode ser identificado procurando a etiqueta de aprovação no sistema de retenção infantil ou a declaração de conformidade do fabricante na caixa e no sistema.

De acordo com o regulamento ECE Nº 44, os sistemas de retenção infantil são classificados nos cinco “grupos de massa” a seguir.

Grupo 0: para crianças com massa menor que 10 kg

Grupo 0+: para crianças com massa menor que 13 kg

Grupo I: para crianças com massa entre 9 e 18 kg

Grupo II: para crianças com massa entre 15 e 25 kg

Grupo III: para crianças com massa entre 22 e 36 kg

Para países europeus, consulte a tabela a seguir para o sistema de retenção infantil recomendado.

▼ Sistema de Retenção Infantil ECE R129

Os sistemas de retenção infantil devem atender aos requisitos de altura e idade especificados na ECE R129. A categoria de peso e altura adequada é indicada na etiqueta de aprovação da ECE R129. Escolha um sistema de retenção infantil que seja adequado para a criança.

Tipo de Sistema de Retenção Infantil	Altura ou idade adequada.*1
Cadeira de bebê (virada para trás)	Não há restrições de altura ou idade.
Banco para criança (virado para trás)	Não há restrições de altura ou idade.
Banco para criança (virado para frente)	Adequado para crianças com 76 cm ou mais de altura e 15 meses ou mais de idade.
Assento de elevação (virado para frente)	Adequado para crianças com 100 cm ou mais de altura.

*1: Verifique a etiqueta de aprovação da ECE R129 para escolher um sistema adequado de retenção infantil.

– CONTINUAÇÃO –

▼ Sistema de Retenção Infantil

Adequação do sistema de retenção infantil para cada posição do banco

Número da posição do banco			1			2	3	4
Posição do banco			Passageiro dianteiro			2ª fila à esquerda	2ª fileira no centro	2ª fila à direita
			Sem sistema de detecção de ocupantes	Com sistema de detecção de ocupantes				
				Airbag LIGADO	Airbag DESLIGADO			
Posição de banco adequada para cinto universal			Somente para frente	Somente para frente	Aplicável	Aplicável	Aplicável*1	Aplicável
Posição do assento i-Size (se aplicável)			—	—	—	Aplicável	—	Aplicável
Posição do banco adequada para fixação lateral (L1/L2)			—	—	—	Não aplicável	—	Não aplicável
Maior fixação adequada voltada para trás (R1/R2X/R2/R3)			—	—	—	R3	—	R3
Maior fixação adequada voltada para a frente (F2X/F2//F3)			—	—	—	F3	—	F3
Maior fixação adequada do banco de elevação (B2/B3)			—	—	—	B3	—	B3
Recomendar sistema de retenção infantil	Com cinto	Banco para criança SUBARU Baby Safe i-Size	Não aplicável	Não aplicável	Aplicável	Aplicável	Aplicável	Aplicável
		Banco para criança SUBARU Duo Plus	Aplicável	Aplicável	Aplicável	Aplicável	Aplicável	Aplicável
		Banco para criança SUBARU Kidfix XP	Aplicável	Aplicável	Aplicável	Aplicável	Aplicável	Aplicável
	ISOFIX	Banco para criança SUBARU Baby safe i-Size com Banco para criança SUBARU Baby Safe i-Size FLEX base*2	—	—	—	Aplicável	—	Aplicável
		Banco para criança SUBARU Duo Plus	—	—	—	Aplicável	—	Aplicável
		Banco para criança SUBARU Kidfix XP	—	—	—	Aplicável	—	Aplicável

*1: O sistema de retenção infantil com uma perna de apoio não pode ser utilizado na posição do banco central traseiro devido à forma do piso do veículo.
*2: Sistema de retenção infantil com uma perna de apoio i-Size.
—: Bancos que não estão equipados com as fixações inferiores para sistemas de retenção infantil.

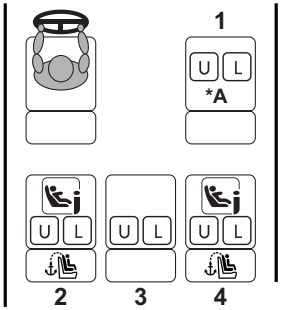

Modelos de direção à esquerda

*A: Ajuste do banco dianteiro do passageiro. Encosto: vertical

Ajuste para frente e para trás: a mais retraída

1) Passageiro dianteiro
2) 2ª fila à esquerda
3) 2ª fileira no centro
4) 2ª fila à direita

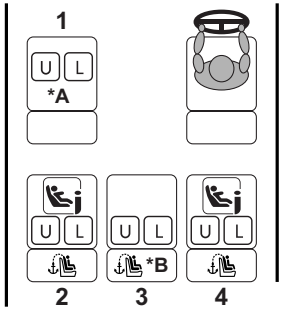

Modelos de direção à direita

*A: Ajuste do banco dianteiro do passageiro. Encosto: vertical

Ajuste para frente e para trás: a mais retraída

*B: Ancoragens do tirante superior: para banco central (modelos da Austrália)

1) Passageiro dianteiro
2) 2ª fila à esquerda
3) 2ª fileira no centro
4) 2ª fila à direita

Marca	Descrição
✕	Não é adequado para sistema de retenção infantil
U	Adequado para sistema de retenção infantil da categoria universal.
L	Para um sistema de retenção infantil que pode ser instalado em um SUBARU XV e-BOXER, consulte a lista de modelos de veículos aplicáveis para o sistema de retenção infantil ou o site do fabricante do sistema de retenção infantil.
i	Adequado para sistemas de retenção infantil i-Size ou ISOFIX.
	Adequado para sistemas de retenção infantil ISOFIX.
	Ancoragens do tirante superior estão equipadas.

– CONTINUAÇÃO –

Recomendar adequação do Sistema de Retenção Infantil para grupos de massa

Grupo de Massa		Sistema de Retenção Infantil
0	até 10 kg	Banco para criança SUBARU Baby Safe i-Size
0+	até 13 kg	
I	9 a 18 kg	Banco para criança SUBARU Duo Plus
II	15 a 25 kg	Banco para criança SUBARU Kidfix XP
III	22 a 36 kg	

Recomendar adequação do Sistema de Retenção Infantil para grupos de massa (com ancoragens rígidas ISOFIX)

Grupo de Massa		Classe de tamanho	Suporte fixador	Sistema de Retenção Infantil
alcofa		F	ISO/L1	—
		G	ISO/L2	—
0	até 10 kg	E	ISO/R1	—
0+	até 13 kg	E	ISO/R1	Recomende o Sistema de Retenção Infantil que atenda às normas ECE R129. Consulte a tabela do sistema de retenção infantil i-Size recomendado em 1-36.
		D	ISO/R2	
		C	ISO/R3	
I	9 a 18 kg	D	ISO/R2	—
		C	ISO/R3	—
		B	ISO/F2	—
		B1	ISO/F2X	Banco para criança SUBARU Duo Plus
		A	ISO/F3	—
II	15 a 25 kg			Banco para criança SUBARU Kidfix XP
III	22 a 36 kg			

*: Para os sistemas de retenção infantil recomendados pela SUBARU, recomendamos que você entre em contato com a sua concessionária SUBARU. Para outros sistemas de retenção infantil, consulte a lista de modelos de veículos aplicáveis para o sistema de retenção infantil ou o site do fabricante do sistema de retenção infantil para obter detalhes.

—: Os Sistemas de Retenção Infantil SUBARU não estão disponíveis.

– CONTINUAÇÃO –

Recomende o Sistema de Retenção Infantil i-Size que atenda às normas ECE R129.

Tipo de Sistema de Retenção Infantil	Altura ou idade adequada*1	Sistema de Retenção Infantil*2
Cadeira de bebê (virada para trás)	Não há restrições de altura ou idade.	Banco para criança SUBARU Baby safe i-Size com Banco para criança SUBARU Baby Safe i-Size FLEX base
Banco para criança (virado para trás)	Não há restrições de altura ou idade.	—
Banco para criança (virado para frente)	Adequado para crianças com 76 cm ou mais de altura e 15 meses ou mais de idade.*3	—
Assento de elevação (virado para frente)	Adequado para crianças com 100 cm ou mais de altura.	—

*1: Verifique a etiqueta de aprovação da ECE R129 para escolher um sistema adequado de retenção infantil.
*2: Para os sistemas de retenção infantil recomendados pela SUBARU, recomendamos que você entre em contato com a sua concessionária SUBARU. Para outros sistemas de retenção infantil, consulte a lista de modelos de veículos aplicáveis para o sistema de retenção infantil ou o site do fabricante do sistema de retenção infantil para obter detalhes.
*3: Alguns sistemas de retenção infantil são adequados como sistemas de retenção infantil voltados para a frente, para crianças com 71 cm ou mais de altura.
—: Os Sistemas de Retenção Infantil SUBARU não estão disponíveis.

■ Somente para os modelos com o indicador ON/OFF do airbag frontal do passageiro dianteiro - Ao instalar sistemas de retenção infantil no banco dianteiro do passageiro

⚠ ADVERTÊNCIA

- Nunca instale um sistema de retenção infantil quando o indicador ON do airbag frontal do passageiro dianteiro estiver aceso. Caso contrário, há um maior risco de lesão para a criança quando os airbags forem acionados, mesmo quando um sistema de retenção infantil for utilizado.
- Ao instalar um sistema de retenção infantil, siga as instruções do fabricante fornecidas com ele. Após instalar o sistema de retenção infantil, verifique se ele está bem preso no lugar. Se não for mantido firme e seguro, o risco em caso de acidente pode ser aumentado.
- Não coloque o apoio de cabeça removido no compartimento do passageiro para evitar que ele seja arremessado em uma parada repentina ou em uma curva acentuada.
- Quando o indicador de aviso do sistema de airbag SRS e o indicador de airbag dianteiro OFF do passageiro dianteiro estiverem acesos, o sistema de detecção de ocupantes pode estar com defeito. Nesse caso, instale o sistema de retenção infantil no banco traseiro.
- Ao instalar um sistema de retenção infantil virado para trás no banco dianteiro do passageiro, verifique se o indicador de airbag frontal do passageiro dianteiro está aceso enquanto a criança estiver sentada no sistema de retenção infantil.
- Quando o indicador do airbag frontal do passageiro dianteiro acender durante a condução, estacione o veículo no local seguro mais próximo e instale o sistema de retenção infantil no banco traseiro.
- Após instalar o sistema de retenção infantil com segurança no banco dianteiro do passageiro, verifique o status do indicador ON/OFF do airbag frontal do passageiro dianteiro.

⚠ CUIDADO

Por motivos de segurança, sempre instale um sistema de retenção infantil no banco traseiro. Quando for inevitável, o banco dianteiro do passageiro pode ser utilizado dependendo do status do indicador ON/OFF do airbag frontal do passageiro dianteiro. Para detalhes, consulte “Ao instalar o sistema de retenção infantil no banco dianteiro do passageiro” ☞1-42.

NOTA

As instruções contidas na etiqueta de advertência do AIRBAG não se aplicam quando todas as condições exigidas no Manual do Proprietário forem atendidas.

– CONTINUAÇÃO –

▼ Ao instalar o sistema de retenção infantil no banco dianteiro do passageiro

Quando você instalar um sistema de retenção infantil no banco dianteiro do passageiro, realize o procedimento a seguir.

1. Ajuste o banco dianteiro do passageiro da seguinte maneira.

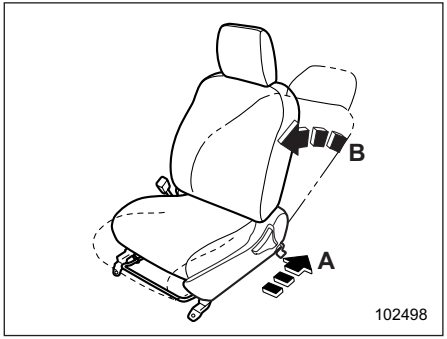

A) Posição do banco: Mais para trás
B) Encosto do banco: Vertical

2. Instale o sistema de retenção infantil no banco dianteiro do passageiro. Consulte "Instalação de sistemas de retenção infantil com cinto de segurança" ☞1-44.

3. Coloque e prenda a criança (ou bebê) no sistema de retenção infantil.

4. Verifique se o status do indicador ON/OFF do airbag frontal do passageiro dianteiro atende aos requisitos do sistema de retenção infantil.

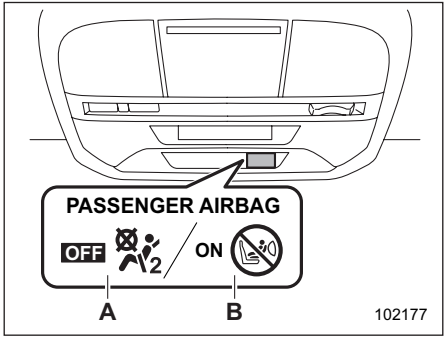

A) Indicador de airbag frontal do passageiro dianteiro DESLIGADO
B) Indicador do airbag frontal do passageiro dianteiro LIGADO

- **Status do indicador e sistema de retenção infantil aplicável**

	OFF está aceso	ON está aceso
Virado para frente	Aplicável	Aplicável
Virado para trás	Aplicável	Não aplicável

Quando o indicador de airbag frontal do passageiro dianteiro DESLIGADO está aceso:

Ambos os sistemas de retenção infantil virados para a frente e para trás podem ser instalados.

Quando o indicador do airbag frontal do passageiro dianteiro LIGADO está aceso:

Somente sistemas de retenção infantil virados para a frente podem ser instalados. Os sistemas de retenção infantil virados para trás não podem ser instalados. Para mais detalhes, consulte "Airbag SRS" ☞1-66.

NOTA

Dependendo do tipo e/ou do formato do sistema de retenção infantil e do peso da criança, o status do indicador do airbag frontal do passageiro dianteiro pode não atender aos requisitos do sistema de retenção infantil. Neste caso, instale o sistema de retenção infantil em um banco traseiro. Para detalhes sobre o indicador de airbag frontal do passageiro dianteiro LIGADO, consulte "Sistema de detecção de ocupantes" ☞1-66.

5. Verifique se o sistema de retenção infantil não está em contato com o apoio de cabeça. Se o sistema de retenção infantil entrar em contato com o apoio de cabeça, levante o apoio de cabeça para a posição estendida. Se o sistema de retenção infantil ainda fizer contato, remova o apoio de cabeça. Para detalhes, consulte "Apoios de cabeça" ☞1-12.

▼ **Procedimento de instalação**

Para o procedimento de instalação, consulte “Instalação de sistemas de retenção infantil com cinto de segurança” ☞1-44.

■ Somente para os modelos sem o indicador ON/OFF do airbag frontal do passageiro dianteiro - Ao instalar sistemas de retenção infantil no banco dianteiro do passageiro

⚠ ADVERTÊNCIA

- **Nunca instale um sistema de retenção infantil. Caso contrário, há um maior risco de lesão para a criança quando os airbags forem acionados, mesmo quando um sistema de retenção infantil for utilizado.**
- **Ao instalar um sistema de retenção infantil, siga as instruções do fabricante fornecidas com ele. Após instalar o sistema de retenção infantil, verifique se ele está bem preso no lugar. Se não for mantido firme e seguro, o risco em caso de acidente pode ser aumentado.**
- **Não coloque o apoio de cabeça removido no compartimento do passageiro para evitar que ele seja arremessado em uma parada repentina ou em uma curva acentuada.**
- **Quando o indicador de advertência do sistema de airbag SRS acender, instale o sistema de retenção infantil no banco traseiro.**

⚠ CUIDADO

Por motivos de segurança, sempre instale um sistema de retenção infantil no banco traseiro. Quando for inevitável, apenas o sistema de retenção infantil virado para a frente deve ser instalado no banco dianteiro do passageiro. Para detalhes, consulte “Ao instalar o sistema de retenção infantil no banco dianteiro do passageiro” ☞1-43.

▼ **Ao instalar o sistema de retenção infantil no banco dianteiro do passageiro**

Quando você instalar um sistema de retenção infantil no banco dianteiro do passageiro, realize o procedimento a seguir.

1. Ajuste o banco dianteiro do passageiro da seguinte maneira.

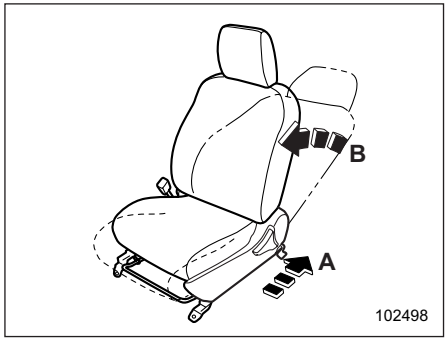

A) Posição do banco: Mais para trás
B) Encosto do banco: Vertical

2. Instale o sistema de retenção infantil no banco dianteiro do passageiro. Consulte “Instalação de sistemas de retenção infantil com cinto de segurança” ☞1-44.

3. Coloque e prenda a criança (ou bebê) no sistema de retenção infantil.

4. Verifique se o sistema de retenção infantil não está em contato com o apoio de cabeça. Se o sistema de retenção infantil entrar em contato com o apoio de cabeça, levante o apoio de cabeça para a posição estendida. Se o sistema de retenção infantil ainda fizer contato, remova o apoio de cabeça. Para detalhes, consulte “Apoios de cabeça” ☞1-12.

– CONTINUAÇÃO –

▼ **Procedimento de instalação**

Para o procedimento de instalação, consulte “Instalação de sistemas de retenção infantil com cinto de segurança” ☞1-44.

■ Instalação de sistemas de retenção infantil com cinto de segurança

▼ **Preparação para instalação de sistema de retenção infantil**

Primeiro, verifique se o Retrator com Travamento Automático (ALR) está equipado para os cintos de segurança do veículo, de acordo com o seguinte procedimento.

1. Retire o cinto de segurança completamente.
2. Recolha o cinto de segurança, mesmo que ligeiramente, e tente retirar o cinto de segurança novamente.
3. Se o cinto de segurança estiver travado nessa posição e não puder ser estendido, isso indica que um ALR está equipado para o cinto de segurança.

Quando o cinto de segurança estiver totalmente retraído, o modo ALR é cancelado e o modo Retrator com Travamento de Emergência (ELR) é restaurado.

NOTA

- **Para detalhes sobre o ELR, consulte “Retrator com Bloqueio de Emergência (ELR)” ☞1-18**.
- **Para detalhes sobre o ALR, consulte “Retrator de Travamento Automático / Retrator de Bloqueio de Emergência (ALR/ELR) (modelos da Austrália)” ☞1-18.**

▼ **Instalação de um sistema de retenção infantil virado para trás**

⚠ ADVERTÊNCIA

NUNCA INSTALE UM ASSENTO INFANTIL NO BANCO DIANTEIRO. ISSO PODE CAUSAR LESÕES GRAVES OU MORTE PARA A CRIANÇA, POR COLOCAR A CABEÇA DA CRIANÇA PRÓXIMO DEMAIS DO AIRBAG SRS.

NOTA

Para modelos com ALR:

Se o uso do modo ALR for recomendado pelas instruções do fabricante fornecidas com o sistema de retenção infantil, utilize o modo ALR.

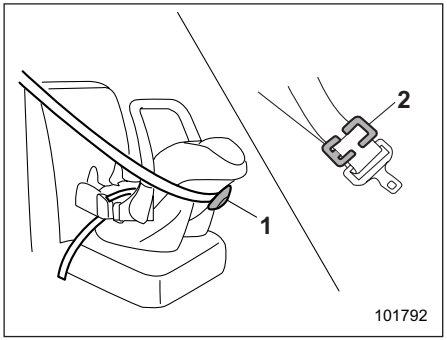

1) Dispositivo de travamento
2) Presilha de travamento

NOTA

Se o uso do dispositivo de travamento ou da presilha de travamento for recomendado pelas instruções do fabricante fornecidas com o sistema de retenção infantil, utilize o dispositivo de travamento ou a presilha de travamento para prender o sistema de retenção infantil.

Através das etapas a seguir, o sistema de retenção infantil é fixado com um cinto de segurança que está definido para o modo ELR.

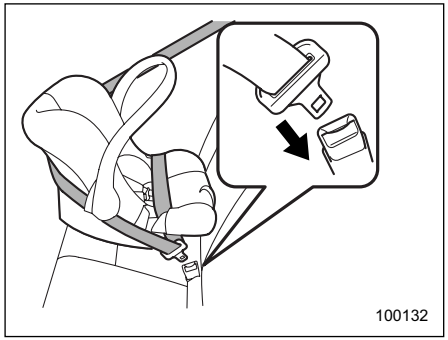

1. Coloque o sistema de retenção infantil na posição de banco traseiro.

2. Passe o cinto diagonal e abdominal através ou ao redor do sistema de retenção infantil seguindo as instruções fornecidas pelo fabricante.

3. Insira a lingueta na fivela até ouvir um clique.

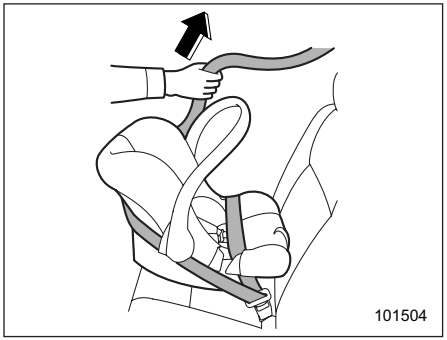

4. Tire a folga do cinto abdominal.

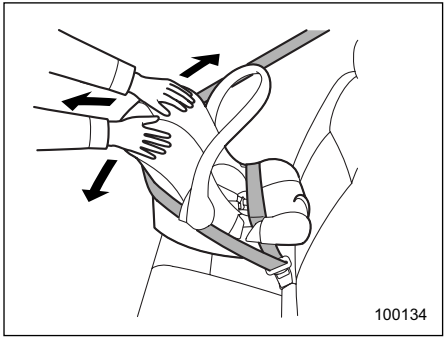

5. Empurre e puxe o sistema de retenção infantil para a frente e de um lado para o outro para verificar se ele está bem preso.

6. Para remover o sistema de retenção infantil, pressione o botão de liberação na fivela do cinto de segurança.

▼ Instalação do sistema de retenção infantil virado para a frente

Se o ALR não estiver equipado para o cinto de segurança, consulte “Modelos sem ALR” ☞1-45.

Se o ALR estiver equipado para o cinto de segurança, consulte “Modelos com ALR” ☞1-47.

▽ Modelos sem ALR

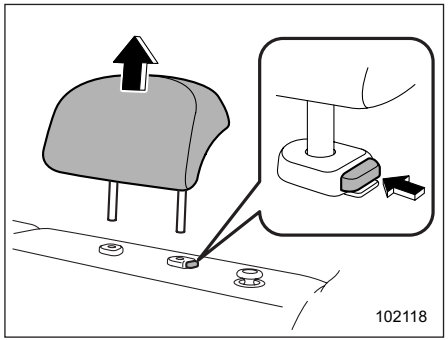

1. Ajuste o apoio de cabeça da seguinte maneira. (Exceto para banco central)

(1) Retire o apoio de cabeça da posição dos bancos traseiros onde o sistema de retenção infantil deve ser instalado.

(2) Guarde o apoio de cabeça removido na área de carga.

– CONTINUAÇÃO –

⚠ CUIDADO

Não coloque o apoio de cabeça que foi removido no compartimento do passageiro para evitar que seja arremessado no compartimento de passageiros em uma parada repentina ou uma curva acentuada.

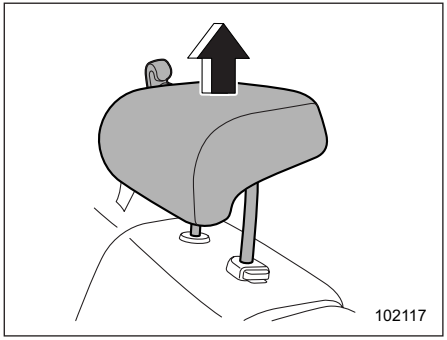

(Para banco central)

Levante o apoio de cabeça para a posição estendida. Não remova o apoio de cabeça.

2. Coloque o sistema de retenção infantil do assento.

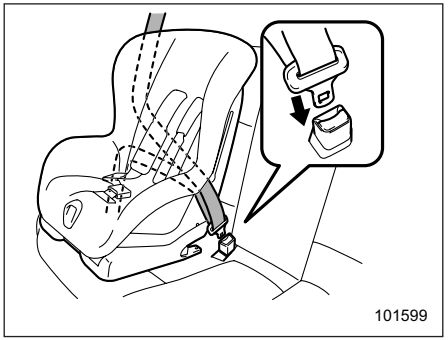

3. Passe o cinto diagonal e abdominal através ou ao redor do sistema de retenção infantil seguindo as instruções fornecidas pelo fabricante.

4. Insira a lingueta na fivela até ouvir um clique.

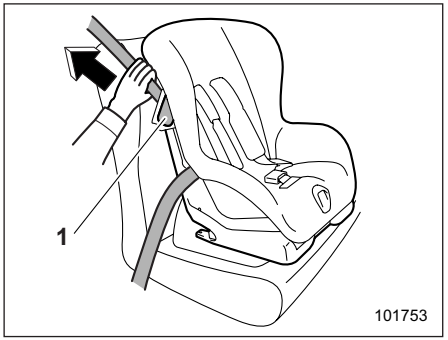

1) Alavanca de travamento

5. Solte a alavanca de travamento do sistema de retenção infantil e passe o cinto de segurança através da alavanca de travamento.

6. Tire a folga do cinto abdominal. Neste momento, para prender o sistema de retenção infantil com mais firmeza, use seu peso para empurrá-lo para baixo no assento enquanto aperta o cinto de segurança.

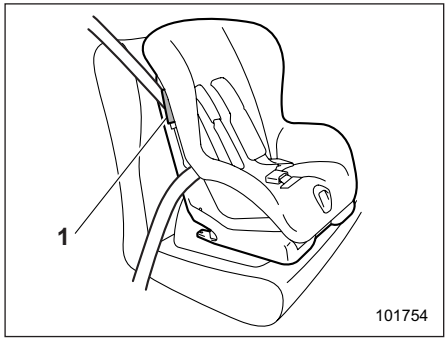

1) Alavanca de travamento

7. Trave a alavanca de travamento do sistema de retenção infantil para fixar o cinto diagonal.

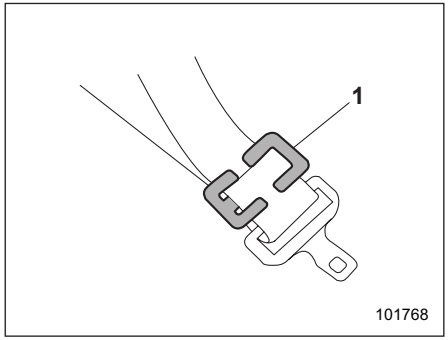

1) Presilha de travamento

8. Se o seu sistema de retenção infantil não estiver equipado com um trava (recurso de travamento do cinto de segurança), prenda o sistema de retenção infantil utilizando uma presilha de travamento.

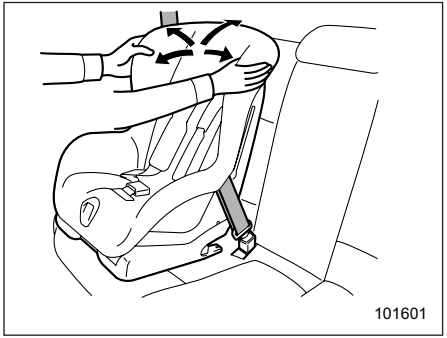

9. Antes de sentar uma criança no sistema de retenção infantil, tente movê-lo para frente e para trás e para a direita e para a esquerda, para verificar se ele está bem preso. Às vezes, um sistema de retenção infantil pode ser preso com mais firmeza ao empurrá-lo para baixo na almofada do assento e, em seguida, apertar o cinto de segurança.

▽ **Modelos com ALR**

NOTA

Se o uso do modo ALR não for recomendado pelas instruções do fabricante fornecidas com o sistema de retenção infantil, utilize a alavanca de travamento ou a presilha de travamento ao invés de utilizar o modo ALR. Neste caso, consulte a seção anterior "Modelos sem ALR" ☞1-45.

Através das etapas a seguir, o sistema de retenção infantil é fixado mudando o cinto de segurança do modo ELR para o modo ARL.

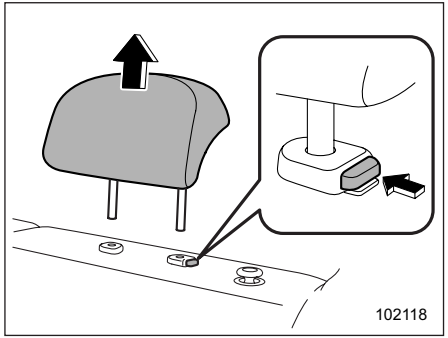

1. Ajuste o apoio de cabeça da seguinte maneira. (Exceto para banco central)

(1) Retire o apoio de cabeça da posição dos bancos traseiros onde o sistema de retenção infantil deve ser instalado.

(2) Guarde o apoio de cabeça removido na área de carga.

– CONTINUAÇÃO –

⚠ CUIDADO

Não coloque o apoio de cabeça que foi removido no compartimento do passageiro para evitar que seja arremessado no compartimento de passageiros em uma parada repentina ou uma curva acentuada.

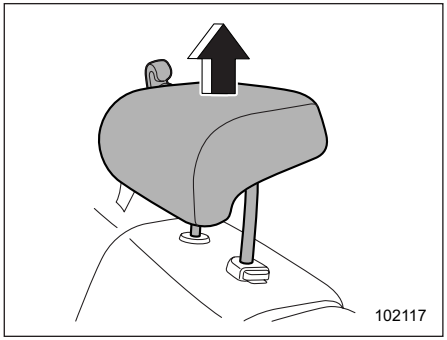

(Para banco central)

Levante o apoio de cabeça para a posição estendida. Não remova o apoio de cabeça.

2. Coloque o sistema de retenção infantil no banco.

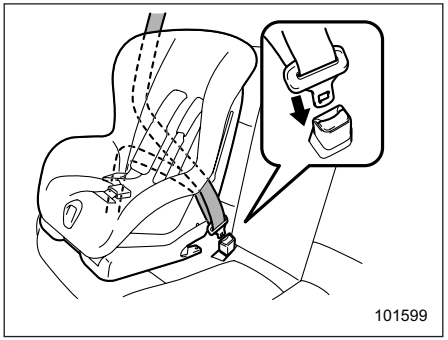

3. Passe o cinto diagonal e abdominal através ou ao redor do sistema de retenção infantil seguindo as instruções fornecidas pelo fabricante.

4. Insira a lingueta na fivela até ouvir um clique.

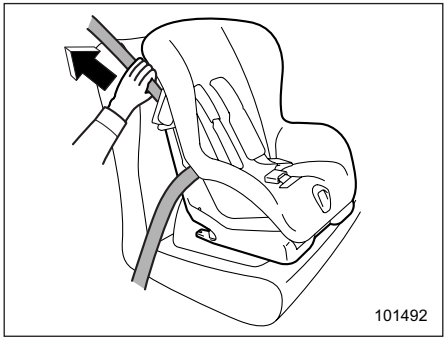

5. Tire a folga do cinto abdominal.

6. Puxe completamente o cinto de segurança do retrator para mudar o retrator de Retrator com Travamento de Emergência (ELR) para a função de Retrator com Travamento Automático (ALR). Em seguida, permita que o cinto seja rebobinado no retrator. Conforme o cinto é rebobinado, cliques serão ouvidos indicando que o retrator funciona como ALR.

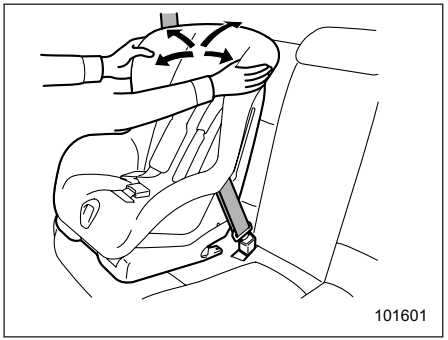

7. Antes de sentar uma criança no sistema de retenção infantil, tente movê-lo para frente e para trás e para a direita e para a esquerda, para verificar se ele está bem preso. Às vezes, um sistema de retenção infantil pode ser preso com mais firmeza ao empurrá-lo para baixo na almofada do assento e, em seguida, apertar o cinto de segurança.

8. Puxe a porção do ombro do cinto para confirmar que ele não pode ser puxado para fora (ALR funcionando corretamente).

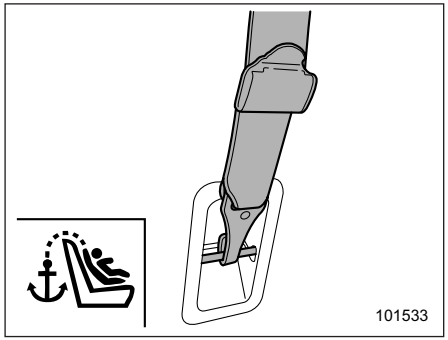

9. Se o sistema de retenção infantil precisar de um tirante superior, trave o gancho na âncora do tirante superior e aperte o tirante superior. Para instruções adicionais, consulte “Ancoragens do tirante superior” ☞1-54.

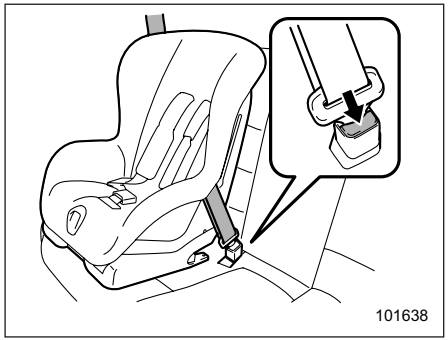

10. Para remover o sistema de retenção infantil, pressione o botão de liberação na fivela do cinto de segurança e deixe o cinto retrair completamente. O cinto retornará ao modo ELR.

NOTA

Quando o sistema de retenção infantil não estiver mais em uso, remova-o e restaure a função ELR do retrator. Essa função é restaurada permitindo que o cinto de segurança se retraia completamente.

■ Instalação de um assento de elevação

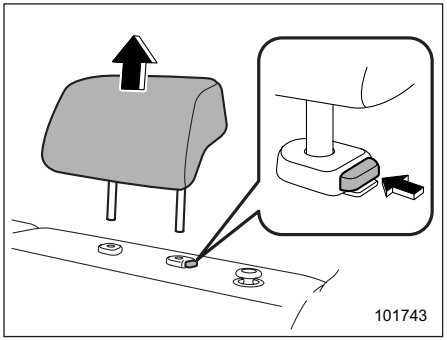

1. Ajuste o apoio de cabeça da seguinte maneira. (Exceto para banco central)
   (1) Retire o apoio de cabeça da posição dos bancos traseiros onde o sistema de retenção infantil deve ser instalado.
   (2) Guarde o apoio de cabeça removido na área de carga.

⚠ CUIDADO

Não coloque o apoio de cabeça que foi removido no compartimento do passageiro para evitar que seja arremessado no compartimento de passageiros em uma parada repentina ou uma curva acentuada.

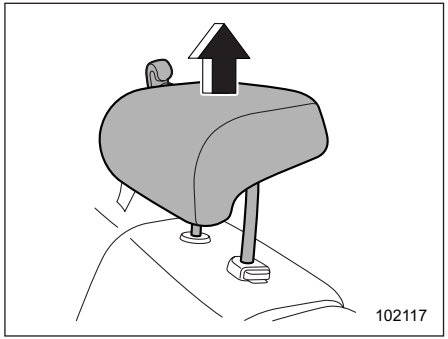

(Para banco central)

Levante o apoio de cabeça para a posição estendida. Não remova o apoio de cabeça.

– CONTINUAÇÃO –

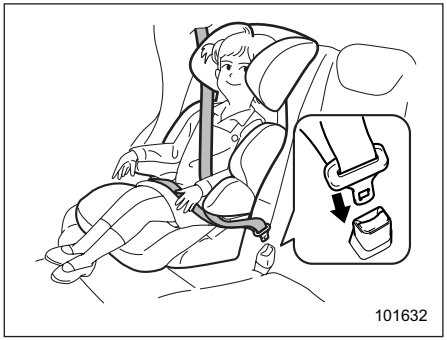

2. Coloque o assento de elevação na posição de banco traseiro e coloque a criança nele. A criança deve sentar-se bem encostada no assento de elevação.

3. Passe o cinto diagonal e abdominal através ou ao redor do assento de elevação seguindo as instruções fornecidas pelo fabricante.

4. Insira a lingueta na fivela até ouvir um clique. Tome cuidado para não torcer o cinto de segurança.

Certifique-se de que o cinto de ombro está posicionado no centro do ombro da criança e que o cinto abdominal esteja posicionado o mais baixo possível nos quadris da criança.

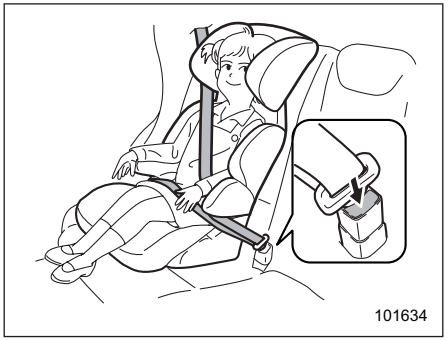

5. Para remover o assento de elevação, pressione o botão de liberação na fivela do cinto de segurança e deixe o cinto retrair.

⚠ ADVERTÊNCIA

- **Nunca use um cinto torcido ou invertido. Em um acidente, isso pode aumentar o risco ou a gravidade da lesão da criança.**
- **Nunca coloque o cinto diagonal sob o braço ou por trás das costas da criança. Se ocorrer um acidente, isso pode aumentar o risco ou a gravidade do ferimento para a criança.**
- **O cinto de segurança deve encaixar perfeitamente para fornecer retenção total. Cintos frouxos não são tão eficazes na prevenção ou redução de ferimentos.**
- **Coloque o cinto abdominal o mais baixo possível nos quadris da criança. O cinto abdominal em posição alta aumenta o risco de escorregar sob o cinto abdominal e de o cinto abdominal deslizar para cima sobre o abdômen e ambos podem resultar em lesões internas graves ou morte.**
- **Certifique-se de que o cinto diagonal está posicionado no centro do ombro da criança. Posicionar o cinto diagonal sobre o pescoço pode resultar em lesões no pescoço durante uma frenagem súbita ou em uma colisão.**

■ Instalação de sistemas de retenção infantil utilizando barras de ancoragem ISOFIX

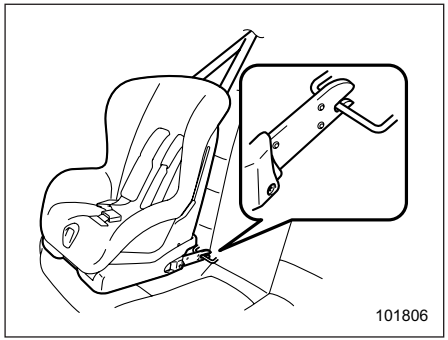

O seu veículo está equipado com barras de ancoragem ISOFIX que permitem a instalação de um sistema de retenção infantil ISOFIX aprovado no banco traseiro sem o uso de cinto de segurança.

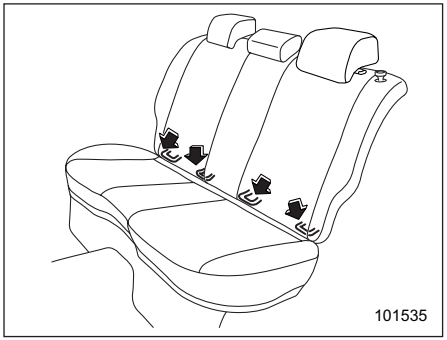

As barras de ancoragem ISOFIX permitem que você instale um sistema de retenção infantil apenas nas posições dos assentos da janela do banco traseiro. Para cada posição de assento ao lado da janela, duas barras de ancoragem são fornecidas.

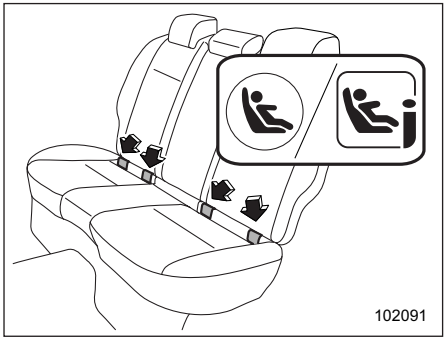

Você encontrará as marcas “” ou “” nas posições dos assentos indicados pelas setas. Essas marcas indicam as posições das barras de ancoragem ISOFIX.

1. Abra as tampas.

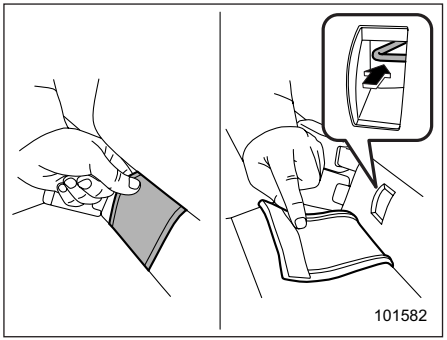

Tipo A

Para modelos do tipo A:

Remova as tampas e localize as fixações inferiores (barras).

Caso seja difícil instalar o sistema de retenção infantil, porque a tampa de ancoragem retorna à posição original, pressione a tampa de ancoragem na almofada do assento até que ela fique plana.

– CONTINUAÇÃO –

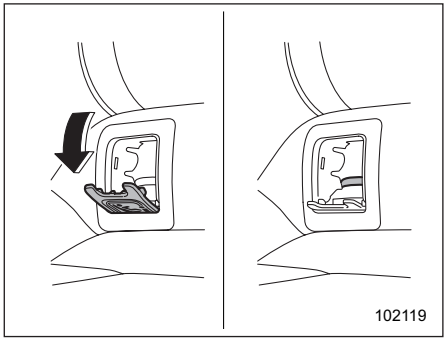

Tipo B

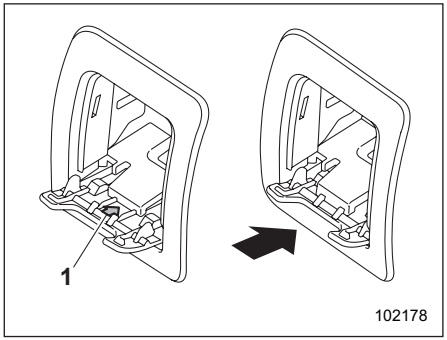

1) Seta

Para modelos do tipo B:

Empurre a tampa até o fim para que a seta na parte de trás da tampa fique oculta. Se não for pressionado até o fim, pode ocorrer o seguinte.

- Ruído é produzido durante a direção
- Danos à tampa quando um sistema de retenção infantil estiver instalado
- Instalação do sistema de retenção infantil está impedida

⚠ CUIDADO

- **Certifique-se de que a tampa esteja completamente fechada quando o sistema de retenção infantil não estiver em uso.**
- **Se a tampa não estiver completamente fechada, existe o risco de ferimentos nos ocupantes do veículo e de danos na tampa.**

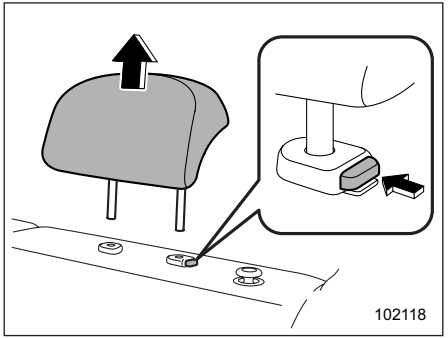

2. Retire o apoio de cabeça da posição dos bancos traseiros onde o sistema de retenção infantil deve ser instalado.

3. Guarde o apoio de cabeça removido na área de carga.

⚠ CUIDADO

Não coloque o apoio de cabeça que foi removido no compartimento do passageiro para evitar que seja arremessado no compartimento de passageiros em uma parada repentina ou uma curva acentuada.

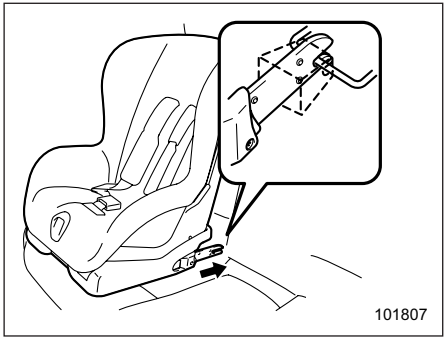

4. Ao seguir as instruções fornecidas pelo fabricante do sistema de retenção infantil, conecte os conectores do sistema de retenção infantil às barras de ancoragem.

Quando os conectores estiverem apertados, certifique-se de que os cintos de segurança adjacentes não fiquem presos.

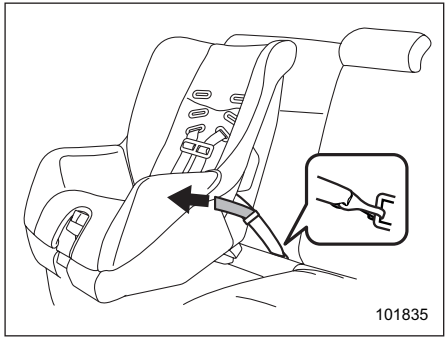

5. Se o seu sistema de retenção infantil for um tipo de fixação flexível (que usa correias de tensão).

Empurre o sistema de retenção infantil para a almofada do assento e puxe os tirantes inferiores da direita e da esquerda para cima, para fixar o sistema de retenção infantil, eliminando a folga no cinto.

6. Trave o gancho do tirante superior na ancoragem do tirante que fica atrás do banco traseiro e aperte firmemente o tirante superior.

Para instruções adicionais, consulte “Ancoragens do tirante superior” ☞1-54.

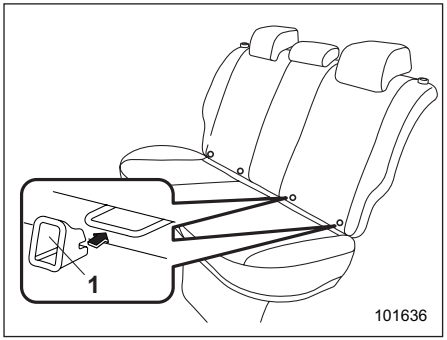

1) Auxiliar de inserção

NOTA

Se o seu sistema de segurança infantil estiver equipado com auxiliares de inserção, prenda-os nas duas barras de ancoragem ISOFIX (ou coloque-os entre o encosto e a almofada do assento nos dois pontos de fixação ISOFIX) antes de conectar o sistema de retenção infantil.

Posicione os dois conectores logo na frente dos dois auxiliares de inserção. Em seguida, insira os dois conectores nos auxiliares de inserção para conectar os conectores às barras de ancoragem.

Os auxiliares de inserção facilitam a instalação do sistema de retenção infantil com ISOFIX e evitam danos no banco.

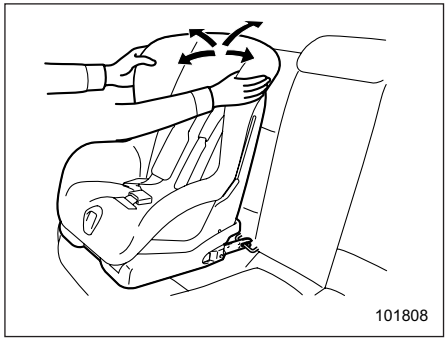

7. Antes de colocar uma criança no sistema de retenção infantil, tente movê-lo para frente e para trás e para a direita e para a esquerda, para verificar se ele está bem preso.

8. Se o sistema de retenção infantil precisar de um tirante superior, trave o gancho na âncora do tirante superior e aperte o tirante superior. Para instruções adicionais, consulte “Ancoragens do tirante superior” ☞1-54.

Para mais informações, consulte o manual de instruções fornecido pelo fabricante do sistema de retenção infantil.

⚠ CUIDADO

Ao instalar um sistema de retenção infantil, siga as instruções do fabricante fornecidas com ele.

– CONTINUAÇÃO –

Após instalar o sistema de retenção infantil, verifique se ele está bem preso no lugar. Se não for mantido firme e seguro, o risco de a criança sofrer lesões em caso de acidente pode ser aumentado.

NOTA

Antes de instalar um sistema de retenção infantil, solicite ao fabricante do sistema que confirme se ele é aprovado para o seu veículo.

■ Ancoragens do tirante superior

O seu veículo é equipado com duas ou três ancoragens de tirantes superiores, de modo que um sistema de retenção infantil com um tirante superior possa ser instalado no banco traseiro. Ao instalar um sistema de retenção infantil utilizando o tirante superior, proceda da seguinte maneira, observando as instruções do fabricante do sistema de retenção infantil.

Como um tirante superior pode fornecer estabilidade adicional ao oferecer outra conexão entre um sistema de retenção infantil e o veículo, recomendamos que você utilize um tirante superior sempre que houver necessidade ou disponibilidade.

▼ Localização da fixação

As ancoragens são instaladas conforme exibido nas ilustrações a seguir.

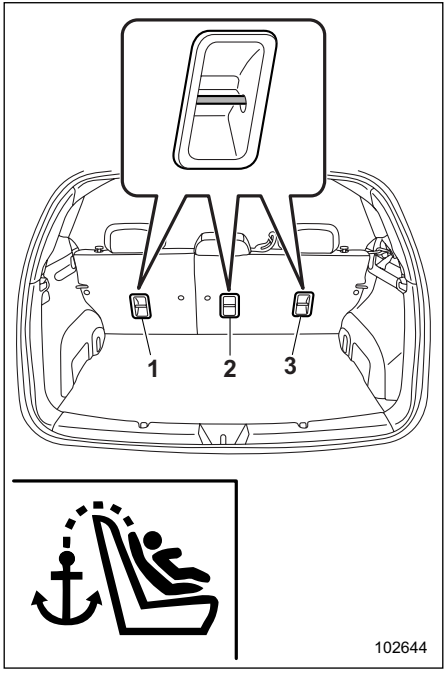

1) Para o banco da esquerda
2) Para banco central (se equipado)
3) Para o banco da direita

▼ Para prender o tirante superior

⚠ CUIDADO

- **Remova o apoio de cabeça ao instalar um sistema de retenção infantil. Caso contrário, pode ser possível que o tirante superior não possa ser apertado com firmeza.**
- **Guarde o apoio de cabeça que foi removido na área de carga. Não coloque o apoio de cabeça no compartimento do passageiro para evitar que ele seja arremessado no compartimento de passageiros em uma parada repentina ou uma curva acentuada.**

1. Retire o apoio de cabeça da posição dos bancos traseiros onde o sistema de retenção infantil deve ser instalado. Para detalhes, consulte “Apoios de cabeça” ☞1-12.

Para a posição do banco central com um tirante superior, passe o tirante superior por baixo do apoio de cabeça, conforme ilustrado abaixo.

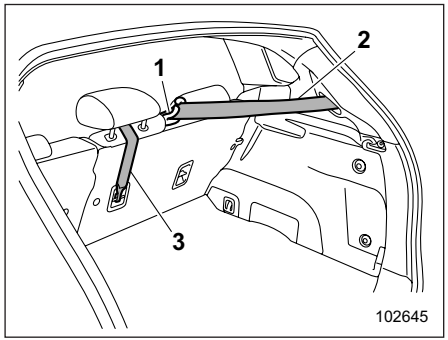

1) Guia do cinto de segurança
2) Cinto de segurança da posição de banco central
3) Tirante superior

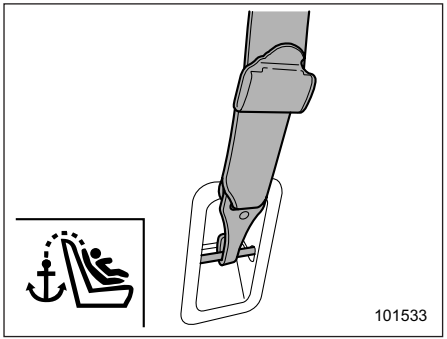

2. Prenda o gancho do tirante superior à ancoragem superior apropriada.
3. Aperte o tirante superior firmemente.

Recomendamos que você entre em contato com a sua concessionária SUBARU se tiver alguma dúvida sobre a instalação de um sistema de retenção infantil.

*Airbag SRS (airbag do Sistema de Retenção Complementar)

*SRS: Isso significa sistema de retenção complementar. Este nome é utilizado porque o sistema de airbag complementa os cintos de segurança do veículo.

O seu veículo está equipado com um sistema de retenção complementar, além de um limitador de força abdominal/de ombro/adaptativo (se equipado) para os bancos dianteiros e para os bancos da janela traseira (se equipado).

O sistema de retenção complementar (SRS) consiste em sete airbags. As configurações são as seguintes.

- **Airbags dianteiros** para o motorista e o passageiro dianteiro
- **Airbag de joelhos** para o motorista
- **Airbags laterais** para o motorista e o passageiro dianteiro
- **Airbags de cortina** para o motorista, o passageiro dianteiro e os passageiros das janelas traseiras

Esses airbags SRS são desenvolvidos apenas como um complemento à proteção primária fornecida pelo cinto de segurança.

O sistema também controla os pré-tensionadores dos cintos de segurança dianteiros. Para instruções de operação e precauções relativas ao pré-tensionador do cinto de segurança, consulte “Pré-tensionadores do cinto de segurança” ☞1-25.

– CONTINUAÇÃO –

■ Precauções gerais relativas ao sistema de airbag SRS

⚠ ADVERTÊNCIA

- **Para obter a máxima proteção em caso de acidente, o motorista e todos os passageiros devem sempre usar cintos de segurança quando estiverem no veículo. O airbag SRS é desenvolvido apenas para complementar a proteção primária fornecida pelo cinto de segurança. Ele não elimina a necessidade de apertar os cintos de segurança. Em combinação com os cintos de segurança, oferece a melhor proteção combinada em caso de acidentes graves.**
  Não usar o cinto de segurança aumenta a chance de ferimentos graves ou morte em um acidente, mesmo quando o veículo tiver o airbag SRS.
  Para instruções e precauções relativas ao sistema de cinto de segurança, consulte "Cintos de segurança" ☞1-16.
- **O airbag lateral SRS e o airbag de cortina SRS foram desenvolvidos apenas para complementar a proteção primária oferecida pelo cinto de segurança. Eles não eliminam a necessidade de apertar os cintos de segurança. Também é importante usar o cinto de segurança para ajudar a evitar lesões que podem ocorrer quando um ocupante não estiver sentado em uma posição vertical correta.**

100155

⚠ ADVERTÊNCIA

Os airbags SRS são acionados com velocidade e força consideráveis. Os ocupantes que estiverem fora da posição correta quando o airbag SRS inflar podem sofrer lesões muito graves. Como o airbag SRS precisa de espaço suficiente para inflar, o motorista deve estar sempre sentado e ereto no banco o mais longe possível do volante, mantendo o controle total do veículo, e o passageiro dianteiro deve mover o banco o mais para trás possível, e sentar-se bem ereto no banco.

102008

⚠ ADVERTÊNCIA

- **Não se sente nem se incline desnecessariamente perto da porta da frente. Os airbags laterais SRS são armazenados nos dois encostos dos bancos dianteiros, ao lado da porta, e fornecem proteção por meio de acionamento rápido (infla mais rápido que um piscar de olhos) no caso de um impacto lateral ou colisão frontal. Entretanto, a força do acionamento do airbag lateral SRS pode causar ferimentos se a sua cabeça ou outras partes do corpo estiverem muito próximas do airbag lateral SRS.**

- Como o seu veículo está equipado com airbags de cortina SRS, não se sente nem se incline desnecessariamente perto da porta dianteira ou traseira de ambos os lados. Além disso, não coloque a cabeça, os braços ou as mãos para fora da janela. Os airbags de cortina em ambos os lados da cabine são armazenados no lado do teto (entre a coluna dianteira e um ponto acima do banco traseiro), e fornecem proteção ao inflar rapidamente (mais rápido que um piscar de olhos) no caso de um impacto lateral. Entretanto, a força de seu acionamento pode causar ferimentos se a sua cabeça estiver muito próxima dele.
- Não sente ou incline-se desnecessariamente perto do airbag SRS. Como o airbag SRS é acionado com velocidade considerável - mais rápido que um piscar de olhos - e força para proteger em colisões em alta velocidade, a força de um airbag pode ferir um ocupante cujo corpo está muito próximo do airbag SRS.

  Também é importante usar o cinto de segurança para ajudar a evitar ferimentos que possam ocorrer quando o airbag SRS entrar em contato com um ocupante que não esteja na posição correta, como uma pessoa impulsionada para frente durante a frenagem antes do acidente.

  Mesmo quando posicionado corretamente, ainda existe a possibilidade de que um ocupante sofra ferimentos leves, como escoriações e contusões, no rosto ou nos braços, devido à força de acionamento do airbag SRS.

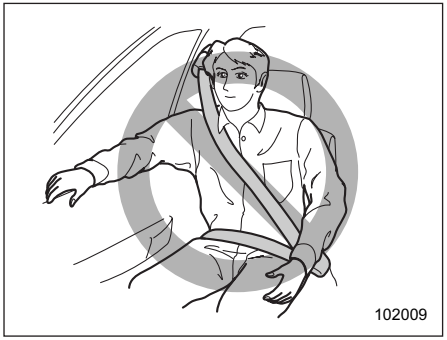

⚠ ADVERTÊNCIA

- Não apoie o braço na porta da frente nem no acabamento interno. Você pode ser ferido no caso de acionamento do airbag lateral SRS.
- Não coloque objetos sobre ou perto da tampa do airbag SRS ou entre você e o airbag SRS.

  Se o airbag do SRS for acionado, esses objetos podem interferir na sua operação adequada e podem ser arremessados dentro do veículo e causar ferimentos.

⚠ CUIDADO

- Quando o airbag do SRS é acionado, um pouco de fumaça será liberada. Esta fumaça pode causar problemas respiratórios em pessoas com histórico de asma ou outros problemas respiratórios. Se você ou seus passageiros tiverem problemas respiratórios após o airbag do SRS ser acionado, obtenha ar fresco imediatamente.
- Um airbag SRS acionado libera gás quente. Os ocupantes podem se queimar se entrarem em contato direto com o gás quente.

NOTA

- Ao vender seu veículo, pedimos que você explique ao comprador que ele está equipado com airbags SRS, alertando o comprador sobre a seção aplicável neste Manual do Proprietário.

– CONTINUAÇÃO –

- **Se o airbag SRS for acionado, o suprimento de combustível será cortado para reduzir o risco de incêndio causado pelo vazamento de combustível. Para mais detalhes sobre a reinicialização do sistema e-BOXER, consulte "Se o seu veículo estiver envolvido em um acidente" ☞9-27.**

■ Precauções gerais relativas ao sistema de airbag SRS para acessórios e quaisquer objetos

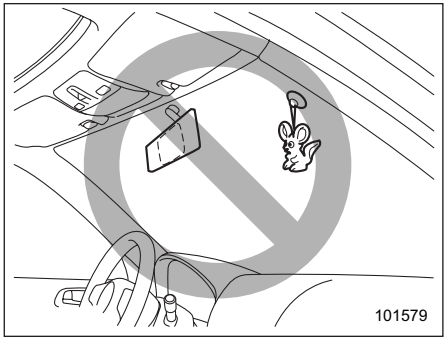

⚠ ADVERTÊNCIA

Não fixe acessórios ao para-brisa nem instale um espelho muito largo no espelho retrovisor interno. Se o airbag SRS inflar, esses objetos podem se transformar em projéteis que podem ferir seriamente os ocupantes do veículo.

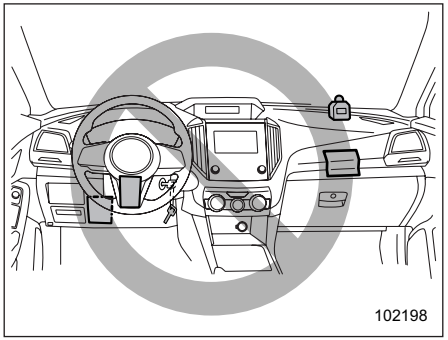

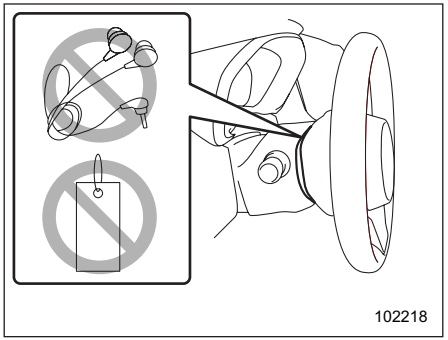

⚠ ADVERTÊNCIA

- **Não coloque objetos (incluindo correias ou cordões) sobre a base do volante, a tampa da coluna ou o painel.**
  - **Esses objetos podem ficar presos no volante, impedindo que o airbag frontal SRS etc. funcione corretamente.**
  - **Se o airbag frontal do SRS for acionado, esses objetos poderão ser arremessados dentro do veículo, causando ferimentos.**
- **Não coloque objetos sob o lado do motorista do painel de instrumentos. Se o airbag de joelhos SRS for acionado, esses objetos poderão interferir em sua operação adequada e poderão ser lançados dentro do veículo e causar ferimentos.**

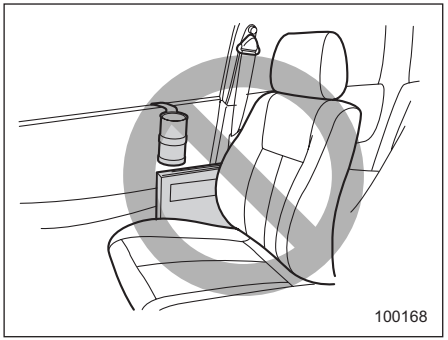

⚠ ADVERTÊNCIA

- **Não coloque acessórios no revestimento da porta ou perto de airbags laterais SRS e não coloque objetos perto dos airbags laterais SRS. No caso de acionamento do airbag lateral do SRS, eles podem ser perigosamente arremessados em direção aos ocupantes do veículo e causar ferimentos.**
- **Não conecte um microfone viva-voz ou qualquer outro acessório a uma coluna dianteira, uma coluna central, uma coluna traseira, o para-brisa, uma janela lateral, uma alça de segurança ou qualquer outra superfície da cabine próxima a um airbag tipo cortina SRS. Um microfone viva-voz ou outro acessório em tal local pode ser lançado através da cabine com grande força pelo airbag de cortina ou pode evitar o acionamento correto do airbag de cortina. Em ambos os casos, isso pode resultar em ferimentos graves.**
- **Nunca pendure ou coloque cabides ou outros objetos duros ou pontiagudos perto das janelas laterais.**

Se tais itens estiverem presentes quando os airbags de cortina SRS forem inflados, eles poderão ser arremessados através do compartimento de passageiros e causar ferimentos graves. Eles também podem impedir o funcionamento adequado dos airbags de cortina SRS.

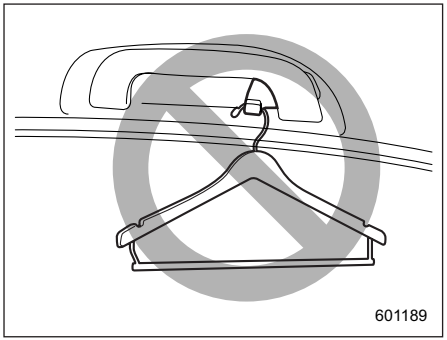

⚠ ADVERTÊNCIA

Não pendure cabides ou outros objetos duros ou pontiagudos nos ganchos para casaco. Se esses itens estiverem pendurados nos ganchos durante o acionamento dos airbags de cortina SRS, eles poderão causar ferimentos graves saindo dos ganchos e sendo arremessados através da cabine ou impedindo o acionamento dos airbags de cortina.

Antes de pendurar roupas nos ganchos para casaco, certifique-se de que não haja objetos pontiagudos nos bolsos. Pendure roupas diretamente nos ganchos para casaco sem utilizar cabides.

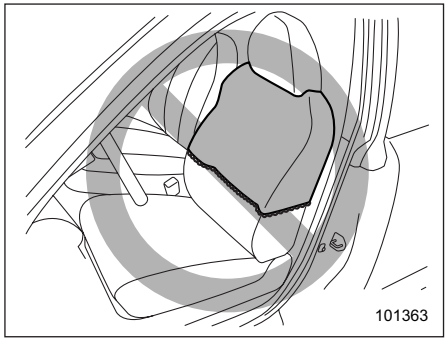

⚠ ADVERTÊNCIA

- **Não coloque nenhum tipo de roupa ou outros objetos sobre o encosto do banco dianteiro, e não coloque etiquetas ou adesivos na superfície do banco dianteiro ou perto do airbag lateral SRS. Eles podem impedir o acionamento adequado do airbag lateral do SRS, reduzindo a proteção disponível para o ocupante do banco dianteiro.**

– CONTINUAÇÃO –

- **Não instale uma cobertura de banco a menos que seja uma cobertura de banco genuína SUBARU exclusivamente desenvolvida para uso com o airbag SRS. Mesmo quando utilizar uma cobertura de banco genuína SUBARU, o sistema de airbag lateral SRS poderá não funcionar normalmente se a cobertura do banco não estiver instalada corretamente.**

■ Precauções gerais relativas ao sistema de airbags SRS para crianças

100082

⚠ ADVERTÊNCIA

Coloque as crianças no banco TRASEIRO adequadamente retidas o tempo inteiro em um sistema de retenção infantil ou em um cinto de segurança, o que for apropriado para a idade, altura e peso da criança. O airbag SRS se infla com velocidade e força consideráveis e pode ferir ou até mesmo matar crianças, especialmente se elas não estiverem bem presas ou presas incorretamente. Como as crianças são mais leves e mais frágeis do que os adultos, o risco de serem feridas no acionamento é maior.

Prenda TODOS os tipos de sistemas de retenção infantil (incluindo cadeiras infantis viradas para a frente) nos bancos TRASEIROS permanentemente.

De acordo com as estatísticas de acidentes, as crianças ficam mais seguras quando estão devidamente presas nas posições dos bancos traseiros do que nos bancos dianteiros.

Para instruções e precauções relativas ao sistema de retenção infantil, consulte "Sistemas de retenção infantil" ☞1-30.

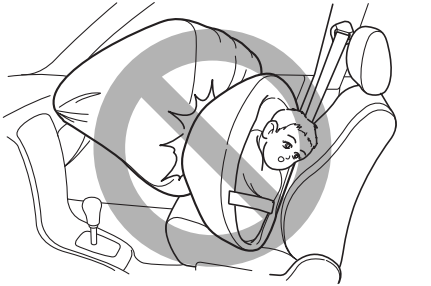

100608

⚠ ADVERTÊNCIA

NUNCA INSTALE UM ASSENTO INFANTIL NO BANCO DIANTEIRO. ISSO PODE CAUSAR LESÕES GRAVES OU MORTE PARA A CRIANÇA, POR COLOCAR A CABEÇA DA CRIANÇA PRÓXIMO DEMAIS DO AIRBAG SRS.

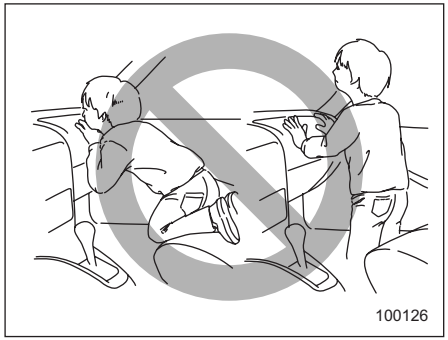

⚠ ADVERTÊNCIA

Nunca permita que uma criança se levante ou ajoelhe no banco dianteiro do passageiro. O airbag SRS se infla com força considerável e pode ferir ou até mesmo matar a criança.

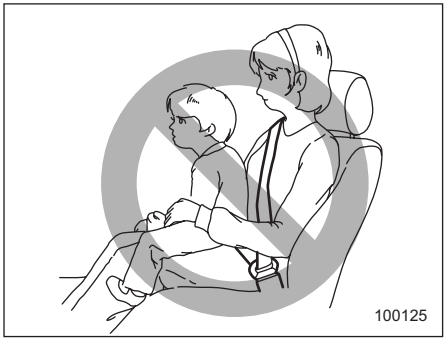

⚠ ADVERTÊNCIA

Nunca segure uma criança no colo ou nos braços. O airbag SRS se infla com força considerável e pode ferir ou até mesmo matar a criança.

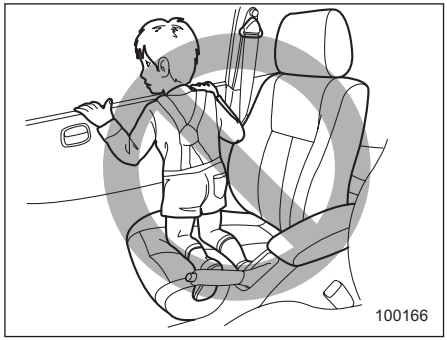

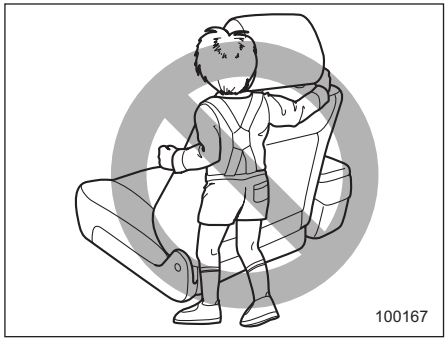

– CONTINUAÇÃO –

⚠ ADVERTÊNCIA

- **Nunca permita que uma criança faça o seguinte.**
  - **Ajoelhe-se no assento de qualquer passageiro de frente para a janela lateral.**
  - **Enrole os braços ao redor do encosto do assento dianteiro.**
  - **Coloque sua cabeça, braços ou outras partes do corpo para fora da janela.**

  No caso de um acidente, a força do airbag lateral SRS e/ou do airbag de cortina SRS pode ferir gravemente a criança porque a cabeça, os braços ou outras partes do corpo estão perto demais do airbag lateral SRS e/ou do airbag de cortina SRS.
- **Como o veículo também está equipado com airbag frontal SRS, as crianças de até 12 anos ou 1,5 m de altura (4 pés e 11 polegadas) devem ser colocadas no banco traseiro de qualquer maneira e devem estar sempre presas em todos os momentos.**

■ Componentes

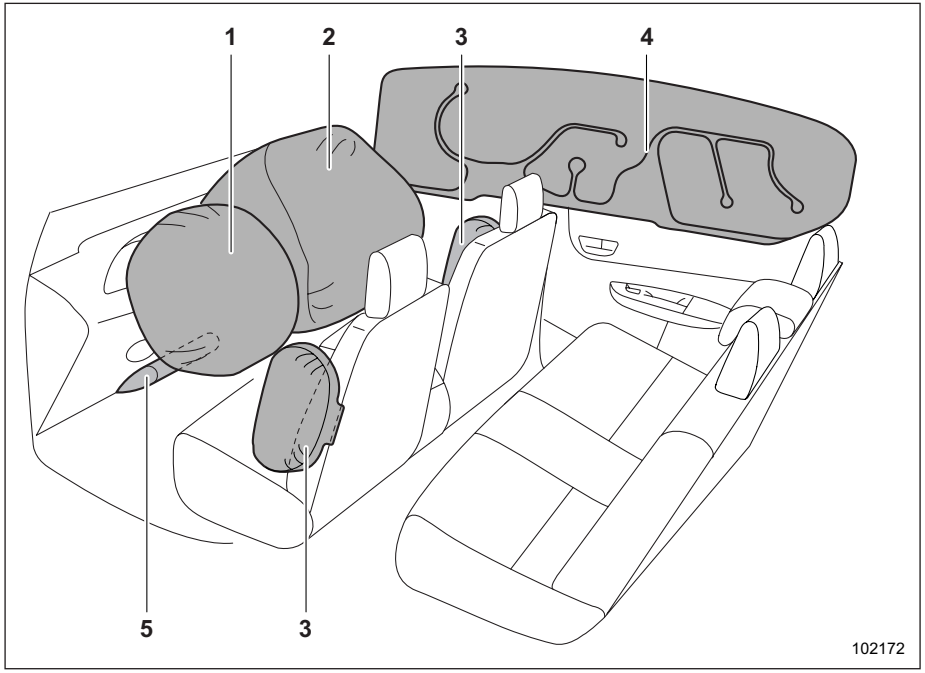

1) Airbag frontal do motorista SRS
2) Airbag frontal do passageiro dianteiro SRS
3) Airbag lateral SRS
4) Airbag de cortina SRS
5) Airbag de joelhos SRS

Os airbags SRS ficam guardados nos seguintes locais.

Airbag frontal do motorista SRS: na parte central do volante

Uma marca “SRS AIRBAG” está localizada na almofada do airbag.

Airbag frontal do passageiro dianteiro SRS: perto do topo do painel abaixo da marca “SRS AIRBAG”

Airbag lateral SRS: no lado da porta de cada banco dianteiro, com a etiqueta “SRS AIRBAG”

Airbag de cortina SRS: no lado do teto (entre a coluna dianteira e um ponto acima do banco traseiro)

As marcas “ SRS AIRBAG” estão localizadas no topo de cada coluna central.

Airbag de joelhos SRS: sob a coluna de direção

A marca “SRS AIRBAG” está localizada na porta do airbag.

– CONTINUAÇÃO –

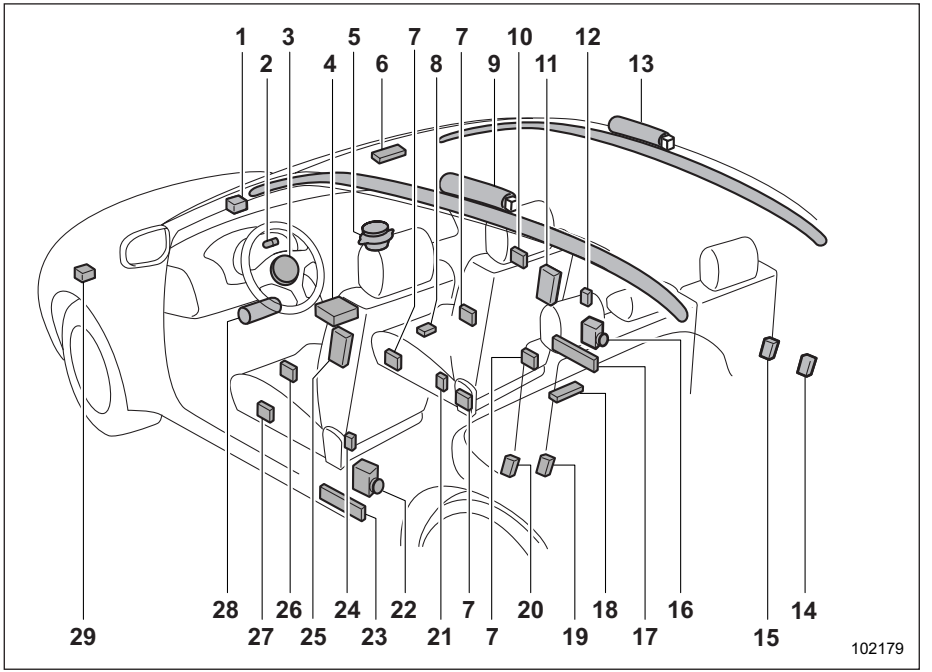

Modelos de direção à esquerda

1) Sensor secundário dianteiro (lado direito)
2) Luz de advertência do sistema de airbag SRS
3) Módulo de airbag frontal (lado do motorista)
4) Módulo de controle do airbag (incluindo sensores de impacto)
5) Módulo de airbag frontal (lado do passageiro dianteiro)
6) Indicador de airbag frontal do passageiro dianteiro ON e OFF (se equipado)
7) Sensores de detecção de ocupantes do passageiro dianteiro (se equipado)
8) Módulo de controle de detecção de ocupantes do passageiro dianteiro (se equipado)
9) Módulo de airbag de cortina (lado esquerdo)
10) Sensor de impacto da porta da frente (lado do passageiro dianteiro)
11) Módulo do airbag lateral (lado do passageiro dianteiro)
12) Sensor do airbag lateral (lado direito da coluna central)
13) Módulo de airbag de cortina (lado direito)
14) Pré-tensionador do cinto de segurança traseiro (lado direito) (se equipado)
15) Sensor de airbag de cortina (lado direito do para-lamas da roda traseira)
16) Pré-tensionador do cinto de segurança e limitador de força adaptativo (se equipado) (lado do passageiro dianteiro)
17) Pré-tensionador do cinto de segurança (lado do passageiro dianteiro)
18) Sensor de segurança via satélite (sob o banco central traseiro)
19) Pré-tensionador do cinto de segurança traseiro (lado esquerdo) (se equipado)
20) Sensor de airbag de cortina (lado esquerdo do para-lamas da roda traseira)
21) Botão da fivela do cinto de segurança (lado do passageiro dianteiro) (se equipado)
22) Pré-tensionador do cinto de segurança e limitador de força adaptativo (se equipado) (lado do motorista)
23) Pré-tensionador do cinto de segurança (lado do motorista)
24) Sensor do airbag lateral (coluna central do lado esquerdo)
25) Módulo de airbag lateral (lado do motorista)
26) Sensor de posição do banco do condutor (se equipado)
27) Sensor de impacto da porta da frente (lado do motorista)
28) Módulo de airbag de joelhos (lado do motorista)
29) Sensor secundário dianteiro (lado esquerdo)

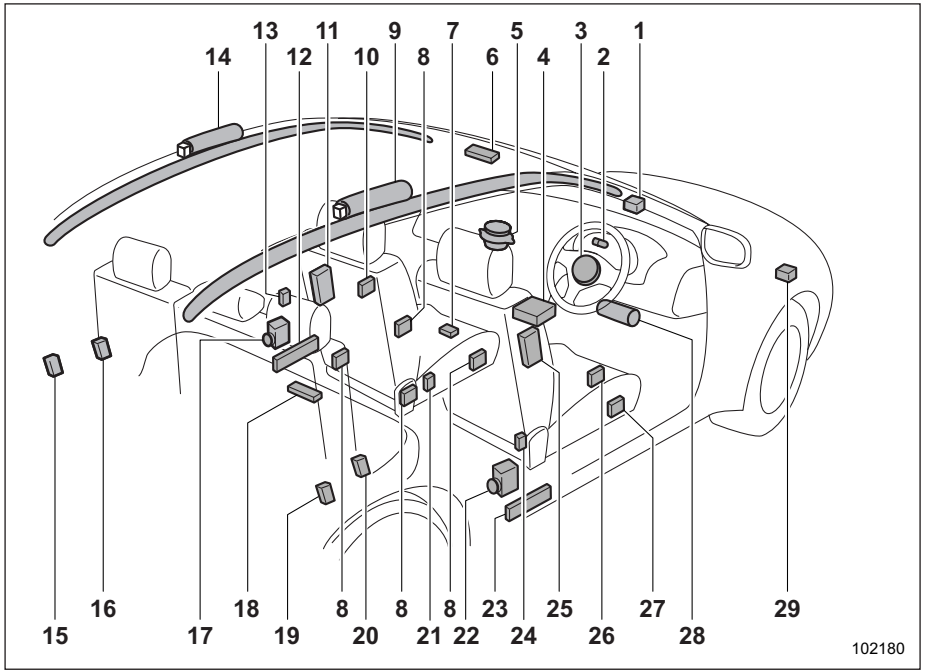

Modelos de direção à direita

1) Sensor secundário dianteiro (lado esquerdo)
2) Luz de advertência do sistema de airbag SRS
3) Módulo de airbag frontal (lado do motorista)
4) Módulo de controle do airbag (incluindo sensores de impacto)
5) Módulo de airbag frontal (lado do passageiro dianteiro)
6) Indicador de airbag frontal do passageiro dianteiro ON e OFF (se equipado)
7) Módulo de controle de detecção de ocupantes do passageiro dianteiro (se equipado)
8) Sensores de detecção de ocupantes do passageiro dianteiro (se equipado)
9) Módulo de airbag de cortina (lado direito)
10) Sensor de impacto da porta da frente (lado do passageiro dianteiro)
11) Módulo do airbag lateral (lado do passageiro dianteiro)
12) Pré-tensionador do cinto de segurança (lado do passageiro dianteiro)
13) Sensor do airbag lateral (coluna central do lado esquerdo)
14) Módulo de airbag de cortina (lado esquerdo)
15) Pré-tensionador do cinto de segurança traseiro (lado esquerdo) (se equipado)
16) Sensor de airbag de cortina (lado esquerdo do para-lamas da roda traseira)
17) Pré-tensionador do cinto de segurança e limitador de força adaptativo (se equipado) (lado do passageiro dianteiro)
18) Sensor de segurança via satélite (sob o banco central traseiro)
19) Pré-tensionador do cinto de segurança traseiro (lado direito) (se equipado)
20) Sensor de airbag de cortina (lado direito do para-lamas da roda traseira)
21) Botão da fivela do cinto de segurança (lado do passageiro dianteiro) (se equipado)
22) Pré-tensionador do cinto de segurança e limitador de força adaptativo (se equipado) (lado do motorista)
23) Pré-tensionador do cinto de segurança (lado do motorista)
24) Sensor do airbag lateral (lado direito da coluna central)
25) Módulo de airbag lateral (lado do motorista)
26) Sensor de posição do banco do condutor (se equipado)
27) Sensor de impacto da porta da frente (lado do motorista)
28) Módulo de airbag de joelhos (lado do motorista)
29) Sensor secundário dianteiro (lado direito)

– CONTINUAÇÃO –

■ Airbag SRS

⚠ ADVERTÊNCIA

Etiquetas de advertência estão localizadas em ambos os lados da viseira do passageiro dianteiro. Leia atentamente a descrição em "Etiqueta de advertência" ☞1-33.

Para os locais dos airbags SRS, consulte "Componentes" ☞1-63.

Em uma colisão frontal de moderada a grave, os seguintes componentes são acionados.

- Airbag frontal SRS para o motorista
- Airbag frontal SRS para o passageiro dianteiro
- Airbag de joelhos SRS para o motorista

Esses componentes complementam os cintos de segurança reduzindo o impacto na cabeça, no peito e nos joelhos do ocupante.

Em uma colisão de impacto lateral de moderada a grave, o airbag lateral SRS no lado impactado do veículo desloca-se entre o ocupante e o painel da porta e complementa o cinto de segurança reduzindo o impacto no peito e na cintura do ocupante. O airbag lateral SRS funciona apenas para os ocupantes dos bancos dianteiros.

Em uma colisão de impacto lateral de moderada a grave, o airbag de cortina SRS no lado impactado do veículo se posiciona entre o ocupante e a janela lateral e complementa o cinto de segurança reduzindo o impacto na cabeça do ocupante.

▼ Sistema de detecção de ocupantes (se equipado)

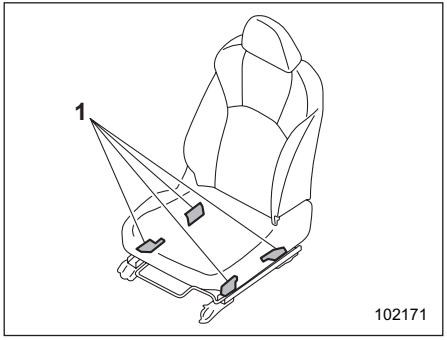

1) Sensores de detecção de ocupantes

Os sensores do sistema de detecção de ocupantes estão instalados entre o banco e os trilhos do banco e monitoram o físico e a postura do passageiro dianteiro. O sistema de detecção de ocupantes determina se o airbag frontal do passageiro dianteiro deve ser acionado ou não com base no físico e na postura do passageiro dianteiro.

O sistema de detecção de ocupantes não pode inflar o airbag frontal do passageiro dianteiro SRS, mesmo quando o airbag frontal do motorista SRS for acionado. Isto é normal.

⚠ ADVERTÊNCIA

Não chute o banco dianteiro do passageiro nem o sujeite a impactos fortes. Caso contrário, a luz de advertência do sistema de airbag SRS pode acender para indicar um mau funcionamento do sistema de detecção de ocupantes do passageiro dianteiro. Neste caso, entre em contato com a sua concessionária SUBARU imediatamente.

⚠ CUIDADO

Dispositivos elétricos, tais como telefones celulares, laptops, aparelhos portáteis de música ou jogos eletrônicos, especialmente quando conectados à tomada elétrica auxiliar e colocados no banco dianteiro do passageiro ou utilizados pela pessoa sentada no banco dianteiro do passageiro, podem afetar a operação do sistema de detecção de ocupantes. Se uma das seguintes situações ocorrer ao utilizar um dispositivo eletrônico no veículo, tente primeiro realocar esse dispositivo para evitar que ele crie qualquer interferência.

- **A luz de advertência do sistema de airbag SRS acende.**

- **Os indicadores ON e OFF do airbag dianteiro do passageiro dianteiro funcionam de forma irregular.**

Se o dispositivo continuar a causar interferência, o uso desse dispositivo no veículo deve ser interrompido.

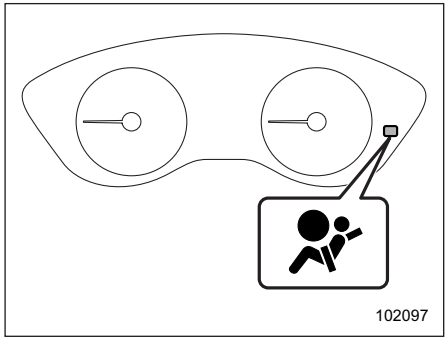

Luz de advertência do sistema de airbag SRS

Se a almofada do banco dianteiro do passageiro estiver molhada, isso pode afetar negativamente a capacidade do sistema de detecção de ocupantes. Limpe o líquido do banco, deixe o banco secar naturalmente e, em seguida, verifique a luz de advertência do sistema de airbag SRS.

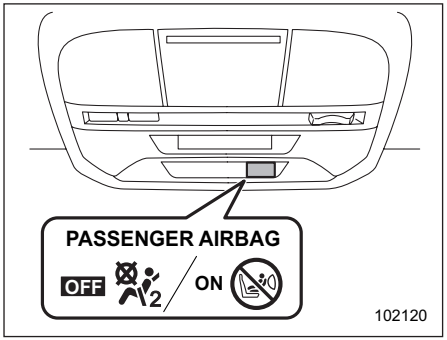

ON: Indicador do airbag frontal do passageiro dianteiro LIGADO

OFF: Indicador de airbag frontal do passageiro dianteiro DESLIGADO

Se os indicadores de ON e OFF do airbag frontal do passageiro dianteiro não funcionarem corretamente mesmo quando o banco dianteiro do passageiro estiver seco, não permita que ninguém se sente no banco dianteiro do passageiro e peça que a sua concessionária SUBARU verifique o sistema de detecção de ocupantes.

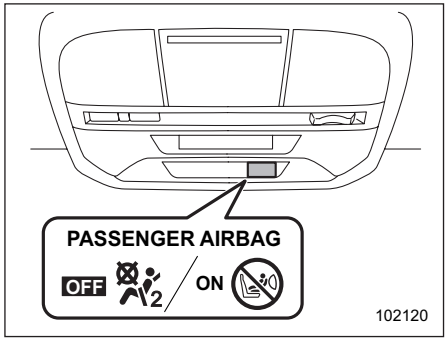

ON: Indicador do airbag frontal do passageiro dianteiro LIGADO

OFF: Indicador de airbag frontal do passageiro dianteiro DESLIGADO

Além disso, se a bagagem ou os dispositivos eletrônicos forem colocados no banco dianteiro do passageiro, isso pode afetar negativamente a capacidade do sistema de detecção de ocupantes. Isto pode impedir que os indicadores ON e OFF do airbag frontal do passageiro dianteiro funcionem adequadamente. Verifique se os indicadores funcionam corretamente.

Quando o indicador OFF apaga e o indicador ON acende, o airbag frontal do passageiro dianteiro SRS pode inflar durante uma colisão. Remova a bagagem e os dispositivos eletrônicos do banco dianteiro do passageiro.

– CONTINUAÇÃO –

▼ **Airbag frontal do passageiro dianteiro SRS para modelos com sistema de detecção de ocupantes**

⚠ CUIDADO

Observe as seguintes precauções. A não observância delas pode impedir que o airbag frontal do passageiro dianteiro SRS funcione corretamente ou provocar a falha do sistema.

- **Não aplique qualquer impacto forte ao banco dianteiro do passageiro, como por exemplo, chutando.**
- **Não deixe os passageiros do banco traseiro descansarem os pés entre o encosto do banco dianteiro e a almofada do assento.**
- **Não derrame líquidos no banco dianteiro do passageiro. Se líquido for derramado, limpe-o imediatamente.**
- **Não remova ou desmonte o banco dianteiro do passageiro.**
- **Não instale qualquer acessório (como um amplificador de áudio) que não seja um acessório genuíno SUBARU ou equivalente sob o banco dianteiro do passageiro.**
- **Não coloque nada (sapatos, guarda-chuva, etc.) embaixo do banco dianteiro do passageiro.**
- **Não coloque objetos (livros, etc.) em torno do banco dianteiro do passageiro.**
- **Não utilize o banco dianteiro do passageiro com o apoio de cabeça removido.**
- **Não deixe nenhum artigo no banco dianteiro do passageiro ou na lingueta e na fivela do cinto de segurança ao deixar o veículo.**
- **Não coloque objeto(s) afiado(s) no assento ou fure o estofamento do banco.**
- **Não coloque um ímã perto da fivela do cinto de segurança e do retrator do cinto de segurança.**
- **Para modelos com banco manual, não use bancos dianteiros com a posição para trás e o encosto não esteja travado firmemente no lugar. Se algum deles não estiver travado firmemente, ajuste-os novamente. Para o procedimento de ajuste, consulte "Banco manual" ☞1-5.**

Se o botão da fivela do cinto de segurança e/ou o sistema de detecção de ocupantes do passageiro dianteiro falhar, a luz de advertência do sistema de airbag do SRS acenderá. Recomendamos que o sistema seja inspecionado pela sua concessionária SUBARU imediatamente se a luz de advertência do sistema de airbag SRS acender.

Se o seu veículo sofrer um impacto prolongado, isso poderá afetar o funcionamento adequado do sistema de airbag frontal do passageiro dianteiro SRS. Recomendamos que você inspecione seu veículo na sua concessionária SUBARU. Não utilize o banco dianteiro do passageiro ao dirigir o veículo para a sua concessionária SUBARU ou a outro centro de assistência.

NOTA

O airbag lateral SRS do passageiro dianteiro e o airbag de cortina SRS não são controlados pelo sistema de airbag frontal SRS.

▼ **Indicadores de ON e OFF do airbag frontal do passageiro (se equipado)**

Consulte "Indicadores ON e OFF do airbag frontal do passageiro dianteiro" ☞3-13.

▼ **Condições nas quais o airbag frontal do passageiro dianteiro SRS não é acionado (modelos com sistema de detecção de ocupantes)**

O airbag frontal do passageiro dianteiro SRS não será acionado quando se verificar alguma das seguintes condições em relação ao banco dianteiro do passageiro:

- O banco está vazio.

● O banco está equipado com um sistema adequado de retenção infantil e uma criança é retida nele. (Consulte a ADVERTÊNCIA que segue.)

● O sistema está sendo verificado após o interruptor de ignição ser colocado na posição “ON”.

● O sistema de detecção de ocupantes do passageiro dianteiro não está funcionando corretamente.

⚠ ADVERTÊNCIA

NUNCA INSTALE UM ASSENTO INFANTIL NO BANCO DIANTEIRO, MESMO QUE O AIRBAG FRONTAL DO PASSAGEIRO DIANTEIRO SRS ESTEJA DESATIVADO. Certifique-se de instalá-lo no banco TRASEIRO de maneira correta. Além disso, é altamente recomendável que qualquer assento infantil ou assento de elevação virados para a frente seja instalado no banco TRASEIRO e que até mesmo crianças acima do tamanho para um sistema de retenção infantil também estejam sentadas no banco TRASEIRO. Isso ocorre porque as crianças sentadas no banco dianteiro do passageiro podem ser mortas ou gravemente feridas, caso o airbag frontal do passageiro dianteiro seja acionado. Os bancos TRASEIROS são o lugar mais seguro para as crianças.

⚠ CUIDADO

Quando o banco dianteiro do passageiro estiver ocupado por um bebê em um sistema de retenção infantil adequado, observe as seguintes precauções. A inobservância dessas precauções pode interferir no funcionamento correto do sistema de detecção de ocupantes, acionando o airbag frontal do passageiro dianteiro SRS, mesmo que este esteja ocupado pelo bebê no sistema de retenção infantil.

- **Não coloque nenhum artigo (incluindo dispositivos eletrônicos) no banco além do bebê no sistema de retenção infantil.**
- **Não coloque mais de um bebê no sistema de retenção infantil.**

▽ **Se o indicador de airbag frontal do passageiro dianteiro ON acender e o indicador OFF apagar mesmo quando uma criança ou bebê estiver em um sistema de retenção infantil (incluindo o assento de elevação)**

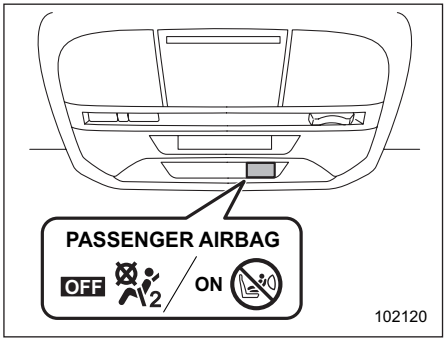

ON: Indicador do airbag frontal do passageiro dianteiro LIGADO

OFF: Indicador de airbag frontal do passageiro dianteiro DESLIGADO

1. Coloque o interruptor de ignição para a posição “OFF (Desligado)”.

2. Remova o sistema de retenção infantil do banco.

– CONTINUAÇÃO –

3. Ao consultar as recomendações do fabricante do sistema de retenção infantil, bem como aos procedimentos de instalação do sistema de retenção infantil em “Sistemas de retenção infantil” ☞1-30, instale corretamente o sistema de retenção infantil.

4. Coloque o interruptor de ignição para a posição “ON” e certifique-se de que o indicador do airbag frontal do passageiro dianteiro ON apague e o indicador OFF acenda.

Se ainda assim o indicador ON permanecer aceso enquanto o indicador OFF estiver desligado, tome as seguintes medidas.

● Certifique-se de que nenhum artigo seja colocado no banco além do sistema de retenção infantil e da criança.

● Certifique-se de que a posição para frente e para trás do banco dianteiro do passageiro esteja firmemente travada no lugar, movendo o banco para a frente e para trás (somente nos modelos com banco manual).

Se o indicador ON ainda permanecer aceso enquanto o indicador OFF apagar após tomar as ações corretivas relevantes descritas acima, reposicione o sistema de retenção infantil no banco traseiro. Recomendamos que você entre imediatamente em contato com a sua concessionária SUBARU para uma inspeção.

NOTA

Quando uma criança que tenha ultrapassado o tamanho para o sistema de retenção infantil ou um adulto pequeno estiver sentado no banco dianteiro do passageiro, o sistema de airbag frontal SRS poderá ou não acionar o airbag frontal do passageiro dianteiro, dependendo da postura do ocupante. As crianças devem sempre usar o cinto de segurança quando estiverem sentadas no banco, independentemente de o airbag estar desativado ou ativado. Se o airbag frontal do passageiro dianteiro SRS estiver ativado (o indicador ON permanece aceso enquanto o indicador OFF estiver desligado), execute as seguintes ações.

● Certifique-se de que nenhum artigo seja colocado no assento além do ocupante.

Se o indicador ON ainda permanecer aceso enquanto o indicador OFF estiver desligado, apesar do fato de que as ações observadas acima foram tomadas, coloque a criança/adulto pequeno no banco traseiro. Recomendamos que você entre imediatamente em contato com a sua concessionária SUBARU para uma inspeção. Mesmo que o sistema tenha passado pela inspeção da concessionária, recomenda-se que nas viagens subsequentes a criança/adulto pequeno sempre ocupe o banco traseiro.

As crianças que ultrapassaram o tamanho para o sistema de retenção infantil devem sempre usar o cinto de segurança, independentemente de o airbag estar desativado ou ativado.

▼ Condições em que o airbag frontal do passageiro dianteiro SRS é ativado (modelos com sistema de detecção de ocupantes)

O airbag frontal do passageiro dianteiro SRS será ativado para inflar quando ocorrer uma das seguintes condições em relação ao banco dianteiro do passageiro.

● Quando o banco é ocupado por um adulto.

● Quando determinados itens (por exemplo, jarro de água) são colocados no assento.

⚠ CUIDADO

Quando o banco dianteiro do passageiro estiver ocupado por um adulto, não coloque nada (sapatos, guarda-chuva, etc.) debaixo do banco dianteiro do passageiro. Isso pode desativar o airbag frontal do passageiro dianteiro SRS, apesar de o banco estar ocupado por um adulto. Isso pode resultar em ferimentos.

▽ **Se o indicador OFF do airbag frontal do passageiro acender e o indicador ON desligar mesmo quando o banco dianteiro do passageiro estiver ocupado por um adulto**

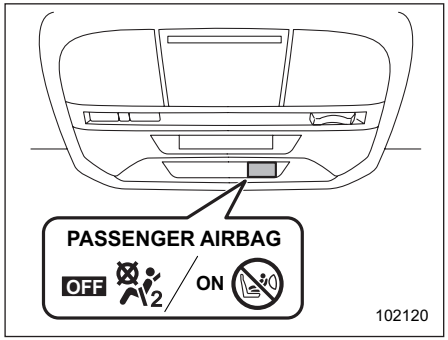

ON: Indicador do airbag frontal do passageiro dianteiro LIGADO

OFF: Indicador de airbag frontal do passageiro dianteiro DESLIGADO

Isso pode ser causado pelo adulto sentado incorretamente no banco dianteiro do passageiro.

1. Coloque o interruptor de ignição para a posição “OFF (Desligado)”.

2. Peça ao passageiro dianteiro para colocar o encosto na posição vertical, sentar-se em linha reta no centro da almofada do assento, apertar corretamente o cinto de segurança, posicionar suas pernas para fora e ajustar o banco para a posição mais recuada.

3. Coloque o interruptor de ignição para a posição “ON”.

Se o indicador OFF permanecer aceso enquanto o indicador ON estiver apagado, execute as seguintes ações.

1. Vire o interruptor de ignição para a posição “OFF (Desligado)”.

2. Certifique-se de que o passageiro dianteiro não use cobertor, almofada do assento, cobertura de assento, aquecedor do banco ou massageador, etc.

3. Se estiver usando camadas excessivas de roupa, o passageiro dianteiro deve remover qualquer item desnecessário antes de se sentar no banco dianteiro do passageiro, ou deve sentar-se em um banco traseiro.

4. Coloque o interruptor de ignição para a posição “ON” e aguarde 6 segundos para permitir que o sistema complete a auto verificação. Após a verificação do sistema, ambos os indicadores são desligados por 2 segundos. Agora, o indicador ON deve acender enquanto o indicador OFF permanece desligado.

Se o indicador OFF ainda permanecer aceso enquanto o indicador ON estiver desligado, peça ao ocupante para se deslocar para o banco traseiro. Recomendamos que você entre imediatamente em contato com a sua concessionária SUBARU para uma inspeção.

■ Operação do Sistema

⚠ CUIDADO

Não toque nos componentes do sistema de airbag SRS com as mãos nuas logo após o acionamento. Isso pode causar queimaduras porque os componentes podem ficar muito quentes como resultado do acionamento.

Os airbags SRS podem funcionar apenas quando o interruptor de ignição está na posição “ON”.

Quando o(s) airbag(s) SRS infla(m), um ruído repentino e bastante alto de inflação será ouvido e um pouco de fumaça será liberado. Essas ocorrências são um resultado normal do acionamento. Esta fumaça não indica um incêndio no veículo.

– CONTINUAÇÃO –

▼ Operação do airbag frontal SRS

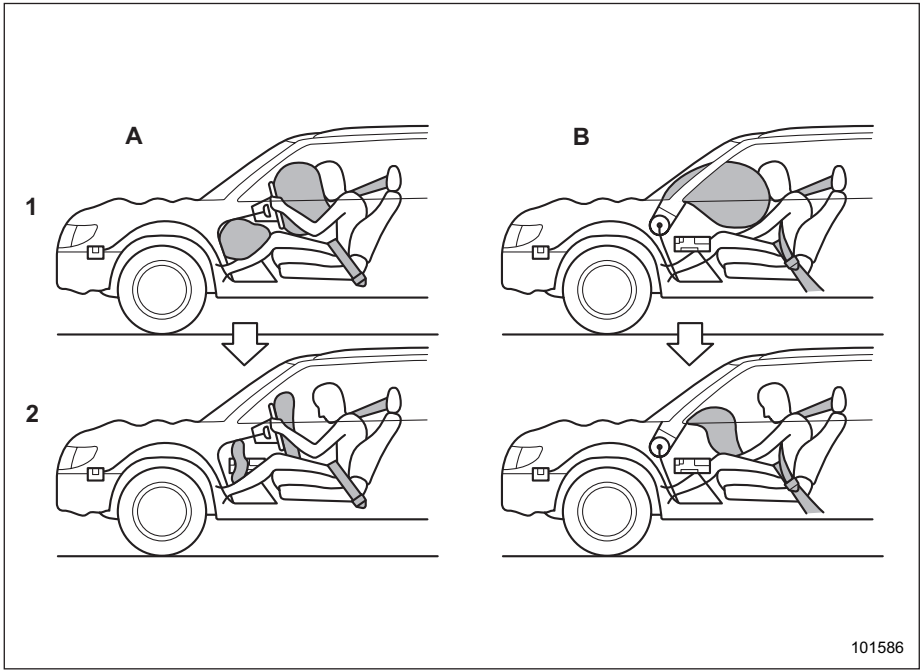

A) Lado do motorista
B) Lado do passageiro
1) Os AIRBAGs SRS inflam assim que uma colisão ocorrer.
2) Após inflar, os AIRBAGs SRS começam a esvaziar imediatamente para que a visão do motorista não seja obstruída.

Se os seguintes sensores detectarem uma determinada quantidade de força predeterminada durante uma colisão frontal, o módulo de controle envia sinais para os módulos de airbag frontal instruindo-os a inflar os airbags frontais SRS.

- Sensores secundários dianteiros localizados nos lados direito e esquerdo na frente do veículo
- Os sensores de impacto no módulo de controle do airbag

Em seguida, ambos os módulos de airbag produzem gás, que infla instantaneamente os airbags frontais SRS do motorista e do passageiro. O airbag de joelhos SRS também é inflado em combinação com os airbags frontais SRS.

▽ Após o acionamento

Após o acionamento, os airbags SRS começam imediatamente a esvaziar de modo que a visão do motorista não seja obstruída e a capacidade do motorista de manter o controle do veículo não seja prejudicada. O tempo necessário para detectar o impacto na deflação do airbag SRS após a implantação é menor do que um piscar de olhos.

Se o veículo estiver equipado com o sistema de detecção de ocupantes para o banco dianteiro do passageiro, o sistema SRS detecta se o banco dianteiro do passageiro está ocupado ou não por um passageiro.

Se o banco não estiver ocupado, o sistema não inflará o airbag SRS do passageiro dianteiro.

▽ Exemplo do tipo de acidente

O airbag frontal SRS (e também o airbag de joelhos SRS) são desenvolvidos da seguinte maneira.

- Para inflar em caso de acidente que envolva uma colisão frontal de moderada a grave.
- Para funcionar apenas uma vez.

O airbag frontal SRS (e também o airbag de joelhos SRS) não são desenvolvidos da seguinte maneira.

- Para inflar na maioria dos impactos frontais menores*1
- Para inflar na maioria dos impactos laterais ou traseiros ou na maioria dos acidentes com capotamento*2

*1: Porque a proteção necessária pode ser obtida apenas pelo cinto de segurança.

*2: Porque o acionamento do airbag frontal SRS não protegeria o ocupante nessas situações.

O acionamento do airbag SRS depende do nível de força experimentado no compartimento de passageiros durante uma colisão. Esse nível difere de um tipo de colisão para outro, e pode não ter influência no dano visível causado ao veículo em si.

▽ Quando o airbag frontal SRS provavelmente será acionado?

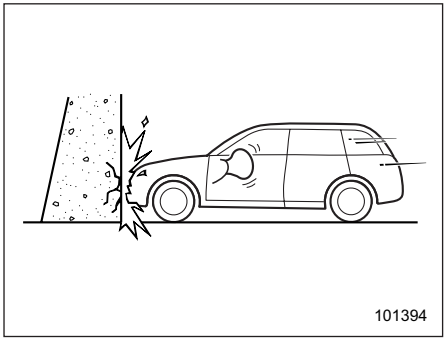

Uma colisão frontal contra uma parede de concreto espessa a uma velocidade de 20 a 30 km/h (12 a 19 mph) ou mais aciona o airbag frontal SRS. O airbag frontal SRS também será ativado quando o veículo for exposto a um impacto frontal de forma e magnitude semelhantes à colisão descrita acima.

▽ Em que outras ocasiões o airbag frontal da SRS pode ser acionado?

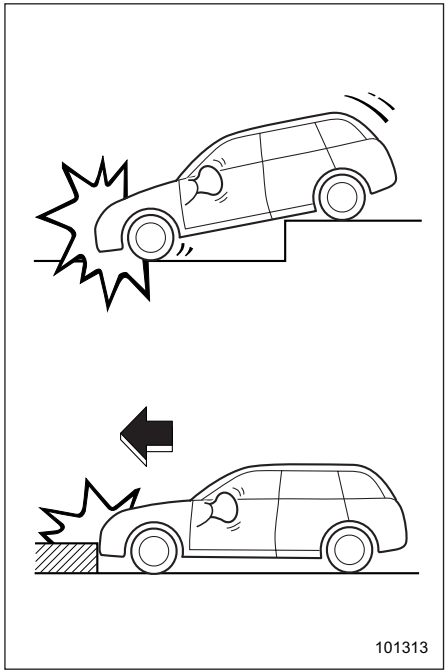

– CONTINUAÇÃO –

O airbag frontal SRS pode ser ativado quando o veículo sofre forte impacto na parte inferior da carroceria da superfície da estrada (como quando o veículo mergulha em uma vala profunda, é gravemente impactado ou atingido com força contra um obstáculo na estrada, como um meio-fio).

▽ **Quando é improvável que o airbag frontal SRS seja acionado?**

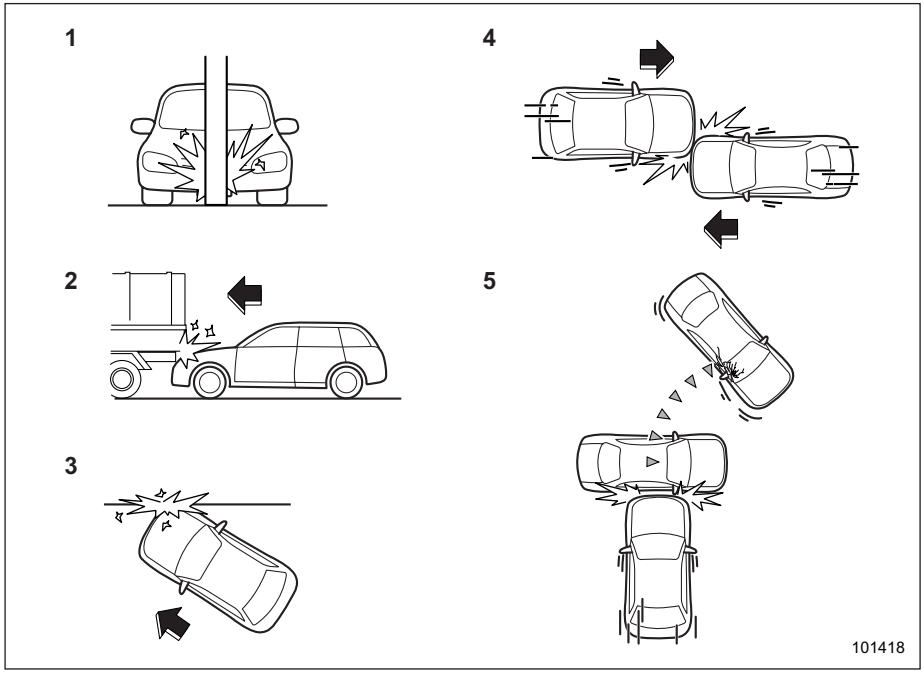

1) O veículo atinge um objeto, como um poste ou placa.
2) O veículo desliza sob a plataforma de carga de um caminhão.
3) O veículo sustenta um impacto frontal oblíquo.
4) O veículo sustenta uma colisão frontal compensada.
5) O veículo atinge um objeto que pode se mover ou deformar, como um veículo estacionado.

Há vários tipos de colisões que podem não exigir necessariamente o acionamento do airbag frontal SRS. No caso de acidentes como os ilustrados, o airbag frontal SRS pode não ser acionado, dependendo do nível de forças de acidente envolvidas.

– CONTINUAÇÃO –

▽ Quando o airbag frontal do SRS não será acionado?

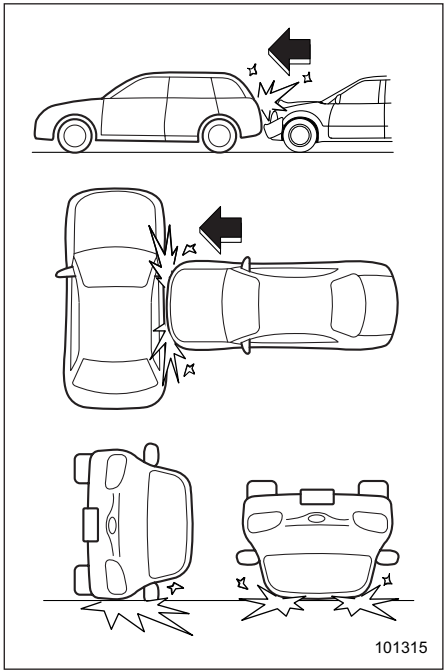

O airbag frontal SRS não foi desenvolvido para ser utilizado na maioria dos casos se o veículo for atingido lateralmente ou por trás, ou se capotar para o lado ou teto, ou se estiver envolvido em uma colisão frontal em baixa velocidade.

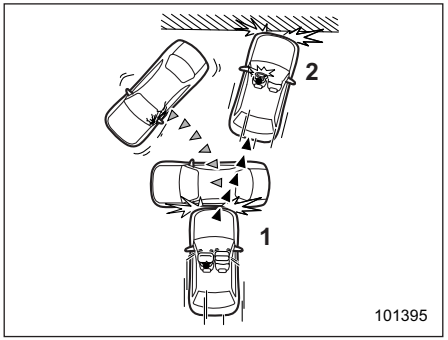

1) Primeiro impacto
2) Segundo impacto

Em um acidente em que o veículo é impactado mais de uma vez, o airbag frontal SRS é acionado apenas uma vez no primeiro impacto.

Exemplo: No caso de uma colisão dupla, primeiro com outro veículo, e em seguida contra uma parede de concreto em sucessão imediata, uma vez que o airbag frontal SRS é ativado no primeiro impacto, ele não será ativado no segundo.

▼ Airbag lateral SRS e operação de airbag de cortina SRS

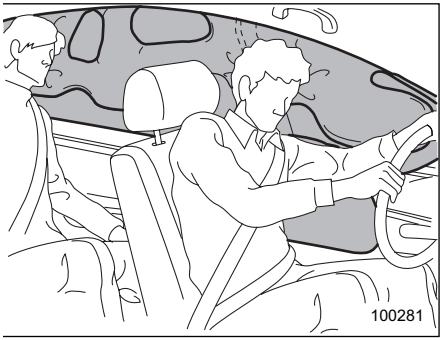

Os airbags a seguir são independentes, pois cada um possui seu próprio sensor de impacto.

- Airbag lateral do motorista SRS
- Airbag lateral do passageiro dianteiro SRS
- Airbag de cortina SRS (lado direito)
- Airbag de cortina SRS (lado esquerdo)

Portanto, pode ser que ambos não sejam acionados no mesmo acidente. Além disso, o airbag lateral SRS e o airbag de cortina SRS são utilizados independentemente dos airbags frontais do motorista e do passageiro dianteiro SRS no volante e no painel de instrumentos.

Um sensor de impacto, que detecta a força do impacto, está localizado em cada um dos seguintes locais.

- Nas portas da frente esquerda e direita
- Nas colunas centrais esquerda e direita
- Nos para-lamas da roda traseira esquerda e direita
- Sob o banco central traseiro (sensor de segurança por satélite)

Outro sensor de impacto, que também detecta a força de impacto, está localizado no módulo de controle do airbag. O módulo de controle do airbag está localizado sob o centro do painel de instrumentos.

Se um dos sensores de impacto da coluna central, os sensores de impacto da porta dianteira e o sensor de impacto localizados no módulo de controle do airbag detectarem uma força de impacto acima de um nível predeterminado em uma colisão lateral, o módulo de controle aciona tanto o airbag lateral SRS quanto o airbag de cortina SRS no lado impactado para inflar, independentemente de o sensor de impacto do para-lamas da roda traseira do mesmo lado detectar um impacto.

Se um dos sensores de impacto da roda traseira e o sensor de impacto localizados no módulo de controle do airbag detectarem uma força de impacto acima de um nível predeterminado em uma colisão lateral, o módulo de controle faz com que apenas o airbag SRS do lado afetado seja inflado.

▽ Após o acionamento

Após o acionamento, o airbag lateral SRS começa imediatamente a esvaziar. O tempo necessário para a detecção de um impacto na deflação de um airbag lateral SRS após o acionamento é menor do que um piscar de olhos. O airbag de cortina SRS permanece inflado por um tempo após o acionamento e então esvazia lentamente.

O airbag lateral SRS e o airbag de cortina SRS são acionados mesmo quando ninguém ocupa o assento no lado em que o impacto é aplicado.

▽ Exemplo do tipo de acidente

O airbag lateral SRS e o airbag de cortina SRS são desenvolvidos da seguinte forma:

- Para inflar em caso de acidente que envolva uma colisão lateral de moderada a grave.
- Para funcionar apenas uma vez.

O airbag lateral SRS e o airbag de cortina SRS não foram desenvolvidos para serem utilizados nos seguintes casos:

- Em impactos laterais menores
- Na maioria dos impactos frontais ou traseiros (porque o acionamento do airbag lateral SRS e do airbag de cortina SRS não protegem o ocupante nessas situações)

O acionamento do airbag lateral SRS e do airbag de cortina SRS dependem do nível de força experimentado no compartimento de passageiros durante uma colisão de impacto lateral. Esse nível difere de um tipo de colisão para outro, e pode não ter influência no dano visível causado ao veículo em si.

▽ Quando o airbag lateral SRS e o airbag de cortina SRS provavelmente serão acionados?

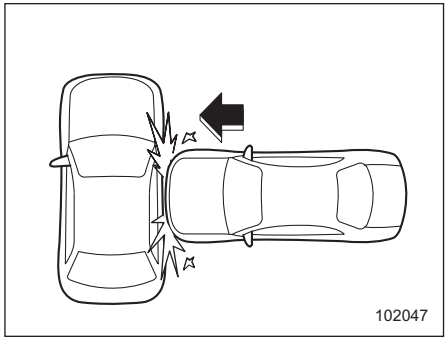

Um impacto lateral grave perto do banco dianteiro ativa o airbag lateral SRS e o airbag de cortina SRS.

– CONTINUAÇÃO –

▽ **Quando é improvável que o airbag lateral do SRS seja acionado?**

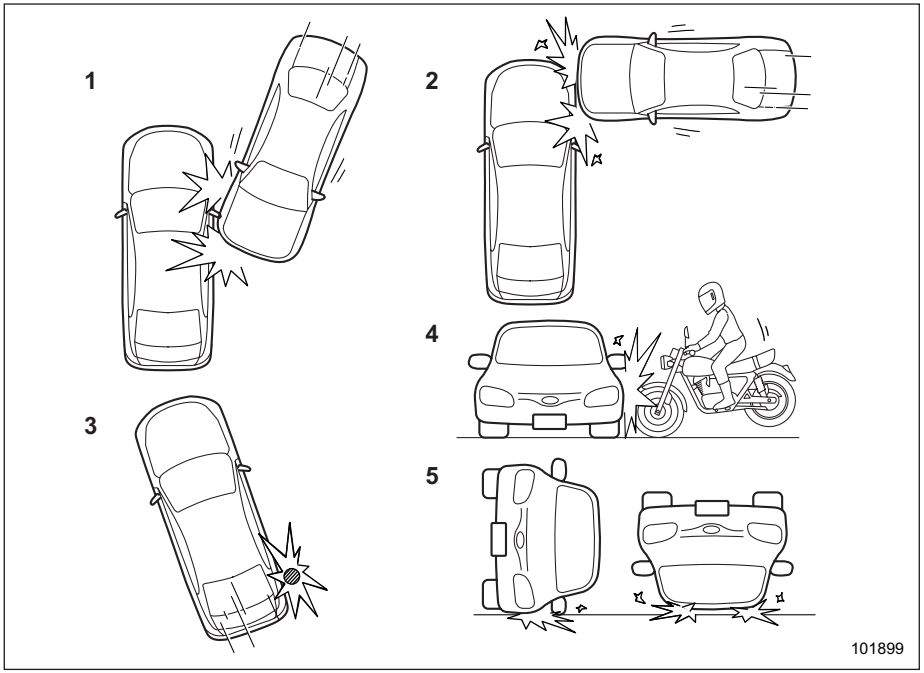

1) O veículo está envolvido em um acidente com impacto lateral.
2) O veículo está envolvido em um impacto lateral em uma área fora do entorno do compartimento de passageiros.
3) O veículo atinge um poste telefônico ou objeto similar.
4) O veículo recebe um impacto lateral de uma motocicleta.
5) O veículo capota de lado ou com o teto para baixo.

Há vários tipos de colisão que podem não exigir necessariamente o acionamento do airbag lateral SRS. No caso de acidentes como os ilustrados, o airbag lateral SRS pode não ser acionado dependendo do nível de forças de acidentes envolvidas.

▽ **Quando é improvável que o airbag de cortina SRS seja acionado?**

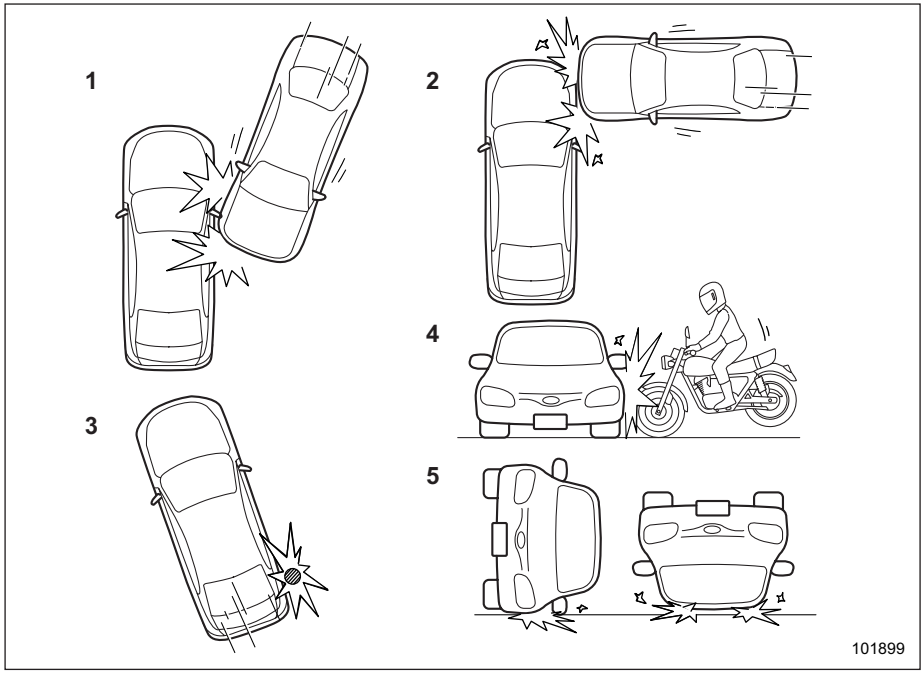

1) O veículo é envolvido em um acidente com impacto lateral.
2) O veículo está envolvido em um impacto lateral em uma área fora do entorno do compartimento de passageiros.
3) O veículo atinge um poste telefônico ou objeto similar.
4) O veículo recebe um impacto lateral de uma motocicleta.
5) O veículo capota de lado ou com o teto para baixo.

Há vários tipos de colisão que podem não exigir necessariamente o acionamento do airbag de cortina SRS. No caso de acidentes como os ilustrados, o airbag de cortina SRS não pode ser acionado, dependendo do nível de forças de acidentes envolvidas.

– CONTINUAÇÃO –

▽ **Quando o airbag lateral SRS e o airbag de cortina SRS não serão acionados?**

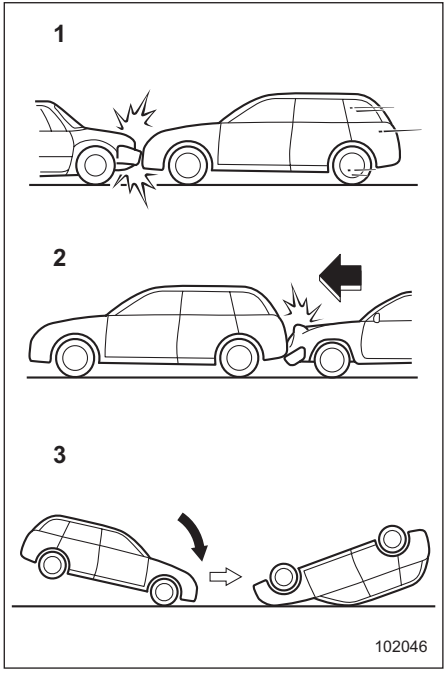

1) O veículo está envolvido em uma colisão frontal com outro veículo (em movimento ou parado).
2) O veículo é atingido por trás.
3) O veículo se inclina de um lado para o outro.

No caso de acidentes como os ilustrados, o airbag lateral SRS e o airbag de cortina SRS não foram desenvolvidos para serem utilizados na maioria dos casos.

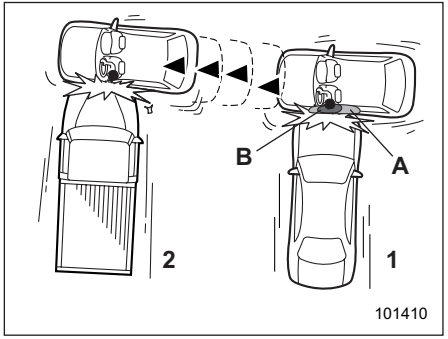

1) Primeiro impacto
2) Segundo impacto
A) Airbag de cortina SRS
B) Airbag lateral SRS

Em um acidente em que o veículo é atingido pelo lado mais de uma vez, o airbag lateral SRS e o airbag de cortina SRS são acionados apenas uma vez no primeiro impacto.

Exemplo: No caso de uma colisão de impacto lateral duplo, primeiro com um veículo e imediatamente seguido por outro da mesma direção, uma vez que o airbag lateral SRS e o airbag de cortina SRS são ativados no primeiro impacto, eles não serão ativados no segundo.

■ Monitoramento do sistema de airbag SRS

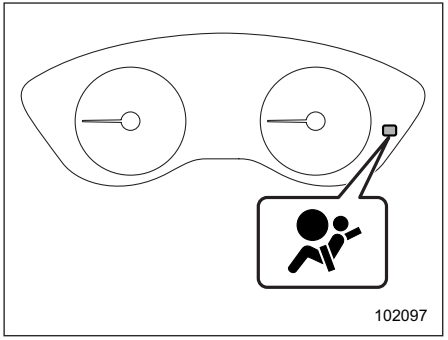

Luz de advertência do sistema de airbag SRS

Um sistema de diagnóstico monitora continuamente a prontidão do sistema de airbag SRS (incluindo pré-tensionadores do cinto de segurança dianteiro) com o interruptor de ignição na posição “ON”. A luz de advertência do sistema de airbag SRS mostrará a operação normal do sistema, acendendo por aproximadamente 6 segundos quando o interruptor de ignição é colocado na posição “ON”.

Os seguintes componentes são monitorados pelo indicador.

- Sensor secundário dianteiro
- Módulo de controle do airbag (incluindo sensores de impacto)
- Sensor de impacto das portas dianteiras

- Indicador ON/OFF do airbag frontal do passageiro dianteiro (se equipado)
- Módulo de airbag frontal
  - Lado do motorista
  - Lado do passageiro dianteiro
- Sensor de posição do banco do motorista (se equipado)
- Módulo de airbag de joelhos (lado do motorista)
- Sensor do airbag lateral
- Módulo do airbag lateral
- Sensor de detecção de ocupantes do passageiro dianteiro (se equipado)
- Módulo de controle de detecção de ocupantes do passageiro dianteiro (se equipado)
- Limitador de força adaptativo (se equipado)
- Botão da fivela do cinto de segurança (lado do passageiro dianteiro) (se equipado)
- Sensor do airbag de cortina
- Módulo do airbag de cortina
- Pré-tensionador do cinto diagonal
- Pré-tensionador do cinto abdominal
- Sensor de segurança via satélite
- Toda a fiação relacionada

⚠ ADVERTÊNCIA

Se a luz de advertência exibir qualquer uma das condições a seguir, pode haver um mau funcionamento nos pré-tensionadores dos cintos de segurança e/ou no sistema de airbags SRS.

- **Luz de advertência piscando ou tremendo**
- **Nenhuma iluminação da luz de advertência quando o interruptor de ignição é colocado para a posição "ON"**
- **Iluminação contínua da luz de advertência**
- **Iluminação da luz de advertência ao dirigir**

Recomendamos que você verifique o sistema seja imediatamente verificado pela sua concessionária SUBARU mais próxima. A menos que sejam verificados e reparados corretamente, os pré-tensores dos cintos de segurança e/ou os airbags SRS funcionarão incorretamente (por exemplo, os airbags SRS podem inflar em colisões muito pequenas ou não inflar em uma colisão grave), o que pode aumentar o risco de ferimentos.

■ Manutenção do sistema de airbag SRS

⚠ ADVERTÊNCIA

- **Ao descartar um módulo de airbag ou ao desmontar o veículo inteiro danificado por uma colisão, recomendamos que consulte a sua concessionária SUBARU.**
- **O airbag SRS não possui peças utilizáveis pelo usuário. Não utilize equipamento de teste elétrico em nenhum circuito relacionado ao sistema de airbag SRS. Para manutenção necessária do airbag SRS, recomendamos que você consulte a sua concessionária SUBARU mais próxima. Adulterar ou desconectar a fiação do sistema pode resultar em acionamento acidental do airbag SRS ou pode tornar o sistema inoperante, o que pode resultar em ferimentos graves.**

⚠ CUIDADO

Se precisar de manutenção ou reparo nas áreas indicadas na lista a seguir, recomendamos que o serviço seja realizado por uma concessionária autorizada SUBARU. O módulo de controle de airbag SRS, os sensores de impacto e os módulos de airbags são guardados nas seguintes áreas.

- **Sob o centro do painel de instrumentos**
- **Nos lados direito e esquerdo na frente do veículo**
- **Volante e coluna e áreas próximas**

– CONTINUAÇÃO –

- **Parte inferior da coluna de direção e áreas próximas**
- **Parte superior do painel de instrumentos no lado do passageiro dianteiro e nas áreas próximas**
- **Cada banco dianteiro e área próxima**
- **Dentro de cada coluna central**
- **Dentro de cada porta dianteira**
- **Em cada lado do teto (da coluna dianteira até um ponto acima do banco traseiro)**
- **Entre a almofada do assento traseiro e o para-lamas da roda traseira de cada lado**
- **Sob o banco central traseiro**

No caso do sistema de airbags SRS ser acionado, recomendamos que você tenha o sistema substituído por peças genuínas SUBARU em uma concessionária autorizada SUBARU.

NOTA

Nos casos a seguir, recomendamos que você entre em contato com a sua concessionária SUBARU assim que possível.

- **A parte da frente do veículo se envolveu em um acidente no qual os airbags frontais da SRS não foram acionados.**
- **A almofada do volante, a cobertura do airbag frontal do passageiro dianteiro ou o lado do teto (da coluna dianteira a um ponto acima do banco traseiro) estão riscados, rachados ou danificados de alguma outra forma.**
- **A coluna central, o para-lamas da roda traseira ou o sub-estrutura traseira, ou uma área próxima a estas peças, estiveram envolvidos em um acidente no qual o airbag lateral SRS e o airbag de cortina SRS não foram acionados.**
- **O tecido ou couro de ambos os bancos dianteiros está cortado, desgastado ou danificado de alguma forma.**
- **A parte traseira do veículo se envolveu em um acidente.**

■ Precauções contra modificação de veículo

⚠ ADVERTÊNCIA

Para evitar o acionamento acidental do sistema ou tornar o sistema inoperante, o que pode resultar em ferimentos graves, nenhuma modificação deve ser feita nos componentes ou na fiação do sistema de airbag SRS.

Isso inclui as seguintes modificações.

- **Instalação de volantes personalizados**
- **Fixação de materiais de acabamento adicionais no painel**
- **Instalação de bancos personalizados**
- **Substituição de tecido ou couro dos bancos**
- **Instalação de tecido adicional ou couro no banco dianteiro**
- **Instalação de um microfone viva-voz ou qualquer outro acessório a uma coluna dianteira, uma coluna central, uma coluna traseira, o para-brisa, uma janela lateral, uma alça de segurança ou qualquer outra superfície da cabine próxima a um airbag tipo cortina SRS.**
- **A instalação de equipamentos elétricos/eletrônicos adicionais, tais como um rádio bidirecional móvel sobre ou próximo aos componentes do sistema de airbag SRS e/ou fiação não é aconselhável. Isso pode interferir no funcionamento adequado do sistema de airbags SRS.**

⚠ CUIDADO

Não realize nenhuma das seguintes modificações. Tais modificações podem interferir no funcionamento adequado do sistema de airbags SRS.

- **Fixação de qualquer equipamento (barra de manobra, barra de proteção frontal, guinchos, limpa-neve, placa de proteção do cárter/deslizamento, etc.) à dianteira que não sejam peças acessórias originais SUBARU ou peças que correspondam à qualidade das peças genuínas SUBARU.**
- **Modificação do sistema de suspensão ou estrutura frontal.**
- **Instalação de um pneu de tamanho e construção diferente dos pneus especificados na etiqueta do veículo, fixado à coluna da porta do motorista ou especificado para modelos de veículos individuais neste Manual do Proprietário.**
- **Fixação de qualquer equipamento (degraus laterais ou soleiras laterais , etc.) à lateral da carroceria que não sejam acessórios genuínos SUBARU especialmente desenvolvidos para airbags laterais SRS, ou peças que correspondam à qualidade de acessórios genuínos SUBARU especialmente desenvolvidos para airbags laterais SRS (somente para modelos com airbags laterais).**

Recomendamos que você sempre consulte a sua concessionária SUBARU se quiser instalar peças acessórias em seu veículo.

Acesso sem chave com sistema de partida por botão 2-2
Chave de acesso 2-2
Precauções de segurança 2-2
Travamento e destravamento segurando a chave de acesso 2-5
Destravar utilizando o acesso ao código PIN 2-9
Função de economia de energia 2-10
Função de economia de energia de chave de acesso ...2-11
Desativando a função de acesso sem chave 2-11
Sinais sonoros de advertência e luz de advertência..... 2-12
Quando a chave de acesso não funciona corretamente 2-12
Substituindo a bateria de chave de acesso 2-12
Informações técnicas para modelos da Europa 2-12
Imobilizador 2-13
Luz indicadora do imobilizador 2-13
Substituição de chave 2-13
Informações técnicas da regulamentação de ondas de rádio 2-13
Sistema remoto de entrada sem chave 2-14
Travando as portas 2-15
Destravando as portas 2-15
Travamento automático (modelos sem sistema de travamento duplo) 2-15
Destravamento da tampa do porta-malas 2-15
Abrindo/fechando as janelas dianteiras (exceto modelos da Austrália) 2-15
Substituindo a bateria 2-15
Informação técnica 2-16
Travas das portas 2-16
Travar e destravar por fora 2-16
Travar e destravar por dentro 2-17
Travamento/destravamento automático das portas (se equipado) 2-18
Função de prevenção de trancamento de chave (modelos sem sistema de travamento duplo) 2-18
Função de prevenção de esgotamento de bateria 2-19
Sistema de travamento duplo (se equipado) 2-19
Para definir o sistema de travamento duplo 2-19
Para cancelar o sistema de travamento duplo 2-20
Em uma emergência 2-20
Se uma bateria ficar sem carga 2-21
Para redefinir o sistema de travamento duplo 2-21
Destravamento da função com o interruptor de travamento eletrônico da porta (modelos da Austrália) 2-21
Travas de segurança infantil 2-22
Janelas 2-22
Operação da janela automática 2-23
Inicialização da janela automática com função de subida/descida automática de um toque 2-25
Tampa do porta-malas 2-25
Travamento/destravamento 2-25
Abrir/fechar 2-26
Teto solar (se equipado) 2-27
Interruptores do teto solar 2-27
Protetor contra o sol 2-28

Acesso sem chave com sistema de partida por botão

■ Chave de acesso

As seguintes chaves de acesso são fornecidas com o veículo.

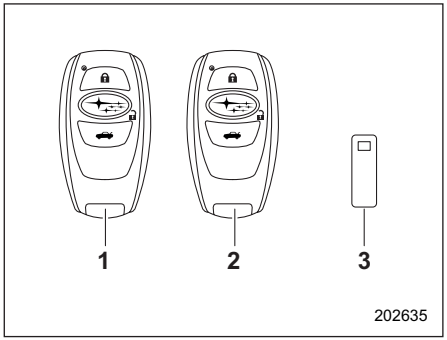

1) Chave de acesso (principal)
2) Chave de acesso (sub)
3) Placa de número da chave

O acesso sem chave com o sistema de partida por botão permite que você execute as seguintes funções quando estiver carregando a chave de acesso.

- Bloqueio e desbloqueio das portas e tampa do porta-malas. Consulte “Travar e destravar segurando a chave de acesso” ☞2-5.
- Inicialização e parada do sistema e-BOXER Consulte “Inicialização e parada do sistema e-BOXER” ☞7-7

NOTA

- **O sistema remoto de entrada sem chave pode ser utilizado para controlar as seguintes funções.**
  - **– Travar/destravar as portas e a tampa do porta-malas**
  - **– Abrir/fechar as janelas (exceto modelos da Austrália)**

Para informações detalhadas, consulte “Sistema de entrada remoto sem chave” ☞2-14.

- **Guarde cuidadosamente a placa do número da chave fornecida com a chave de acesso. Ela é necessária para o reparo do veículo e registro adicional de uma chave de acesso. Para detalhes, consulte “Substituição de chave” ☞2-13.**

Uma chave de emergência é presa a cada chave de acesso.

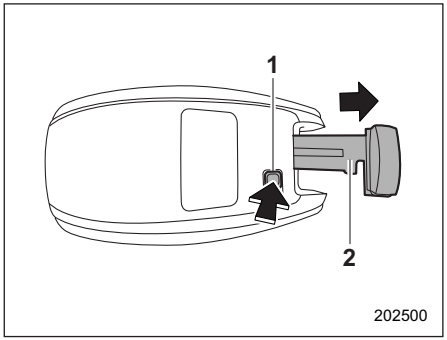

1) Botão de liberação
2) Chave de emergência

Enquanto pressiona o botão de liberação da chave de acesso, retire a chave de emergência.

A chave de emergência é utilizada para travar e destravar a porta do motorista.

■ Precauções de segurança

⚠ ADVERTÊNCIA

Se você usar um marcapasso implantado ou um desfibrilador implantado, mantenha-se a pelo menos 22 cm (8,7 pol.) de distância das antenas de transmissão instaladas no veículo.

As ondas de rádio das antenas transmissoras do veículo podem afetar adversamente a operação de marcapassos implantados e desfibriladores implantados.

Se você usar equipamento médico eletrônico que não seja um marcapasso implantado ou um desfibrilador implantado, antes de utilizar o acesso sem chave com sistema de partida por botão, consulte "Ondas de rádio utilizadas para acesso sem chave com sistema de partida por botão" mencionado mais tarde, e entre em contato com o fabricante de equipamentos médicos eletrônicos para mais informações. As ondas de rádio das antenas de transmissão no veículo podem afetar adversamente o funcionamento dos equipamentos médicos eletrônicos.

"Ondas de rádio utilizadas para acesso sem chave com sistema de partida por botão"

- **O acesso sem chave com sistema de partida por botão utiliza ondas de rádio com a seguinte frequência* além das ondas de rádio utilizadas para o sistema remoto de entrada sem chave.**

As ondas de rádio são periodicamente emitidas pelas antenas instaladas no veículo, conforme mostrado nas ilustrações a seguir.

*** Frequência de rádio: 134,2 kHz**

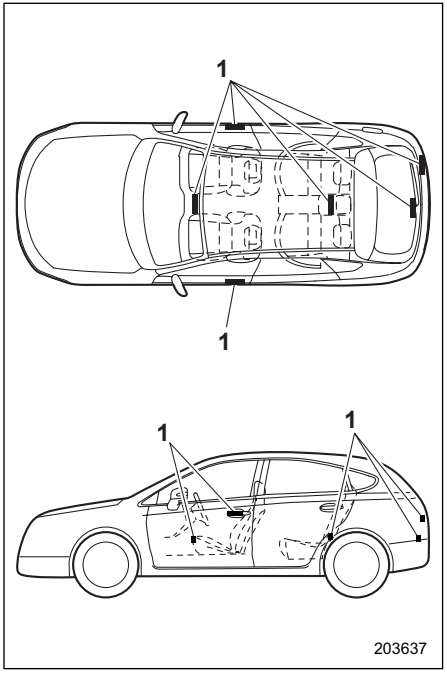

1) Antenas

⚠ CUIDADO

- **Nunca deixe ou guarde a chave de acesso dentro do veículo ou dentro de 2 m (6,6 pés) ao redor do veículo (por exemplo, na garagem). A chave de acesso pode ser trancada dentro do veículo ou a bateria pode descarregar rapidamente. Observe que o botão de ignição pode não ligar em alguns casos, dependendo da localização da chave de acesso.**
- **A chave de acesso contém componentes eletrônicos. Observe as seguintes precauções para evitar mau funcionamento.**
  - **Recomenda-se que a bateria da chave de acesso seja substituída em uma concessionária autorizada da SUBARU para evitar o risco de danos.**
  - **Não molhe a chave de acesso. Se a chave de acesso for molhada, limpe-a imediatamente e deixe secar completamente.**
  - **Não aplique fortes impactos à chave de acesso.**
  - **Nunca deixe a chave de acesso na luz solar direta ou em qualquer lugar que possa ficar quente, como no painel.**

– CONTINUAÇÃO –

– Não lave a chave de acesso em uma lavadora ultrassônica.
– Não deixe a chave de acesso em locais úmidos ou empoeirados.
– Não deixe a chave de acesso perto de computadores pessoais ou eletrodomésticos.
– Mantenha a chave de acesso longe de fontes magnéticas.
– Não deixe a chave de acesso perto de um computador pessoal ou eletrodomésticos.
– Não deixe a chave de acesso perto de um carregador de bateria ou de acessórios elétricos.
– Não aplique tinturaria de janelas metálicas nem coloque objetos metálicos nas janelas.
– Não instale peças ou acessórios não genuínos.

- Se a chave de acesso cair, a chave de emergência pode se soltar. Tenha cuidado para não perder a chave de emergência.
- Ao viajar em um avião, não pressione o botão da chave de acesso.

Se qualquer botão da chave de acesso for pressionado, ondas de rádio são emitidas e podem afetar a operação do avião. Ao transportar a chave de acesso em uma bolsa, tome medidas para evitar que os botões sejam pressionados acidentalmente.

NOTA

- A configuração operacional/não operacional para a função de acesso sem chave pode ser alterada. Para o procedimento de configuração, consulte “Desabilitando a função de acesso sem chave” ☞2-11.
- Para informações detalhadas sobre o método de operação do botão de ignição enquanto a função de acesso sem chave é colocada no modo não operacional, consulte “Chave de acesso - se a chave de acesso não funcionar corretamente” ☞9-23.
- O acesso sem chave com sistema de partida por botão utiliza ondas de rádio fracas. O status da chave de acesso e as condições ambientais podem interferir na comunicação entre a chave de acesso e o veículo sob as seguintes condições, e pode não ser possível travar ou destravar as portas ou ligar o sistema e-BOXER.
  – Ao operar perto de uma instalação onde fortes ondas de rádio são transmitidas, como uma estação de transmissão e linhas de transmissão de energia
  – Quando são utilizados produtos que transmitem ondas de rádio, como uma chave de acesso de outro veículo
  – Ao transportar a chave de acesso do seu veículo juntamente com uma chave de acesso de outro veículo
  – Quando a chave de acesso é colocada perto de equipamentos de comunicação sem fio, como um telefone celular
  – Quando a chave de acesso é colocada perto de um objeto metálico
  – Quando acessórios metálicos estão conectados à chave de acesso
  – Ao transportar a chave de acesso com aparelhos eletrônicos, como um computador portátil
  – Quando a bateria da chave de acesso é descarregada
- A chave de acesso está sempre se comunicando com o veículo e está continuamente usando a bateria. Embora a vida útil da bateria varie dependendo das condições de operação, ela é de aproximadamente 1 a 2 anos. Se a bateria ficar totalmente descarregada, substitua-a por uma nova.

- **Se uma chave de acesso for perdida, recomenda-se que todas as chaves de acesso remanescentes sejam registradas novamente. Para registrar novamente uma chave de acesso, recomendamos que você entre em contato com uma concessionária SUBARU.**
- **Para uma chave de acesso de reposição, recomendamos que você entre em contato com uma concessionária SUBARU.**
- **Até 7 chaves de acesso podem ser registradas para um veículo.**
- **Não deixe a chave de acesso nos espaços de armazenamento dentro do veículo, como o bolso da porta, painel de instrumentos e o canto da área de carga. As vibrações podem danificar a chave de acesso ou ligar o interruptor, possivelmente resultando em um travamento.**
- **Após a bateria auxiliar de 12 V do veículo ser descarregada ou substituída, a inicialização do sistema de travamento da direção pode ser necessária para iniciar o sistema e-BOXER. Neste caso, execute o seguinte procedimento para inicializar o bloqueio da direção.**

  (1) Coloque o botão de ignição na posição "OFF". Para detalhes, consulte "Status de energia do interruptor" ☞3-5.

  (2) Abra e feche a porta do motorista.

  (3) Aguarde aproximadamente 10 segundos.

  Quando a direção estiver travada, a inicialização está concluída.

- **Não deixe a chave de acesso nos seguintes lugares.**
  - **No painel de instrumentos**
  - **No chão**
  - **Dentro do porta-luvas**
  - **Dentro do bolso da porta**
  - **No banco traseiro**
  - **Na área de carga**

  Isto pode acarretar as seguintes situações.

  – A chave de acesso é trancada por engano no interior do veículo.

  – Uma falsa advertência é emitida, embora não ocorra um mau funcionamento.

  – Não há emissão de advertências, mesmo quando ocorre algum mau funcionamento.

■ Travamento e destravamento segurando a chave de acesso

Quando a chave de acesso é transportada dentro do alcance de operação, as portas e a tampa do porta-malas podem ser travadas/destravadas apenas tocando a maçaneta da porta.

NOTA

O veículo também pode ser travado/destravado com o sistema remoto de entrada sem chave. Para detalhes, consulte "Sistema de entrada remoto sem chave" ☞2-14.

▼ Alcance de operação

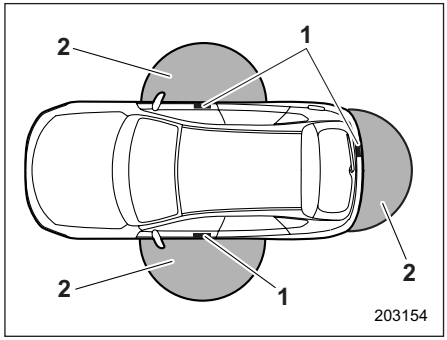

1) Antenas
2) Alcance de operação (aproximadamente 40 a 80 cm (16 a 32 pol.))

– CONTINUAÇÃO –

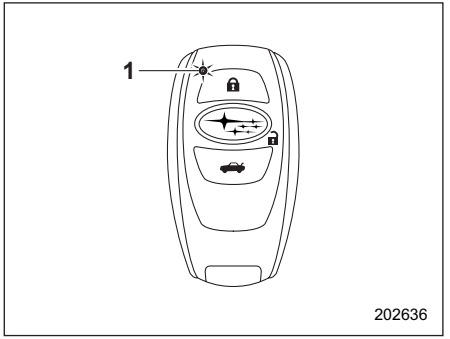

1) Indicador de LED

Quando a chave de acesso estiver dentro de uma das faixas de operação das portas dianteiras, o indicador de LED na chave de acesso piscará. Quando as funções de acesso sem chave estiverem desativadas, o indicador de LED não pisca, a menos que um botão na chave de acesso seja pressionado.

NOTA

● Se a chave de acesso for colocada muito perto da carroceria do veículo, a função de acesso sem chave pode não funcionar corretamente. Se não funcionar corretamente, repita a operação mais longe.

● Se a chave de acesso for colocada perto do chão ou em um local elevado do chão, mesmo que esteja dentro do alcance de operação indicado, a função de acesso sem chave pode não funcionar corretamente.

● Quando a chave de acesso estiver dentro do alcance de operação, é possível que qualquer pessoa, mesmo alguém que não esteja carregando a chave de acesso, opere a função de acesso sem chave. Observe que o travamento e o destravamento só podem ser operados pela maçaneta da porta, sensor de trava da porta, botão de abertura da tampa do porta-malas ou botão de trava traseira na faixa de operação na qual a chave de acesso é detectada.

● Não é possível travar as portas e a tampa do porta-malas utilizando a função de acesso sem chave quando a chave de acesso estiver dentro do veículo. Entretanto, dependendo do status da chave de acesso e das condições ambientais, a chave de acesso pode ser trancada dentro do veículo. Antes de travar, verifique se você tem a chave de acesso.

● Quando a bateria da chave de acesso for descarregada, ou quando estiver operando em um local com fortes ondas de rádio ou ruído (por exemplo, perto de uma torre de rádio, usina, estação de transmissão, grande display, aeroporto, placa de sinalização elétrica ou uma área onde equipamentos sem fio são utilizados), ou enquanto estiver falando em um telefone celular, as faixas de operação podem ser reduzidas, ou a função de acesso sem chave pode não funcionar. Nesse caso, realize o procedimento descrito em "Bloqueio e desbloqueio" ☞9-24.

● As portas podem travar ou destravar quando o carro estiver sendo lavado ou exposto a uma quantidade significativa de água em contato com a maçaneta da porta enquanto a chave de acesso ainda estiver na faixa de operação.

▼ Como travar e destravar

As seguintes operações podem ser realizadas quando a chave de acesso estiver sendo carregada.

● Travar e destravar as portas.

● Travar e destravar a tampa do porta-malas.

NOTA

● Não é possível travar as portas e a tampa do porta-malas utilizando a função de acesso sem chave quando o interruptor de ignição estiver na posição "ACC" ou "ON". Consulte "Status de energia do interruptor" ☞3-5.

● Se a maçaneta da porta for tocada com uma mão com luva, a trava da porta pode não ser liberada.

● Se o sensor de trava da porta for tocado três vezes ou mais repetidamente, o sistema ignorará a operação do sensor.

● Ao executar o procedimento de travamento com muita rapidez, o travamento pode não ter sido concluído. Após travar as portas, recomenda-se puxar as maçanetas da porta TRASEIRA para confirmar que as portas estão travadas.

● Dentro de 3 segundos após trancar as portas e a tampa do porta-malas utilizando a função de acesso sem chave, não é possível destrancar as portas e/ou a tampa do porta-malas utilizando a função de acesso sem chave.

● Se alguma das portas ou da tampa do porta-malas estiver aberta, as portas e a tampa do porta-malas não poderão ser trancadas.

● Se qualquer uma das portas (ou a tampa do porta-malas) não estiver totalmente fechada, os sinalizadores de advertência de perigo piscarão cinco vezes (a advertência sonora externa também soa cinco vezes para alertá-lo que as portas (ou a tampa do porta-malas) não estão bem fechadas.

● Ao travar, certifique-se de levar a chave de acesso para evitar trancar a chave de acesso dentro do veículo.

● A configuração da operação do sinalizador de advertência de perigo pode ser alterada pela sua concessionária SUBARU. Recomendamos que você entre em contato com a sua concessionária SUBARU para detalhes. Além disso, para modelos com o display do painel de instrumentos (LCD colorido), a configuração da operação do sinalizador de advertência de perigo pode ser alterada pela operação do display do painel de instrumentos (LCD colorido). Para detalhes, consulte "Configuração do veículo" ☞3-40.

▽ Travamento com o sensor de trava da porta

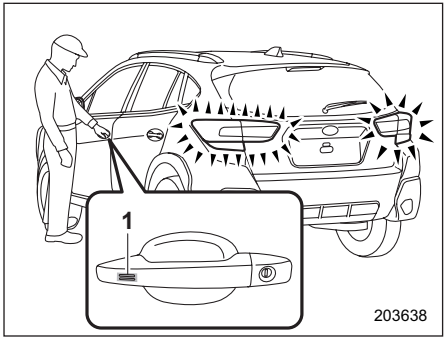

1) Sensor de trava de porta

Leve a chave de acesso, feche todas as portas, incluindo a tampa do porta-malas, e toque no sensor de trava da porta na maçaneta da porta. Todas as portas, incluindo a tampa do porta-malas, serão trancadas. Além disso, os sinalizadores de advertência de perigo piscarão uma vez.

▽ Travamento com o botão de travamento traseiro

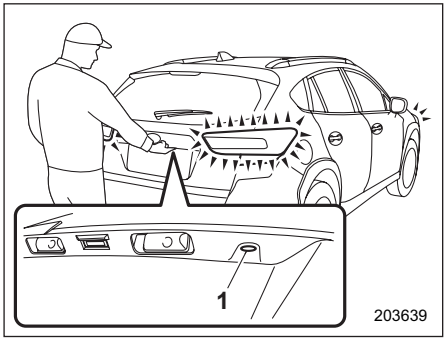

1) Botão de travamento traseiro

Leve a chave de acesso, feche todas as portas, incluindo a tampa do porta-malas e pressione o botão de travamento traseiro. A porta traseira e todas as portas serão travadas. Além disso, os sinalizadores de advertência de perigo piscarão uma vez.

– CONTINUAÇÃO –

▽ Destravamento

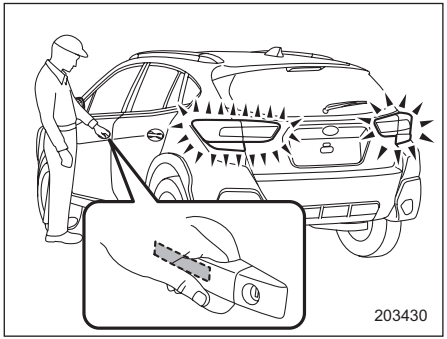

Leve a chave de acesso e segure a maçaneta da porta.

● **Modelos sem sistema de travamento duplo:**

Todas as portas e a tampa do porta-malas serão destrancadas. Além disso, os sinalizadores de advertência de perigo piscarão duas vezes.

● **Modelos com sistema de travamento duplo:**

– Maçaneta da porta do motorista:

Apenas a porta do motorista será destravada.

– Maçaneta da porta do passageiro dianteiro:

Todas as portas e a tampa do porta-malas serão destrancadas.

Além disso, os sinalizadores de advertência de perigo piscarão duas vezes.

▽ Abrindo a tampa do porta-malas

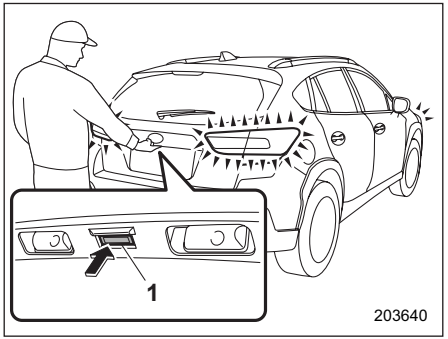

1) Botão de abertura da tampa do porta-malas

Leve a chave de acesso e pressione o botão de abertura da tampa do porta-malas.

● **Modelos sem sistema de travamento duplo:**

A tampa do porta-malas e todas as portas serão destrancadas e a tampa do porta-malas será aberta. Além disso, os sinalizadores de advertência de perigo piscarão duas vezes.

● **Modelos com sistema de travamento duplo:**

Apenas a tampa do porta-malas será destravada e aberta. Além disso, os sinalizadores de advertência de perigo piscarão duas vezes.

▼ Função de seleção de destravamento de portas

As portas podem ser selecionadas para destravamento.

As configurações são as seguintes.

● **Operacional:**

Apenas a porta do motorista ou a tampa do porta-malas serão destravadas.

● **Não operacional:**

Todas as portas e a tampa do porta-malas são destravadas.

NOTA

● **Esta configuração pode ser alterada por uma concessionária SUBARU.**

● **Por motivos de segurança, confirme se a configuração está definida como "operacional" ou "não operacional".**

▼ Travamento automático (modelos sem sistema de travamento duplo)

Se alguma das portas ou a tampa do porta-malas não for aberta dentro de 30 segundos após o destravamento, elas serão automaticamente travadas novamente.

A configuração operacional/não operacional da função e o tempo até que o bloqueio automático ocorra podem ser alterados por uma concessionária SUBARU. Para mais detalhes, recomendamos que você entre em contato com uma concessionária SUBARU.

A configuração e a hora podem ser alteradas operando o display do painel de instrumentos (LCD colorido). Para detalhes, consulte “Configuração do veículo” ☞3-40.

■ Destravar utilizando o acesso ao código PIN

Enquanto todas as portas, incluindo a tampa do porta-malas, estão trancadas, você pode destravar as portas (incluindo a tampa do porta-malas) sem uma chave, pressionando o botão de travamento traseiro.

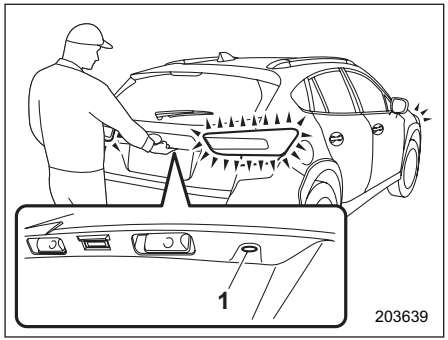

1) Botão de travamento traseiro

NOTA

O acesso ao código PIN será útil se a chave de acesso for acidentalmente deixada no veículo. Recomenda-se que um código de segurança de 5 dígitos (código PIN) seja registrado.

▼ Preparação para registrar um código PIN

1. Desligue o interruptor de ignição.
2. Feche todas as portas (incluindo a tampa do porta-malas).
3. Pressione e segure o botão "🔒" na chave de acesso. Então todas as portas (incluindo a tampa do porta-malas) serão trancadas.
4. Mantenha o botão "🔒" pressionado e pressione o botão de travamento traseiro dentro de 5 segundos após o passo 3.
5. Pressione e segure o botão de travamento traseiro por mais de 5 segundos. Confirme um som de pio.
6. Solte o botão "🔒" e o botão de travamento traseiro.
7. Pressione o botão "🔓" na chave de acesso enquanto o pio soar.

Então o pio vai parar e a preparação estará completa.

NOTA

Pressione o botão "🔓" dentro de 30 segundos da etapa 6 para finalizar o modo de preparação e passar para o estágio de registro. A menos que o botão "🔓" seja pressionado dentro de 30 segundos após o passo 6, o registro do código PIN será cancelado.

▼ Registro para um código PIN

Por exemplo, para registrar "32468" como o código PIN, execute o procedimento a seguir.

1. Pressione o botão de travamento traseiro três vezes.
2. Após um pio soar uma vez, pressione o botão de travamento traseiro duas vezes.
3. Após um pio soar uma vez, pressione o botão de travamento traseiro quatro vezes.
4. Após um pio soar uma vez, pressione o botão de travamento traseiro seis vezes.
5. Após um pio soar uma vez, pressione o botão de travamento traseiro oito vezes.
6. Realize os passos 1 a 5 novamente dentro de aproximadamente 30 segundos após o pio começar a soar intermitentemente.
7. Todas as portas serão destravadas e travadas. Em seguida, o código PIN será registrado.

NOTA

- **Pressione o botão de travamento traseiro dez vezes para inserir "0".**
- **Altere o código PIN com frequência para proteger seu veículo contra furto.**
- **Se você emprestou seu veículo para outra pessoa, confirme se o código PIN não foi alterado ou apagado. Se o código PIN foi alterado ou apagado, registre novamente um novo código PIN.**
- **Se você cometer um erro durante o procedimento de registro, pressione o botão "🔓" ou "🚗" na chave de acesso. Em seguida, comece novamente desde o procedimento descrito em "Preparação para registrar um código PIN".**

– CONTINUAÇÃO –

● Para proteger seu veículo contra furto, não é possível registrar uma sequência dos mesmos cinco números juntos, como “00000” nem “12345” como um código PIN.

● Não registre o número da placa do veículo ou números simples como “11122” ou “12121” como um código PIN. Isso aumentará o risco de roubo de veículos.

● Quando você tentar registrar “22222”, o código PIN registrado será apagado. Você não pode destravar as portas pelo acesso ao código PIN até que um novo código seja registrado.

● Após registrar um novo código PIN, certifique-se de poder destravar as portas utilizando o código PIN.

● O código PIN não pode ser apagado enquanto a função de acesso sem chave estiver desativada, operando a chave de acesso.

● Registre o código PIN no seguinte caso.

– Quando você esquecer o código PIN.

– Quando você quiser alterar o código PIN.

▼ Destravamento

Execute os passos 1 a 5 descritos em “Registo para um código PIN”.

NOTA

● Você não pode destravar pelo acesso ao código PIN nos seguintes casos.

– Quando a chave de acesso está dentro das faixas de operação.

– Quando o interruptor de ignição está na posição “ACC” ou “ON”.

● Se você cometer um erro de operação durante o procedimento de destravamento, comece novamente com o procedimento de destravamento após aguardar 5 segundos ou mais.

● Para proteger seu veículo contra furto, um sinal sonoro soará se códigos PIN incorretos forem inseridos cinco vezes continuamente. Se isso ocorrer, você não poderá destravar as portas pelo acesso ao código PIN por 5 minutos.

■ Função de economia de energia

A função de acesso sem chave será desabilitada nos seguintes casos para proteger a bateria da chave de acesso e a bateria auxiliar de 12 V.

● **Caso 1:** Quando a função de acesso sem chave e o Sistema remoto de entrada sem chave não forem utilizados por 2 semanas ou mais enquanto todas as portas estão trancadas

Utilize um dos seguintes itens para recuperar a função de acesso sem chave:

– Destrave as portas operando qualquer procedimento além de segurar a maçaneta da porta do passageiro dianteiro.

– Trave as portas.

– Abra uma porta e feche-a.

● **Caso 2:** Quando a chave de acesso foi deixada na faixa de operação por 10 minutos ou mais enquanto todas as portas estão travadas

Utilize um dos seguintes itens para recuperar a função de acesso sem chave:

– Destrave as portas segurando a maçaneta da porta.

– Destrave as portas pressionando o botão de abertura da tampa do porta-malas.

– Trave as portas tocando no sensor da fechadura da porta.

– Trave ou destrave as portas usando o sistema remoto de entrada sem chave.

– Trave ou destrave as portas utilizando o interruptor de travamento da porta.

– Abra uma das portas dianteiras.

■ Função de economia de energia de chave de acesso

Esta função impede que a chave de acesso receba sinais e ajuda a minimizar o consumo de bateria da chave de acesso.

1. Pressione o botão "🔓" duas vezes enquanto segura o botão "🔒".

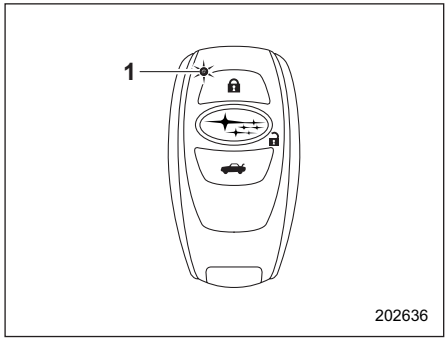

1) Indicador de LED

2. Confirme se o indicador de LED pisca 4 vezes para notificar que a configuração está concluída. Quando a chave de acesso estiver no modo de economia de energia, a função de acesso sem chave e o sistema de partida por botão não estarão disponíveis.

Para cancelar o modo de economia de energia, pressione um dos botões na chave de acesso.

■ Desativando a função de acesso sem chave

⚠ ADVERTÊNCIA

Se você usa um marcapasso implantado ou um desfibrilador implantado, opere a porta do motorista para desativar a função de acesso sem chave. Caso contrário, o funcionamento de um marcapasso implantado ou desfibrilador implantado pode ser afetado pelas ondas de rádio da antena transmissora.

Quando o veículo não for ser utilizado por um longo período, ou quando você optar por não usar a função de acesso sem chave, a função de acesso sem chave pode ser desativada.

NOTA

- **A função de travamento e destravamento pelo sistema remoto de entrada sem chave não é desativada.**
- **Para ligar o sistema e-BOXER enquanto as funções estiverem desativadas, execute o procedimento descrito em "Iniciando o sistema e-BOXER" ☞9-25.**

▼ Desativando funções

▽ Ao operar a chave de acesso

Se você registrou um código PIN para o acesso ao código PIN, poderá desativar a função de acesso sem chave operando a chave de acesso. Para mais detalhes sobre como registrar um código PIN, consulte "Desbloquear usando o acesso ao código PIN" ☞2-9.

1. Abra a porta do motorista.
2. Rode a alavanca de travamento para a posição de bloqueio.

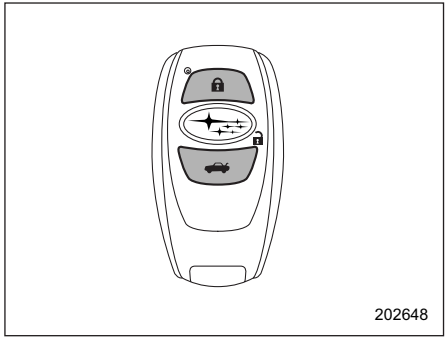

3. Pressione e segure o botão "🔒" e o botão "🚗" na chave de acesso simultaneamente por mais de 5 segundos.

Um som de pio será ouvido e a função será desativada.

– CONTINUAÇÃO –

▽ **Ao operar a porta do motorista**

1. Sente-se no banco do motorista e feche a porta.

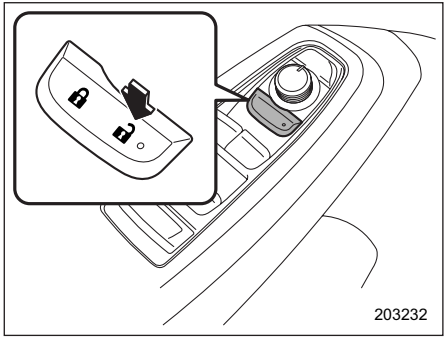

2. Aperte "🔓" na porta elétrica.

3. Dentro de 5 segundos após a etapa 2, abra a porta do motorista.

4. Dentro de 5 segundos após a execução do passo 3, aperte "🔓" no interruptor de travamento da porta elétrica duas vezes enquanto a porta estiver aberta.

5. Dentro de 10 segundos após a execução do passo 4, feche e abra a porta do motorista duas vezes.

6. Dentro de 10 segundos após a execução do passo 5, aperte "🔓" no interruptor de travamento da porta elétrica duas vezes enquanto a porta estiver aberta.

7. Dentro de 10 segundos após a execução do passo 6, feche e abra a porta do motorista uma vez.

8. Dentro de 5 segundos após o passo 7 ser executado, feche a porta.

Um som de pio será ouvido e as funções serão desativadas.

NOTA

Nos passos 4 e 6, pressione o interruptor de travamento da porta elétrica lentamente. Se o interruptor for pressionado rapidamente, as funções não podem ser desativadas.

▼ **Ativando funções**

Quando o procedimento para desativar as funções é executado novamente, as funções são ativadas.

Um som de pio será ouvido uma vez.

■ Sinais sonoros de advertência e luz de advertência

O acesso sem chave com o sistema de partida por botão soa um sinal sonoro e pisca a luz de advertência da chave de acesso no painel de instrumentos, a fim de minimizar operações inadequadas e ajudar a proteger seu veículo contra furto.

Para detalhes, consulte "Sinais de advertência e luz de advertência do acesso sem chave com sistema de partida por botão" ☞3-24.

■ Quando a chave de acesso não funciona corretamente

Consulte "Chave de acesso - se a chave de acesso não funcionar corretamente" ☞9-23.

■ Substituindo a bateria de chave de acesso

Consulte "Substituindo a bateria de chave de acesso" ☞11-54.

■ Informações técnicas para modelos da Europa

● Este dispositivo está em conformidade com os requisitos essenciais da Diretiva 2014/53/EU. Uma cópia da Declaração de Conformidade original e a marcação CE são encontradas no capítulo 13.

● Por este meio, a DENSO CORPORATION declara que este FJ16-1/14AHK está em conformidade com os requisitos essenciais e outras disposições relevantes da Diretiva 2014/53/UE.

Imobilizador

O sistema imobilizador é projetado para impedir que uma pessoa não autorizada ligue o motor. Apenas as chaves registradas no sistema imobilizador do veículo podem ser utilizadas para operar o seu veículo. Se houver tentativa de ligar o motor com uma chave de acesso não registada, o motor não ligará. Mesmo que o motor ligue, ele parará após alguns segundos. Este sistema, entretanto, não é uma garantia 100% antifurto.

⚠ CUIDADO

- **Não coloque a chave de acesso sob luz solar direta ou em qualquer lugar onde ela possa aquecer.**
- **Não molhe a chave de acesso. Se a chave de acesso ficar molhada, limpe-a com um pano imediatamente.**
- **Não modifique ou remova o sistema. Se modificado ou removido, o funcionamento adequado do sistema não pode ser garantido.**

NOTA

- **Para proteger seu veículo contra furto, preste muita atenção às seguintes precauções de segurança:**
  - **– Nunca deixe seu veículo desacompanhado com suas chaves dentro.**
  - **– Antes de sair do veículo, feche todas as janelas e o teto solar (se equipado) e tranque as portas e a tampa do porta-malas.**
  - **– Não deixe chaves sobressalentes ou qualquer registro do seu número de chave no veículo.**
- **O veículo tem um sistema imobilizador livre de manutenção.**

■ Luz indicadora do imobilizador

Consulte “Luz indicadora do imobilizador” ☞3-29.

■ Substituição de chave

Sua placa de número da chave será necessária se você precisar de uma chave de substituição feita. Qualquer nova chave deve ser registrada para uso com o sistema imobilizador do seu veículo antes que ela possa ser utilizada. Sete chaves podem ser registradas para uso com um veículo.

Uma chave que já foi registrada é necessária para registrar uma nova chave.

NOTA

Se você perder uma chave, o código de ID da chave perdida ainda permanecerá na memória do sistema imobilizador do veículo. Por razões de segurança, o código de ID da chave perdida deve ser apagado da memória. Para apagar o código de ID da chave perdida, todas as chaves que serão utilizadas são necessárias.

Para obter detalhes sobre o novo registro de chave e apagar o código de ID da chave perdida, recomendamos que você entre em contato com a concessionária da SUBARU.

■ Informações técnicas da regulamentação de ondas de rádio

Estes dispositivos cumprem os requisitos e disposições essenciais, como a Diretiva de Equipamentos Terminais de Rádio e Telecomunicações 1999/5/EC e a Diretiva de Equipamentos de Rádio 2014/53/EU.

Requisitos e disposições diferem dependendo do país.

Consulte o capítulo 13 para confirmar as informações relevantes para cada país (por exemplo, uma cópia da Declaração de Conformidade original e a marcação CE são necessárias para a UE).

Sistema remoto de entrada sem chave

CUIDADO

- **Quando você transportar a chave de acesso em um avião, não pressione o botão do transmissor remoto enquanto estiver no avião. Quando qualquer botão da chave de acesso for pressionado, ondas de rádio são enviadas e podem afetar a operação do avião. Quando você transportar a chave de acesso em uma bolsa em um avião, tome medidas para impedir que os botões do transmissor remoto sejam pressionados.**
- **Não exponha a chave de acesso a choques.**
- **Não desmonte a chave de acesso.**
- **Não molhe o transmissor. Se ficar molhado, limpe-o com um pano imediatamente.**

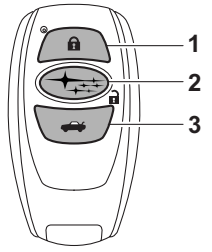

202970

Chave de acesso
1) Botão de travamento
2) Botão de destravamento
3) Botão de destravamento da tampa do porta-malas

A chave de acesso pode ser utilizada a uma distância de aproximadamente 10 m (33 pés) do veículo. O sistema remoto de entrada sem chave possui as seguintes funções.

- Bloquear ou desbloquear todas as portas, incluindo a tampa do porta-malas
- Operar as janelas dianteiras* (exceto modelos da Austrália).

*: *:Para utilizar esta função, ela deve ser primeiro ativada pela sua concessionária SUBARU.

A distância operacional do sistema será menor em áreas próximas a uma instalação ou em equipamentos eletrônicos que emitem fortes ondas de rádio, como uma usina de energia, uma estação de transmissão, uma torre de TV ou um controle remoto de aparelhos eletrodomésticos.

NOTA

- **Antes de deixar o veículo, certifique-se de que as portas estão travadas.**
- **O sistema remoto de entrada sem chave não funciona quando qualquer uma das portas ou a tampa do porta-malas não está totalmente fechada.**
- **Quando o botão de bloqueio na chave de acesso é pressionado enquanto a chave de acesso é colocada muito perto da carroceria do veículo, desbloqueio pelas funções de acesso sem chave pode não funcionar. Nesse caso, as funções serão recuperadas por desbloqueio utilizando o sistema remoto de entrada sem chave.**
- **A configuração da operação do sinalizador de advertência de perigo pode ser alterada pela sua concessionária SUBARU. Recomendamos que você entre em contato com a sua concessionária SUBARU para detalhes. Além disso, a configuração da operação do sinalizador de advertência de perigo pode ser alterada pela operação do display do painel de instrumentos (LCD colorido). Para detalhes, consulte "Configuração do veículo" ☞3-40.**

■ Travando as portas

Pressionar o botão de bloqueio na chave de acesso bloqueia todas as portas e a tampa do porta-malas.

NOTA

- **Se qualquer uma das portas (ou a tampa do porta-malas) não estiver totalmente fechada, os sinalizadores de advertência de perigo piscarão cinco vezes (a advertência sonora externa também soa cinco vezes para alertá-lo que as portas (ou a tampa do porta-malas) não estão bem fechadas.**
- **A porta dianteira será destravada se você segurar a maçaneta da porta dianteira enquanto uma chave de acesso estiver na faixa de operação. Puxe a maçaneta da porta TRASEIRA para ter certeza de que as portas estão travadas.**

■ Destravando as portas

Pressione o botão de desbloqueio na chave de acesso perto do veículo.

NOTA

Por motivos de segurança, confirme se a configuração está definida como "operacional" ou "não operacional".

A função de destravamento da porta possibilita destravar a porta do motorista sem destravar quaisquer outras portas. A configuração operacional/não operacional para esta função pode ser alterada por uma concessionária SUBARU.

- **Operacional:**

Apenas a porta do motorista será destravada. Se você pressionar o botão de destravamento novamente dentro de 5 segundos após destravar a porta do motorista, todas as outras portas e a tampa do porta-malas serão destravadas.

- **Não operacional:**

Todas as portas e a tampa do porta-malas são destravadas.

Para mais detalhes, recomendamos que você consulte uma concessionária SUBARU.

■ Travamento automático (modelos sem sistema de travamento duplo)

Quando o botão de destravamento for pressionado, todas as portas e a tampa do porta-malas serão automaticamente trancadas 30 segundos mais tarde, a menos que qualquer uma das quatro portas ou a tampa do porta-malas esteja aberta durante esse período.

O ajuste operacional/não operacional da função de travamento automático e a configuração para o período de tempo de travamento (o período de tempo após o qual o travamento ocorre) pode ser alterado por uma concessionária SUBARU. Recomendamos que você entre em contato com a concessionária SUBARU mais próxima para obter detalhes.

Além disso, essa configuração pode ser alterada operando o display do painel de instrumentos (LCD colorido). Para detalhes, consulte “Configuração do veículo” ☞3-40.

■ Destravamento da tampa do porta-malas

Pressione o botão de destravamento da tampa do porta-malas para destravar a tampa do porta-malas.

Os sinalizadores de advertência de perigo piscarão duas vezes.

■ Abrindo/fechando as janelas dianteiras (exceto modelos da Austrália)

Com o sistema e-BOXER desligado, você pode abrir e fechar as janelas dianteiras utilizando o sistema remoto de entrada sem chave de fora do veículo. Opere as janelas dianteiras da seguinte maneira.

- Pressione e segure o botão de bloqueio para fechar as janelas dianteiras.
- Pressione e segure o botão de desbloqueio para abrir as janelas dianteiras.

NOTA

Recomendamos que você consulte sua concessionária SUBARU para que esta função seja ativada ou desativada.

■ Substituindo a bateria

Consulte “Substituindo a bateria da chave” ☞11-53.

– CONTINUAÇÃO –

■ Informação técnica

Os nomes comerciais, de modelo e fornecedor deste dispositivo são os seguintes.

- Nome comercial do equipamento: SUBARU
- Nome do modelo do equipamento: TB1G077
- Nome do fornecedor: ALPS ELECTRIC

Para a Europa:

Este dispositivo está em conformidade com os requisitos essenciais da Diretiva 2014/53/EU. Uma cópia da Declaração de Conformidade original e a marcação CE são encontradas no capítulo 13.

Travas das portas

■ Travar e destravar por fora

▼ Como travar e destravar o veículo usando a chave de emergência

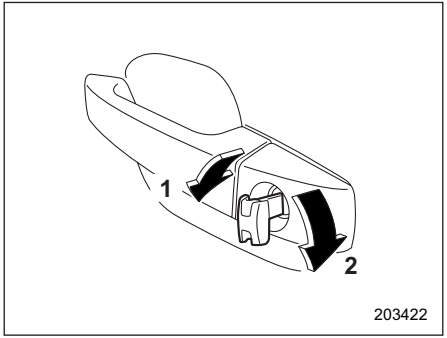

1) Gire a chave para a frente para travar.
2) Gire a chave para trás para destravar.

NOTA

A chave de emergência é direcional. Se a chave não puder ser inserida, mude a direção do lado ranhurado e insira-a novamente.

- **Modelos sem sistema de travamento duplo:**

Para travar a porta do motorista pelo lado de fora com a chave, gire a chave para frente.

Para destravar a porta, gire a chave para trás.

NOTA

Para travar todas as portas, incluindo a tampa do porta-malas, trave qualquer porta que não seja a porta do motorista do interior do veículo e, em seguida, trave a porta do motorista. Para detalhes sobre trancamento de dentro do veículo, consulte "Travar e destravar por dentro" ☞2-17.

- **Modelos com sistema de travamento duplo:**

Para trancar as portas e a tampa do porta-malas pelo lado de fora com a chave, gire a chave para a frente.

Para destrancar as portas e a tampa do porta-malas, gire a chave para trás.

▼ **Como travar o veículo sem utilizar a chave**

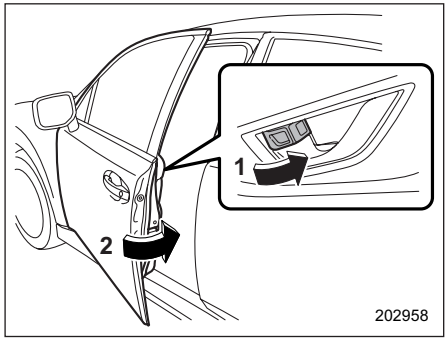

Exemplo de portas dianteiras

1) Rode a alavanca de travamento para a frente.
2) Segure a maçaneta externa da porta enquanto fecha as portas da frente.

Para travar a porta da frente pelo lado de fora sem a chave, gire a alavanca de trava para frente e segure a maçaneta da porta externa puxada enquanto fecha a porta.

Para travar a porta traseira pelo lado de fora sem a chave, gire a alavanca de trava para frente e feche a porta.

NOTA

- **Certifique-se de não deixar a chave dentro do veículo quando travar as portas pelo lado de fora sem a chave.**
- **Nos modelos com sistema de travamento duplo, não é possível colocar a alavanca de bloqueio na porta do motorista na posição de bloqueio enquanto a porta do motorista estiver aberta. As alavancas da tranca da porta funcionam somente quando a porta do motorista está bem fechada e o sistema de travamento duplo não está configurado.**

■ Travar e destravar por dentro

▼ **Como utilizar a alavanca de travamento**

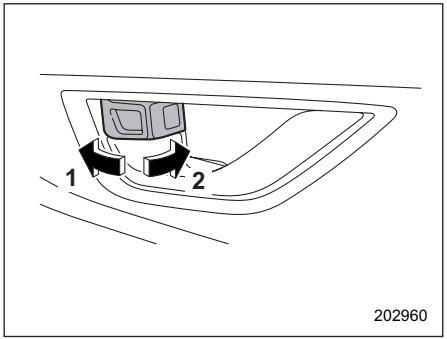

1) Gire a alavanca de trava para trás para destravar.
2) Gire a alavanca de trava para frente para travar.

Certifique-se sempre de que todas as portas e a tampa do porta-malas estão fechadas antes de começar a dirigir.

A marca vermelha na alavanca de travamento aparece quando a porta é destravada.

⚠ ADVERTÊNCIA

- **Mantenha todas as portas travadas quando você dirige, especialmente quando crianças pequenas estão no seu veículo. Juntamente com o uso adequado dos cintos de segurança e dos dispositivos de retenção infantil, o travamento das portas reduz as chances de serem arremessados para fora do veículo em um acidente. Também ajuda a evitar que os passageiros caiam se uma porta for aberta acidentalmente e que intrusos abrem portas inesperadamente e entrem em seu veículo.**
- **Não puxe a maçaneta da porta dianteira ao dirigir.**
  A porta pode abrir mesmo se estiver trancada.

NOTA

Nos modelos com sistema de travamento duplo, se o sistema de travamento duplo estiver ativado, a porta não será destravada mesmo quando mover a alavanca da fechadura da porta para trás.

– CONTINUAÇÃO –

▼ Como operar os interruptores de travamento da porta elétricos

Todas as portas e a tampa do porta-malas podem ser trancadas e destrancadas pelo interruptor de trava da porta localizada na porta do lado do motorista.

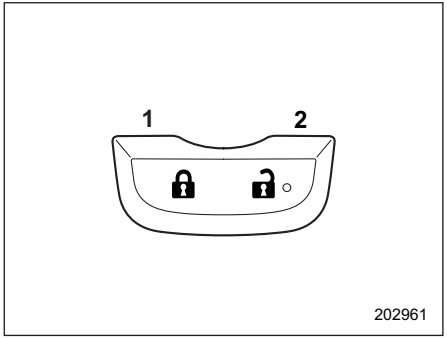

Exemplo
1) Pressione para travar.
2) Pressione para destravar.

NOTA

● Em modelos com sistema de travamento duplo, apertar a posição de destravamento do interruptor de travamento da porta não tem efeito quando o sistema de travamento duplo estiver ativado.

● Para os modelos da Austrália, após travar todas as portas e a tampa do porta-malas utilizando o transmissor remoto, pressionar a posição de desbloqueio do interruptor de travamento eletrônico da porta não tem efeito.

■ Travamento/destravamento automático das portas (se equipado)

Todas as portas são trancadas ou destrancadas automaticamente nas seguintes condições.

- Para travamento automático da porta
  - – Quando a velocidade do veículo atinge 20 km/h (12 mph) ou mais (configuração padrão de fábrica).
  - – Quando a alavanca de câmbio é deslocada para uma posição diferente da posição “P”.
- Para destravamento automático da porta
  - – Quando a porta do motorista está aberta (configuração padrão de fábrica).
  - – Quando o interruptor de ignição é colocado para a posição "ON"
  - – Quando a alavanca de seleção é deslocada para a posição “P”.

NOTA

● O usuário pode alterar a configuração de travamento e destravamento automático da porta com o painel de instrumentos. Consulte “Telas dos menus” ☞3-39.

● Ao travar a porta operando os interruptores de travamento eletrônico da porta, o travamento automático da porta não funcionará.

● Ao destravar a porta operando os interruptores de travamento eletrônico da porta, o destravamento automático da porta não funcionará.

● Ao sair do veículo pela porta traseira, certifique-se de destravar todas as portas, empurrando o lado de destravamento do interruptor de trava da porta. Se uma porta traseira for destravada pela alavanca da porta interna e a porta for aberta e fechada, a função de prevenção de bloqueio de chave será acionada. Todas as portas serão destravadas, o indicador de advertência de prevenção de bloqueio de chave “ ” aparecerá e o sinal sonoro de advertência também será emitido.

■ Função de prevenção de trancamento de chave (modelos sem sistema de travamento duplo)

Sob as seguintes condições, todas as portas não serão trancadas quando o interruptor de travamento eletrônico da porta for apertado com a porta do motorista aberta.

- O interruptor de ignição está na posição “ACC” ou “ON”.

NOTA

● O ajuste operacional/não operacional desta função pode ser alterado por uma concessionária SUBARU. Recomendamos que você entre em contato com uma concessionária da SUBARU para obter detalhes.

● Ao sair do veículo, certifique-se de segurar a chave de acesso antes de travar as portas.

▼ **Comportamento com função de prevenção de travamento de chave não operacional**

Recomendamos que você consulte a sua concessionária SUBARU sobre como configurar isso para a configuração não operacional.

As portas podem ser travadas da seguinte maneira.

- Se a alavanca de travamento estiver virada para a posição frontal (travamento) com a porta do motorista aberta e a porta do motorista for fechada, a porta do motorista é trancada.
- Se a chave de emergência for utilizada para travar a porta do motorista do lado de fora do veículo, a porta será travada.

■ Função de prevenção de esgotamento de bateria

Se uma porta ou a porta traseira não estiver completamente fechada, as luzes interiores permanecerão acesas como resultado. No entanto, várias luzes são desligadas automaticamente pela função de prevenção de esgotamento da bateria auxiliar de 12 V para evitar que a bateria descarregue. As seguintes luzes interiores são afetadas por esta função.

Item	Posição do interruptor	Desligando automaticamente
Luzes do mapa	PORTA	Aproximadamente 20 minutos mais tarde
Luz de cúpula	PORTA	Aproximadamente 20 minutos mais tarde
Luz do interruptor de ignição	—	Aproximadamente 20 minutos mais tarde
Luz da área de carga	PORTA	Aproximadamente 20 minutos mais tarde

NOTA

- **A configuração padrão para esta função é definida como “operacional”. A configuração operacional/não operacional desta função pode ser alterada por uma concessionária SUBARU. Recomendamos que você entre em contato com sua concessionária SUBARU para alterar a configuração.**
- **Ao sair do veículo, certifique-se de que todas as portas e a tampa do porta-malas estejam completamente fechadas.**
- **A função de prevenção de esgotamento da bateria não funciona enquanto o interruptor de ignição estiver na posição “ACC” ou “ON”.**

Sistema de travamento duplo (se equipado)

O sistema de travamento duplo é um sistema antifurto. Funciona quando as portas são travadas utilizando a chave de emergência ou o transmissor remoto. Enquanto este sistema estiver em operação, o interruptor de travamento eletrônico da porta e as alavancas da trava da porta dentro da cabine não podem ser utilizados para destravar as portas.

⚠ ADVERTÊNCIA

Nunca ajuste o sistema de travamento duplo enquanto os passageiros estiverem dentro do veículo. Com o conjunto do sistema, as pessoas no veículo não seriam capazes de abrir as portas por dentro. O resultado pode ser ferimentos graves ou morte.

■ Para definir o sistema de travamento duplo

▼ **Configurando o sistema utilizando a chave**

1. Faça com que todos os ocupantes saiam do veículo.
2. Feche todas as portas e a tampa do porta-malas com segurança.

– CONTINUAÇÃO –

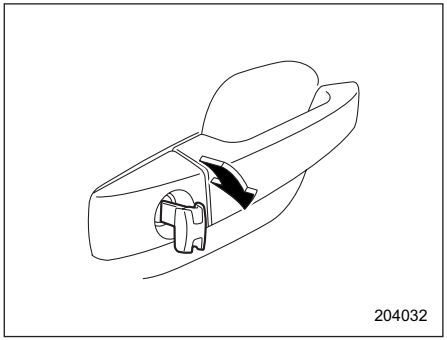

3. Insira a chave de emergência no tambor da chave da porta do motorista e, em seguida, gire-a na direção de travamento para definir o sistema de travamento duplo. Todas as portas e a tampa do porta-malas serão trancadas.

▼ **Configurando o sistema utilizando o transmissor remoto**

1. Faça com que todos os ocupantes saiam do veículo.
2. Feche todas as portas e a tampa do porta-malas com segurança.
3. Pressione o botão "🔒" na chave de acesso. Os sinalizadores de advertência de perigo piscarão uma vez e o sistema de travamento duplo será ajustado. Todas as portas e a tampa do porta-malas serão trancadas.

NOTA

É possível configurar o sistema de travamento duplo tocando no sensor de trava da porta.

■ Para cancelar o sistema de travamento duplo

▼ **Cancelamento do sistema utilizando a chave**

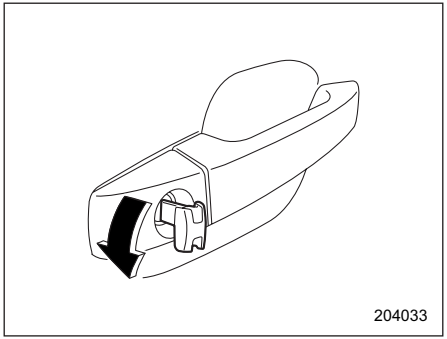

Insira a chave de emergência no tambor da chave da porta do motorista e, em seguida, gire-a na direção de destravamento para cancelar o sistema de travamento duplo. Todas as portas e a tampa do porta-malas serão destrancadas.

▼ **Cancelamento do sistema utilizando o transmissor remoto**

Pressione o botão "🔓" na chave de acesso. Os sinalizadores de advertência de perigo piscarão duas vezes e o sistema de travamento duplo será cancelado. A porta do motorista será destravada.

NOTA

É possível cancelar o sistema de travamento duplo segurando a maçaneta da porta.

■ Em uma emergência

Se você ficar preso dentro do veículo em razão de um acidente ou alguma outra circunstância inesperada, destrave as portas utilizando um dos seguintes métodos.

- Desligue o interruptor de ignição e pressione o botão "🔓" na chave de acesso.
- Coloque o interruptor de ignição na posição "ON" e abra a janela do motorista. Insira a chave de emergência no cilindro da porta do motorista e gire-a na direção de destravamento.
- Quebre uma das janelas e saia pela abertura da janela.

■ Se uma bateria ficar sem carga

Se o sistema de travamento duplo não puder ser cancelado porque a bateria auxiliar de 12 V ou bateria do transmissor se esgotou ou por causa de um fusível queimado ou outro problema elétrico, insira a chave de emergência no cilindro da chave da porta do motorista e gire-a na direção de destravamento.

■ Para redefinir o sistema de travamento duplo

O sistema de travamento duplo deve ser reiniciado quando a bateria auxiliar de 12 V for temporariamente desconectada para substituição ou carregamento. Para reinicializar o sistema, gire a chave uma vez na direção de desbloqueio ou pressione o botão "🔓" na chave de acesso. O sistema de travamento duplo funcionará normalmente.

NOTA

É possível redefinir o sistema de travamento duplo segurando a maçaneta da porta.

Destravamento da função com o interruptor de travamento eletrônico da porta (modelos da Austrália)

⚠ ADVERTÊNCIA

Nunca trave as portas utilizando o sistema remoto de entrada sem chave enquanto os passageiros estiverem dentro do veículo. Isso ativa a função que desabilita o desbloqueio com o interruptor de travamento eletrônico da porta e para que as pessoas no veículo não possam abrir as portas por dentro. Isso pode resultar em ferimentos graves ou morte.

Os modelos da Austrália são equipados com uma função antifurto que desabilita o travamento da porta com o interruptor de travamento eletrônico da porta. Esta função é ativada nas seguintes situações, impedindo que as portas sejam destravadas usando o interruptor de travamento da porta.

- As portas são travadas utilizando a função de acesso sem chave. Consulte "Acesso sem chave com sistema de partida por botão" ☞2-2.
- As portas são travadas utilizando o sistema remoto de entrada sem chave. Consulte "Sistema remoto de entrada sem chave" ☞2-14.
- A função de travamento automático está em operação. Consulte "Travamento automático (modelos sem sistema de travamento duplo)" ☞2-15.

Esta função é cancelada quando as portas são destravadas utilizando o sistema remoto de entrada sem chave ou a função de acesso sem chave.

NOTA

- **Mesmo enquanto esta função estiver ativada, as portas podem ser destravadas utilizando suas alavancas de travamento, consulte "Travar e destravar por dentro" ☞2-17.**
- **Esta função não é ativada quando as portas são travadas utilizando a chave de emergência ou o interruptor de travamento da porta.**

Travas de segurança infantil

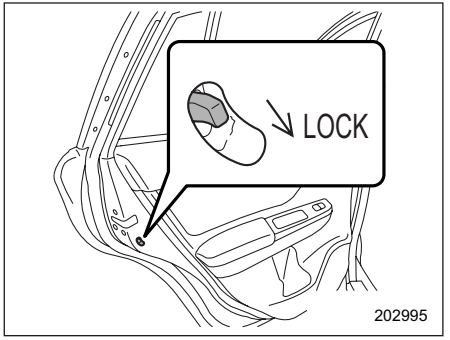

Cada porta traseira possui uma trava de segurança infantil. Quando a alavanca de trava de segurança infantil está na posição “LOCK”, a porta não pode ser aberta por dentro. A porta só pode ser aberta pelo lado de fora.

⚠ ADVERTÊNCIA

Sempre coloque as travas de segurança infantil na posição “LOCK” quando as crianças se sentarem no banco traseiro. Lesões graves podem ocorrer se uma criança acidentalmente abrir a porta e cair.

Janelas

⚠ ADVERTÊNCIA

Para evitar lesões pessoais graves causadas por danos acidentais, causados por crianças ou operação inadequada, o motorista é responsável por obedecer às seguintes instruções, sem exceção.

- **Ao operar as janelas automáticas, seja extremamente cuidadoso para evitar que os dedos, braços, pescoço, cabeça ou outros objetos de alguém fiquem presos na janela.**
- **Sempre bloqueie as janelas dos passageiros utilizando o interruptor de trava quando as crianças estiverem viajando no veículo.**
- **Leve sempre a chave de acesso quando sair do veículo por razões de segurança e nunca permita que uma criança sozinha permaneça no veículo. Não seguir este procedimento pode resultar em ferimentos em crianças operando a janela automática.**

NOTA

- **É possível abrir e fechar as janelas dianteiras de fora do veículo utilizando o sistema remoto de entrada sem chave (exceto os modelos da Austrália). Consulte “Abrindo/fechando as janelas dianteiras (exceto modelos da Austrália)” ☞2-15.**
- **Se o sistema janela automática detectar resistência, impacto ou anormalidade, a operação da janela poderá ser interrompida automaticamente para evitar mais emperramento, aprisionamento ou mau funcionamento.**
  - **– A janela que fecha desliza ligeiramente para baixo e para.**
  - **– A janela que abre para de deslizar para baixo.**
- **O sistema de janela automática pode detectar resistência, impacto ou anormalidade nos seguintes casos.**
  - **– Um objeto de tamanho substancial fica preso entre a janela e a moldura da janela.**
  - **– Um objeto estranho fica preso entre a janela e a moldura da janela.**
  - **– O veículo passa por cima de um buraco profundo.**
- **A janela não pode ser fechada por alguns segundos após a janela ser automaticamente parada pelo sistema.**

■ Operação da janela automática

▼ Interruptores da janela automática

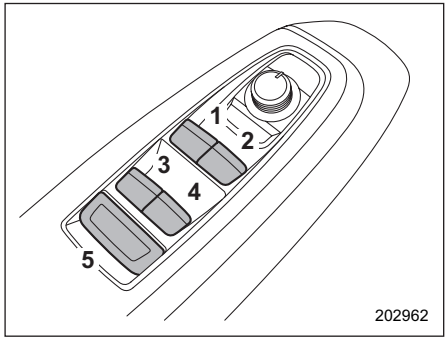

Interruptores da janela automática do lado do motorista:

1) Para a janela dianteira esquerda (com recurso de subida e descida automática de um toque)
2) Para a janela dianteira direita (com recurso de subida e descida automática de um toque)
3) Para janela traseira esquerda
4) Para janela traseira direita
5) Interruptor de travamento

Todas as janelas das portas podem ser controladas pelo conjunto de interruptores da janela automática na porta do lado do motorista.

Essas chaves acendem quando ativadas.

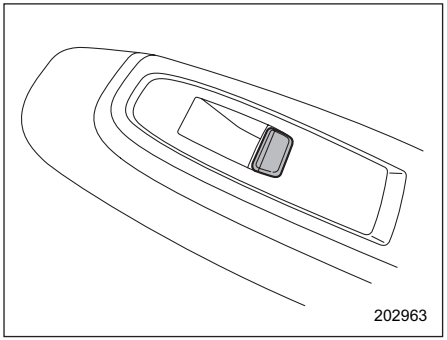

Interruptor da janela do lado do passageiro:

A janela de cada passageiro pode ser controlada pelo interruptor da janela automática localizado na porta.

Essas chaves acendem quando ativadas.

▼ Operando a janela

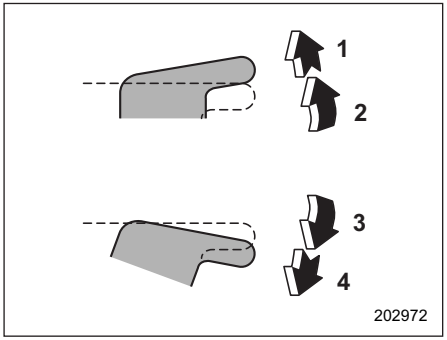

Com recurso automático de um toque para cima e para baixo:

1) Fechar automaticamente*
2) Fechar
3) Abrir
4) Abrir automaticamente*

*: Para parar a janela até a metade, opere a chave no lado oposto.

– CONTINUAÇÃO –

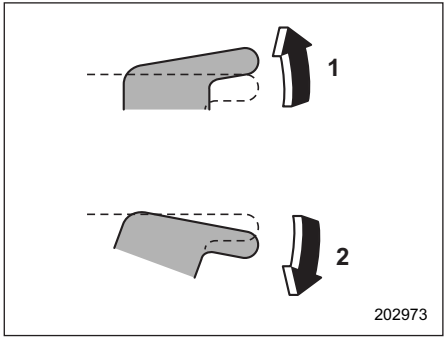

Sem recurso automático de um toque para cima e para baixo:
1) Fechar
2) Abrir

NOTA

Evite o seguinte.

- **Operação contínua de um interruptor na mesma direção após a janela estar totalmente fechada ou aberta.**
- **Operação contínua de três ou mais interruptores todos de uma vez na mesma direção após as janelas estarem completamente fechadas ou completamente abertas.**

Qualquer uma das operações descritas acima pode fazer com que o disjuntor da janela automática opere, impossibilitando a abertura ou fechamento da janela. Certifique-se de inicializar as janelas automáticas. Consulte "Inicialização de janela automática com a função de subida/descida automática de um toque" ☞2-25.

▼ Função anti-esmagamento (janelas com função de subida/descida automática de um toque)

Ao fechar a janela automaticamente, se a janela detectar um objeto suficientemente substancial preso entre a janela e a moldura da janela, ela automaticamente se desloca levemente para baixo e para.

Se um objeto estranho ficar preso enquanto a janela estiver se abrindo automaticamente, a janela parará.

⚠ CUIDADO

- **Nunca tente testar esta função usando dedos, mãos ou outras partes do corpo.**
- **A função anti-esmagamento pode não funcionar corretamente se algum objeto ficar preso imediatamente antes de a janela fechar completamente.**

NOTA

- **Se uma janela detectar um impacto semelhante ao causado por um objeto preso (por exemplo, quando o veículo encontra um buraco profundo), a função anti-esmagamento pode operar.**
- **A janela não pode ser operada por alguns segundos após a operação da função anti-esmagamento.**

▼ Função de atraso de desligamento (janelas com função de subida/descida automática de um toque)

As janelas podem ser operadas por aproximadamente 40 segundos, mesmo após o interruptor de ignição ser colocado na posição "ACC" ou "OFF". Se uma porta dianteira for aberta dentro de 40 segundos, a função de atraso de desligamento será cancelada.

▼ Travamento das janelas dos passageiros

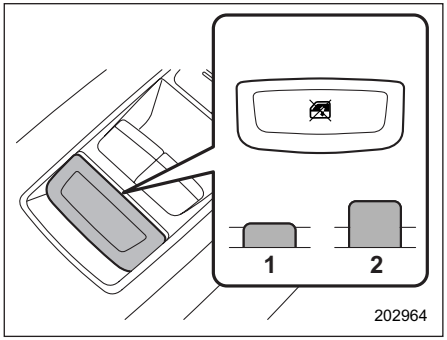

1) Travar
2) Destravar

Quando o interruptor de bloqueio está na posição de bloqueio, as janelas traseiras não podem ser operadas pelos interruptores laterais do motorista.

Os interruptores laterais do passageiro e os interruptores laterais do banco traseiro também não estão operacionais.

Quando o indicador nos interruptores da janela não acende, o interruptor da janela não pode ser operado.

■ Inicialização da janela automática com função de subida/descida automática de um toque

Se a função automática da janela automática (função de subida e descida automática de um toque) não funcionar corretamente, opere cada janela de acordo com o procedimento a seguir para inicializar o sistema de janela automática.

1. Feche a porta.
2. Coloque o interruptor de ignição para a posição “ON”.
3. Abra a janela completamente e pressione e segure o interruptor da janela automática por aproximadamente 1 segundo.
4. Feche a janela completamente e, em seguida, puxe e segure o interruptor da janela automática por aproximadamente 1 segundo.

Tampa do porta-malas

⚠ ADVERTÊNCIA

- **Para evitar a entrada de gases de exaustão perigosos no veículo, mantenha sempre a tampa do porta-malas fechada enquanto o sistema e-BOXER estiver em funcionamento.**
- **Não tente fechar a tampa do porta-malas enquanto segura a maçaneta. Além disso, evite fechar a tampa do porta-malas puxando a maçaneta embutida de dentro da área de carga. Há um risco de a sua mão ficar presa e ser ferida.**

NOTA

Se a tampa do porta-malas não puder ser destravada devido a uma bateria auxiliar de 12 V descarregada, um mau funcionamento no sistema de travamento/destravamento da porta ou outras causas, você pode destravá-la operando manualmente a alavanca de destravamento da tampa do porta-malas.

Para o procedimento, consulte “Tampa do porta-malas - se a tampa do porta-malas não puder ser aberta” ☞9-25.

■ Travamento/destravamento

A tampa do porta-malas pode ser travada e destravada utilizando qualquer um dos seguintes sistemas.

- Interruptor de travamento eletrônico da porta: Consulte “Como operar os interruptores de travamento da porta elétrica” ☞2-18.
- Acesso sem chave com sistema de partida por botão Consulte “Acesso sem chave com sistema de partida por botão” ☞2-2.
- Sistema remoto de entrada sem chave: Consulte “Sistema remoto de entrada sem chave” ☞2-14.
- Travar e destravar por fora com a chave de emergência (modelos com sistema de travamento duplo): Consulte “Travar e destravar por fora” ☞2-16.

– CONTINUAÇÃO –

■ Abrir/fechar

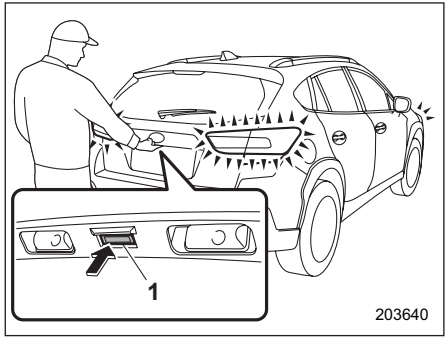

1) Botão de abertura da tampa do porta-malas

Para abrir:

Primeiro destrave a tranca da tampa do porta-malas e aperte o botão de abertura da tampa do porta-malas.

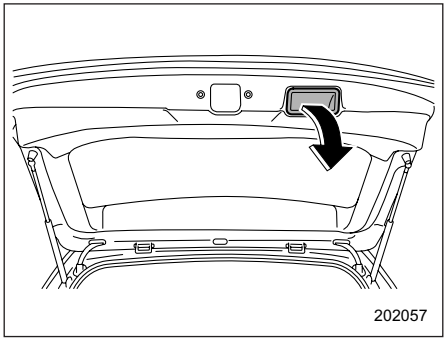

Para fechar:

Abaixe a tampa do porta-malas lentamente e empurre firmemente até que a trava se encaixe.

A tampa do porta-malas pode ser facilmente baixada se você puxar a alça interna conforme exibido na ilustração.

⚠ CUIDADO

- **Não coloque um saco de plástico ou fita adesiva nos apoios da tampa do porta-malas ou arranhe os apoios ao colocar ou retirar carga. Isso pode causar vazamento de gás dos apoios, o que pode resultar em sua incapacidade de manter a tampa do porta-malas aberta.**
- **Tenha cuidado para não bater a cabeça ou o rosto na tampa do porta-malas ao abrir ou fechar a tampa do porta-malas e ao colocar ou retirar carga.**

Teto solar (se equipado)

⚠ ADVERTÊNCIA

Nunca deixe as mãos, braços, cabeça de alguém ou qualquer objeto sair do teto solar. Uma pessoa pode ficar gravemente ferida se ocorrer alguma das seguintes condições.

- **O veículo parar repentinamente.**
- **O veículo girar bruscamente.**
- **O veículo se envolver em um acidente.**
- **Partes do corpo que se projetam para fora veículo são atingidas por objetos externos.**

Para evitar lesões pessoais graves causadas por danos acidentais, causados por crianças ou operação inadequada, o motorista é responsável por obedecer às seguintes instruções, sem exceção.

- **Antes de fechar o teto solar, certifique-se de que as mãos, os braços, a cabeça de alguém ou outros objetos não fiquem acidentalmente presos no teto solar.**
- **Leve sempre a chave de acesso quando sair do veículo por razões de segurança e nunca permita que uma criança sozinha permaneça no veículo. Não seguir este procedimento pode resultar em ferimentos em crianças operando no teto solar.**
- **Nunca tente verificar a função de anti-esmagamento, colocando deliberadamente parte do seu corpo no teto solar.**

⚠ CUIDADO

- **Não se sente na beira do teto solar aberto.**
- **Não opere o teto solar se neve ou condições extremamente frias o fizerem congelar.**
- **A função anti-esmagamento não funciona quando o teto solar está sendo inclinado para baixo. Certifique-se de confirmar a segurança antes de inclinar o teto solar para baixo.**
- **Se o teto solar não fechar, recomendamos que o sistema seja verificado por uma concessionária SUBARU.**

O teto solar funciona somente quando o interruptor de ignição está na posição “ON”.

■ Interruptores do teto solar

▼ Teto solar inclinante

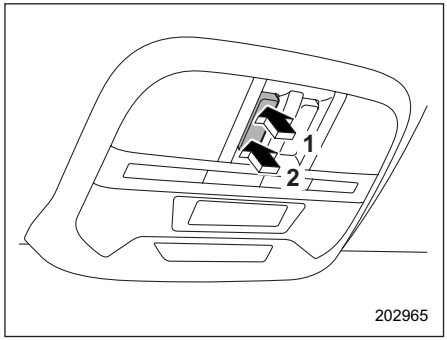

1) Para cima
2) Para baixo

Para levantar o teto solar, pressione e segure a chave no lado superior e solte. Para abaixar o teto solar, pressione e segure o interruptor no lado de baixo.

NOTA

Solte o interruptor após o teto solar ter sido levantado ou ter sido totalmente baixado. Pressionar o interruptor continuamente pode causar danos ao teto solar.

– CONTINUAÇÃO –

▼ **Teto solar deslizante**

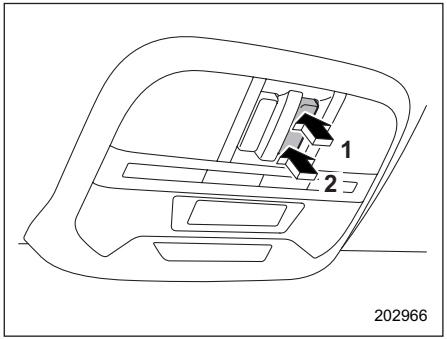

1) Abrir
2) Fechar

Para abrir ou fechar o teto solar utilizando a função automática, pressione e segure o botão na direção do lado aberto/fechado e solte.

Para parar o teto solar na metade, pressione um botão no interruptor de teto solar.

NOTA

- **Após lavar o veículo ou após chover, limpe a água do teto antes de abrir o teto solar para evitar que caiam gotas de água no compartimento de passageiros.**
- **Por razões de segurança, é recomendável que você evite dirigir com o teto solar totalmente aberto.**

▼ **Função anti-esmagamento**

Quando o teto solar detectar um objeto grande o suficiente preso entre seu vidro e o teto do veículo durante o fechamento, ele volta automaticamente para a posição totalmente aberta e para. A função anti-esmagamento também pode ser ativada por um forte choque no teto solar mesmo quando não há nada preso.

⚠ CUIDADO

Nunca tente testar esta função usando dedos, mãos ou outras partes do corpo.

■ Protetor contra o sol

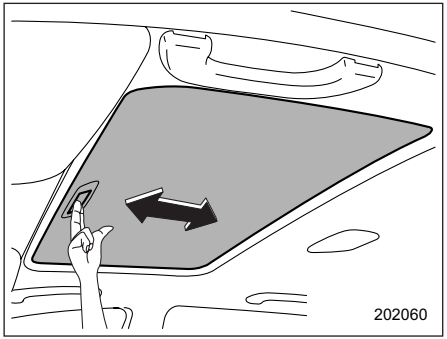

O protetor contra o sol pode ser deslizado para a frente ou para trás com a mão enquanto o teto solar estiver fechado.

Se o teto solar estiver aberto, o protetor contra o sol também se move para trás.

Botão de ignição 3-4
Precauções de segurança 3-4
Faixa de operação para o sistema de partida por botão 3-4
Alterar localização 3-4
Alterando o status da energia 3-5
Quando a chave de acesso não funciona corretamente 3-5
Sinalizador de advertência de perigo 3-6
Medidores e indicadores 3-6
Velocímetro 3-6
Tacômetro 3-6
Odômetro 3-7
Odômetro parcial duplo 3-7
Indicador de combustível 3-8
Medidor ECO 3-8
Configurações do painel de instrumentos 3-9
Controle de brilho de iluminação 3-9
Função de cancelamento automático do dimmer (se equipado) 3-9
Luzes indicadoras e de advertência 3-10
Iluminação inicial para verificação do sistema 3-10
Luz de advertência do cinto de segurança e sinal sonoro 3-10
Luz indicadora do cinto de segurança traseiro e sinal sonoro (modelos da Europa e Austrália) 3-12
Luz de advertência do sistema de airbag SRS 3-13
Indicadores de airbag frontal do passageiro dianteiro ON ou OFF (se equipado) 3-13
Luz indicadora de mau funcionamento (verifique a luz do motor) 3-14
Luz indicadora de temperatura baixa do líquido de arrefecimento/luz de advertência alta temperatura do líquido de arrefecimento 3-14
Luz de advertência de carregamento 3-15
Luz de advertência de pressão de óleo 3-16
Luz de advertência do nível de óleo baixo do motor 3-16
Luz de advertência de TEMP do ÓLEO AT 3-16
Luz de advertência de baixa pressão dos pneus (se equipado) 3-16
Luz de advertência de ABS 3-18
Luz de advertência do Controle Dinâmico do Veículo/Luz indicadora de operação do Controle Dinâmico do Veículo 3-19
Luz indicadora de Controle Dinâmico do Veículo OFF . 3-20
Luz de advertência do sistema de freio (vermelha) 3-20
Luz de advertência do freio de estacionamento eletrônico/ Luz de advertência do sistema de pressão de vácuo (amarela) 3-21
Luz indicadora de freio de estacionamento eletrônico 3-22
Indicador luminoso de Auto Vehicle Hold ON 3-22
Luz indicadora de operação de retenção automática do veículo (Auto Vehicle Hold) 3-22
Luz de advertência de baixo combustível 3-22
Luz de advertência do fluido do lavador do para-brisa 3-23
Luz de advertência de abertura do capô do motor 3-23
Luz de advertência da porta aberta 3-23
Luz de advertência de tração integral 3-23
Luz de advertência da direção assistida 3-23
Luz de advertência do nivelador do feixe do farol automático 3-24
Luz de advertência dos faróis de LED 3-24
Luz de advertência de Farol de Direção Responsivo/luz indicadora de Farol de Direção Responsivo OFF 3-24
Sinais de advertência e luz de advertência do acesso sem chave com sistema de partida por botão 3-24
Luz indicadora do imobilizador 3-29
Luz indicadora SI-DRIVE 3-29
Alavanca de câmbio/indicador de posição de marcha . 3-30

Luzes indicadoras de seta 3-30
Luz indicadora de farol alto 3-30
Luz indicadora de Assistência de Farol Alto (verde) (se equipado) 3-30
Indicador de advertência High Beam Assist (amarelo) (se equipado) 3-30
Luz indicadora do farol 3-30
Luz indicadora de farol de neblina dianteiro 3-31
Luz indicadora de farol de neblina traseiro (se equipado) 3-31
Indicador de X-MODE 3-31
Indicador de controle de descida de ladeira 3-31
Indicador de advertência de Detecção de Veículo Traseiro SUBARU (se equipado) 3-31
Indicador de Detecção de Veículo Traseiro SUBARU OFF (se equipado) 3-31
Indicador de advertência de RAB (se equipado) 3-31
Indicador de RAB OFF (se equipado) 3-32
Luz de advertência do filtro de partículas de gasolina (se equipado) 3-32
Lâmpada de falha do sistema e-BOXER 3-32
Luz indicadora desligada do sistema de alerta de pedestres 3-32
Luz indicadora READY do sistema e-BOXER 3-32
Lâmpada de modo EV (Veículo Elétrico) 3-33
Indicador de advertência de superfície de estrada congelada 3-33

Display do painel de instrumentos (LCD colorido) . 3-33
Operação básica 3-34
Tela de boas vindas (animação de abertura) e tela de despedida (animação final) 3-35
Tela de advertência 3-35
Tela de indicador 3-36
Telas básicas 3-37
Telas de menu 3-39

Display multifuncional (LCD colorido) 3-41
Recursos 3-42
Tela de Boas Vindas 3-42
Tela de auto verificação 3-42
Tela de interrupção 3-43
Operação básica 3-43
Telas básicas 3-43
Tela de configuração 3-51
Como obter o código-fonte utilizando o código aberto 3-59

Relógio 3-60
Configurando o relógio manualmente 3-60
Configurando o relógio automaticamente 3-62
Informações normativas 3-63

Interruptor de controle de luz 3-63
Faróis 3-63
Mudança de farol alto/baixo (dimmer) 3-66
Sinalizador de farol 3-66
Função High Beam Assist (Assistência de Farol Alto) (se equipado) 3-67
Sistema de iluminação diurna (se equipado) 3-70

Farol de Direção Responsivo (SRH) (se equipado). 3-70
Interruptor SRH OFF 3-71

Nivelador do feixe do farol (se equipado) 3-72
Nivelador do feixe do farol automático (modelos com faróis de LED) 3-72
Nivelador do feixe do farol manual (modelos sem faróis de LED) 3-72

Interruptor de farol de neblina 3-74
Interruptor do farol de neblina dianteiro 3-74
Interruptor do farol de neblina traseiro (se equipado) .. 3-75

Alavanca de seta 3-76
Trocador de faixa de um toque 3-76

Limpador e lavador 3-76

Interruptores do limpador e da máquina de lavar do para-brisa 3-79
Interruptor do limpador e lavador da janela traseira..... 3-81
Lavador de farol (se equipado) 3-82
Espelhos..... 3-82
Espelho interno..... 3-82
Espelho de escurecimento automático (se equipado).. 3-83
Espelhos externos..... 3-83
Desembaçador e descongelador 3-86
Volante inclinado/telescópico 3-88
Sistema de aquecimento do volante (se equipado) 3-88
Buzina..... 3-89

Botão de ignição

■ Precauções de segurança

Consulte “Precauções de segurança” ☞2-2.

■ Faixa de operação para o sistema de partida por botão

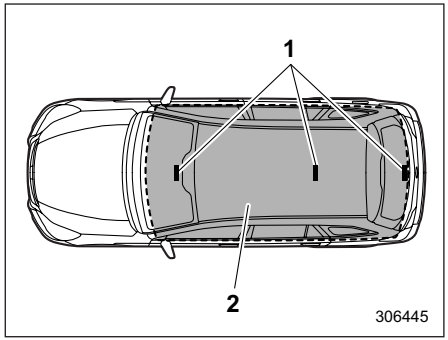

1) Antenas
2) Faixa de operação

NOTA

- **Se a chave de acesso não for detectada dentro da faixa de operação das antenas dentro do veículo, o botão de ignição e a partida do sistema e-BOXER não poderão ser operados.**
- **Mesmo quando a chave de acesso estiver fora do veículo, se for colocada muito perto do vidro, pode ser possível ligar a energia ou o sistema e-BOXER.**
- **Não deixe a chave de acesso nos seguintes lugares. Pode ser impossível operar o botão de ignição e iniciar o sistema e-BOXER. Isto também pode causar a emissão de uma falsa advertência, embora não ocorra mau funcionamento ou não emitir uma advertência quando ocorrer algum problema.**
  - **No painel de instrumentos**
  - **No chão**
  - **Dentro do porta-luvas**
  - **Dentro do bolso da porta**
  - **No banco traseiro**
  - **Na área de carga**
- **Ao operar o botão de ignição de pressão ou ligar o sistema e-BOXER, se a bateria da chave de acesso estiver descarregada, execute o procedimento descrito em “Chave de acesso - se a chave de acesso não funcionar corretamente” ☞9-23. Nesse caso, substitua a bateria imediatamente. Consulte “Substituindo a bateria de chave de acesso” ☞11-54.**

■ Alterar localização

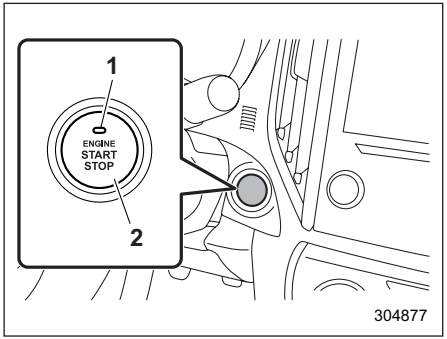

Modelos de direção à esquerda

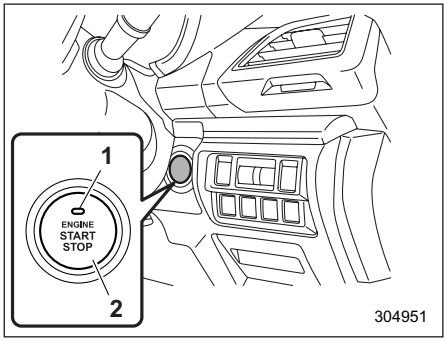

Modelos de direção à direita

1) Indicador de operação
2) Botão de ignição

■ Alterando o status da energia

A energia é ligada sempre que o botão de ignição é pressionado.

1. Pegue a chave de acesso e sente-se no banco do motorista.
2. Certifique-se de que a alavanca de câmbio esteja na posição “P"
3. Pressione o botão de ignição sem pressionar o pedal de freio. Toda vez que o botão é pressionado, a alimentação é comutada na sequência de “OFF”, “ACC”, “ON” e “OFF”. O indicador de operação no botão de ignição acende ou apaga conforme exibido na tabela a seguir.

Status da alimentação	Cor do indicador	Operação
OFF	Desligado	A energia está desligada.
ACC	Laranja	As peças a seguir podem ser utilizadas: limpadores, lavador, saída de áudio e auxiliar.
ON	Laranja (enquanto o sistema e-BOXER estiver parado)	Todas as partes elétricas podem ser utilizadas.
	Desligado (enquanto o sistema e-BOXER estiver funcionando)	

⚠ CUIDADO

- **Quando o botão de ignição é deixado em “ON” (enquanto o sistema e-BOXER não está funcionando) ou “ACC” por um longo tempo, isso pode resultar em descarga da bateria auxiliar de 12 V.**
- **Não derrame bebidas ou outros líquidos no botão de ignição. Isso pode causar mau funcionamento.**
- **Não toque no botão de ignição com uma mão suja de óleo ou outros contaminantes. Isso pode causar mau funcionamento.**
- **Se o botão de ignição não funcionar suavemente, pare a operação. Recomendamos que você entre em contato com uma concessionária SUBARU imediatamente.**
- **Se o botão de ignição não acender mesmo quando a iluminação do painel de instrumentos estiver ligada, recomendamos que você inspecione o veículo em uma concessionária da SUBARU.**
- **Se o veículo foi deixado no sol quente por um longo tempo, a superfície do botão de ignição pode esquentar. Tenha cuidado para não se queimar.**

NOTA

- **Ao operar o botão de ignição, pressione firmemente até o fim.**
- **Se o botão de ignição for pressionado rapidamente, a energia pode não ser ligada ou desligada.**
- **Se a luz indicadora no botão de ignição piscar em verde quando a chave de ignição é pressionada, a direção é travada. Quando isso ocorrer, pressione o botão de ignição ao apertar o volante para a esquerda e para a direita.**

▼ Função de prevenção de esgotamento de bateria

Quando o botão de ignição é deixado em “ON” ou “ACC” por aproximadamente 1 hora, o botão de ignição será automaticamente colocado para “OFF” para evitar que a bateria auxiliar de 12 V descarregue.

■ Quando a chave de acesso não funciona corretamente

Consulte “Chave de acesso - se a chave de acesso não funcionar corretamente” ☞9-23.

Sinalizador de advertência de perigo

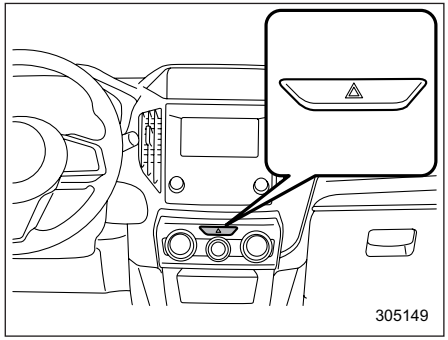

O sinalizador de advertência de perigo é utilizado para avisar os outros motoristas quando você tem que estacionar seu veículo em condições de emergência. O sinalizador de advertência de perigo funciona com o botão de ignição em qualquer posição.

Para ligar o sinalizador de advertência de perigo, pressione o interruptor do sinalizador de advertência de perigo no painel de instrumentos. Todas as luzes de seta e as luzes indicadoras de seta piscarão. Para desligar o sinalizador, pressione o interruptor novamente.

NOTA

- **Quando o sinalizador de advertência de perigo estiver ligado, as setas não funcionam.**
- **Se você pressionar o pedal do freio repentinamente, o sinalizador de advertência de perigo poderá piscar rapidamente. Para detalhes, consulte “Sinal de Parada de Emergência” ☞7-20.**

Medidores e indicadores

NOTA

Alguns dos medidores e indicadores do painel de instrumentos utilizam telas de cristal líquido. Você vai ter dificuldade em visualizar suas indicações se usar óculos polarizados.

■ Velocímetro

O velocímetro mostra a velocidade do veículo.

▼ Advertência de velocidade (se equipado)

Quando a velocidade estiver acima de aproximadamente 120 km/h (75 mph), soa um sinal sonoro.

■ Tacômetro

O tacômetro mostra a velocidade do motor em milhares de rotações por minuto.

⚠ CUIDADO

Não opere o sistema e-BOXER com o ponteiro do tacômetro na zona vermelha. Nessa faixa, a injeção de combustível será cortada pelo módulo de controle do motor para proteger o motor da rotação excessiva. O motor voltará funcionando normalmente após a velocidade do motor ser reduzida abaixo da zona vermelha.

■ Odômetro

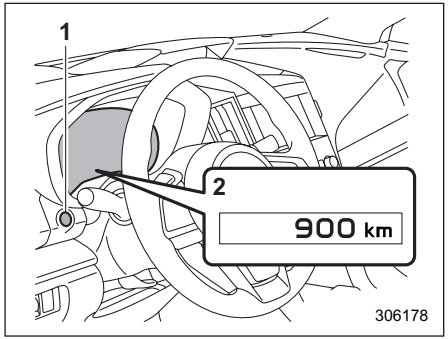

1) Interruptor TRIP RESET
2) Odômetro

Este medidor exibe o odômetro quando o botão de ignição está na posição “ON”.

O odômetro mostra a distância total que o veículo foi dirigido.

NOTA

Se você pressionar o interruptor TRIP RESET quando o botão de ignição estiver na posição “OFF” ou “ACC”, o odômetro principal/parcial acenderá.

Os indicadores serão desativados quando:

- **O interruptor TRIP RESET não é operado por aproximadamente 10 segundos.**
- **A porta do motorista é aberta e depois fechada.**

■ Odômetro parcial duplo

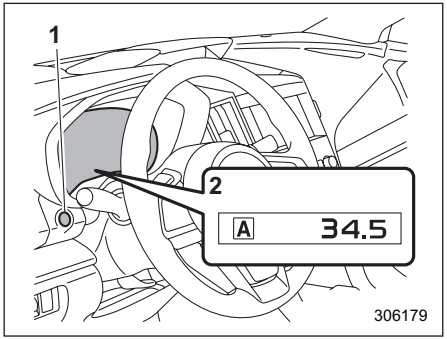

1) Interruptor TRIP RESET
2) Odômetro parcial

Este painel de instrumentos possui dois odômetros parciais. Este medidor exibe um odômetro parcial quando o botão de ignição está na posição “ON”. O odômetro parcial mostra a distância que o veículo foi dirigido desde a última vez que o definiu como zero.

O display pode ser alternado conforme mostrado na sequência a seguir pressionando o interruptor TRIP RESET.

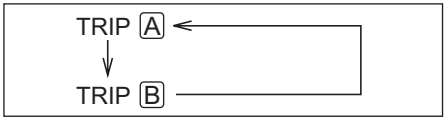

Para definir o odômetro parcial para zero, selecione o odômetro parcial A ou B pressionando o interruptor TRIP RESET e mantenha o interruptor TRIP RESET pressionado por mais de 2 segundos.

⚠ CUIDADO

Para garantir a segurança, não tente alterar a função do indicador durante a direção, pois pode resultar em acidente.

NOTA

- **Se a conexão entre o painel de instrumentos e a bateria auxiliar de 12 V for interrompida por qualquer motivo, como manutenção do veículo ou troca de fusível, os dados registrados no medidor de percurso serão perdidos.**
- **Se você pressionar o interruptor TRIP RESET quando o botão de ignição estiver na posição “OFF” ou “ACC”, o odômetro principal/parcial acenderá. É possível alternar entre as indicações do odômetro parcial A e do odômetro parcial B enquanto o odômetro principal/parcial estiver aceso.**

– CONTINUAÇÃO –

Além disso, é possível resetar o odômetro parcial pressionando e segurando o interruptor TRIP RESET.

Os indicadores serão desativados quando:

– O interruptor TRIP RESET não é operado por aproximadamente 10 segundos.

– A porta do motorista é aberta e depois fechada.

■ Indicador de combustível

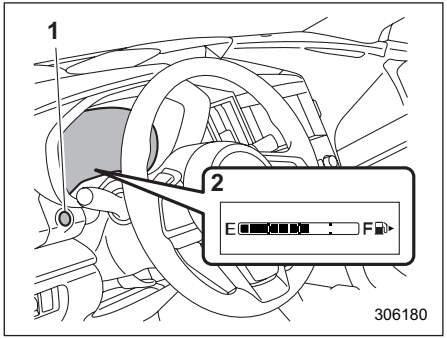

1) Interruptor TRIP RESET
2) Indicador de combustível

O indicador de combustível é exibido quando a ignição está na posição “ON” e mostra a quantidade aproximada de combustível restante no tanque.

A indicação do medidor pode alterar um pouco durante a frenagem, viragem ou aceleração devido ao movimento do nível de combustível no tanque.

NOTA

● Você verá o sinal “⛽▶” no indicador de combustível. Isso indica que a tampa do depósito de combustível está localizada no lado direito do veículo.

● Se você pressionar o interruptor TRIP RESET enquanto o botão de ignição estiver na posição “OFF” ou “ACC”, o indicador de combustível acenderá e indicará a quantidade de combustível restante no tanque.

Os indicadores serão desativados quando:

– O interruptor TRIP RESET não é operado por aproximadamente 10 segundos.

– A porta do motorista é aberta e depois fechada.

■ Medidor ECO

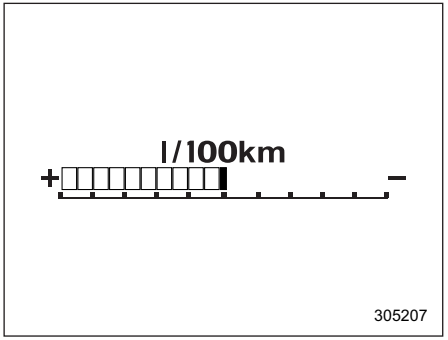

A unidade exibida varia dependendo dos modelos.

O medidor ECO mostra a diferença entre a taxa atual de consumo de combustível e a taxa média de consumo de combustível desde que o odômetro parcial foi reiniciado pela última vez.

Se o medidor ECO se mover para o lado direito, isso indica melhor eficiência de combustível.

NOTA

● O medidor ECO mostra apenas uma indicação aproximada da eficiência de combustível.

● Após redefinir o odômetro parcial, a taxa média de consumo de combustível não é mostrada até que você tenha dirigido por 1 km (ou 1 milha). Antes disso, o medidor ECO não funciona.

■ Configurações do painel de instrumentos

As configurações do medidor e do veículo podem ser definidas no display do painel display do painel de instrumentos (LCD colorido). Consulte “Telas dos menus” ☞3-39.

Controle de brilho de iluminação

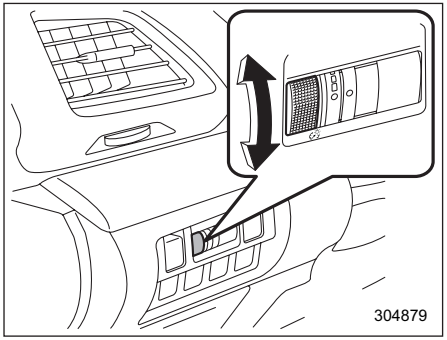

O brilho da iluminação do painel de instrumentos escurece nas seguintes condições.

- Quando o interruptor de luz está na posição “≡DOC≡” ou “≡D” quando a luz ambiente está escura (exceto nos modelos da Austrália).
- O interruptor de luz está na posição “O” ou “≡D” quando a luz ambiente está escura (modelos da Austrália).
- O interruptor de controle de luz está na posição “AUTO” e os faróis acendem automaticamente (modelos com faróis com LIGA/DESLIGA automático: Consulte "Faróis" ☞3-63.

Você também pode ajustar o brilho da iluminação para obter melhor visibilidade das seguintes maneiras.

Para iluminar, gire o disco de controle para cima.

Para escurecer, gire o disco de controle para baixo.

NOTA

- **Quando o disco de controle é virado para cima, o brilho da iluminação torna-se o máximo e a função de ajuste automático não funciona.**
- **A configuração de brilho não é cancelada mesmo quando o botão de ignição é colocado para a posição “OFF”.**

■ Função de cancelamento automático do dimmer (se equipado)

Quando a luz ambiente está clara, o brilho da iluminação é ajustado para o máximo, independentemente da posição do botão de controle. Neste caso, não é possível ajustar o brilho da iluminação usando o seletor de controle. Quando a luz ambiente está escura, você pode diminuir o brilho da iluminação conforme descrito acima.

A configuração operacional/não operacional e a sensibilidade da função de cancelamento automático do dimmer podem ser alteradas pela sua concessionária SUBARU. Recomendamos que você entre em contato com a sua concessionária SUBARU para detalhes.

Luzes indicadoras e de advertência

■ Iluminação inicial para verificação do sistema

Várias luzes de advertência e indicadoras acendem quando o botão de ignição é colocado inicialmente para a posição “ON”. Isso permite verificar o funcionamento das lâmpadas.

Aplique o freio de estacionamento e coloque o botão de ignição para a posição "ON". Para a verificação do sistema, as seguintes luzes acendem e depois desligam após alguns segundos ou depois que o sistema e-BOXER é iniciado.

: Luz de advertência de cinto de segurança

(A luz de advertência do cinto de segurança do motorista e a luz de advertência do cinto de segurança do passageiro dianteiro desligam somente quando cada cinto de segurança é apertado.)

: Luz de advertência do sistema de airbag SRS

: Indicador luminoso do cinto de segurança traseiro (se equipado)

ON / : Indicador do airbag frontal do passageiro dianteiro LIGADO (se equipado)

OFF / : Indicador de airbag frontal do passageiro dianteiro DESLIGADO (se equipado)

: Luz indicadora de mau funcionamento (verifique a luz do motor)

: Luz indicadora de temperatura baixa do líquido de arrefecimento/luz de advertência alta temperatura do líquido de arrefecimento

: Luz de advertência de carregamento

: Luz de advertência de pressão de óleo

AT OIL TEMP: Luz de advertência de TEMP de ÓLEO AT

(ABS): Luz de advertência de ABS

: Luz de advertência do sistema de freio (vermelha)

: Luz de advertência do freio de estacionamento eletrônico/ Luz de advertência do sistema de pressão de vácuo (amarela)

(P): Luz indicadora de freio de estacionamento eletrônico

: Luz de advertência de baixo combustível

: Luz de advertência de baixa pressão dos pneus (se equipado)

AWD: Luz de advertência do AWD

: Luz de advertência da direção assistida

: Luz de advertência do Controle Dinâmico do Veículo/Luz indicadora de operação do Controle Dinâmico do Veículo

OFF: Luz indicadora de Controle Dinâmico do Veículo OFF

Se alguma luz não acender, indica uma lâmpada queimada ou um mau funcionamento do sistema correspondente.

Recomendamos que consulte a sua concessionária autorizado da SUBARU para reparo.

■ Luz de advertência do cinto de segurança e sinal sonoro

NOTA

Se o seu dispositivo de advertência do cinto de segurança não funcionar como descrito abaixo, pode estar com defeito. Recomendamos que você tenha o dispositivo inspecionado e, se necessário, consertado pela concessionária SUBARU mais próxima.

▼ Advertência do cinto de segurança para o banco do motorista

O seu veículo está equipado com um dispositivo de advertência do cinto de segurança para o banco do motorista.

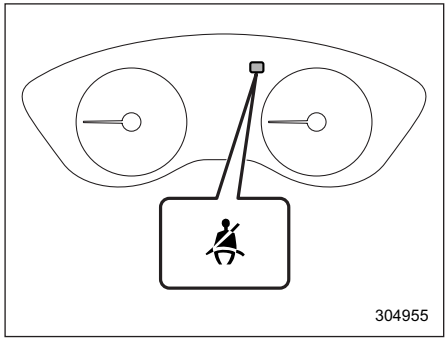

Luz de advertência do motorista

Com o botão de ignição colocado na posição “ON”, este dispositivo lembra ao motorista de usar o cinto de segurança, acendendo a luz de advertência do cinto de segurança no painel de instrumentos.

Se o veículo for dirigido a uma velocidade não superior a aproximadamente 20 km/h (12,5 mph) com o cinto de segurança do motorista solto, a luz de advertência acenderá continuamente.

Se o veículo atingir uma velocidade de aproximadamente 20 km/h (12,5 mph) com o cinto de segurança do motorista não apertado, a luz de advertência piscará e o sinal sonoro soará. Se o cinto de segurança estiver afivelado neste momento, a luz de advertência será desligada e o sinal sonoro irá parar de soar imediatamente.

Esta condição continuará por aproximadamente 2 minutos. Se o cinto de segurança do motorista ainda não estiver afivelado quando o período de 2 minutos tiver passado, a luz de advertência parará de piscar e o sinal sonoro irá parar de soar. A luz de advertência, entretanto, permanecerá acesa continuamente, a menos que o cinto de segurança seja afivelado.

▼ Advertência do cinto de segurança para o banco dianteiro do passageiro (se equipado)

Este veículo estiver equipado com um dispositivo de advertência do cinto de segurança para o banco dianteiro do passageiro

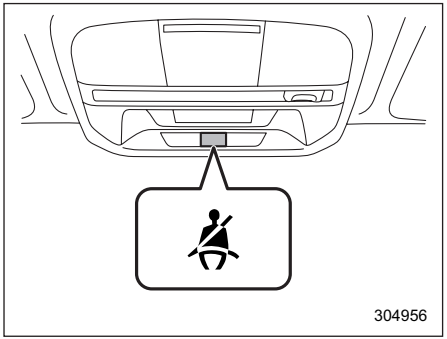

Luz de advertência do passageiro dianteiro

Com o botão de ignição na posição “ON”, este dispositivo lembra ao passageiro dianteiro para apertar o cinto de segurança, acendendo uma luz de advertência como exibido na ilustração.

Se o veículo for dirigido a uma velocidade não superior a aproximadamente 20 km/h (12,5 mph) com o cinto de segurança do passageiro dianteiro não afivelado, a(s) luz(es) de advertência correspondente(s) ao(s) cinto(s) de segurança acenderá(ão) continuamente.

Se o veículo atingir uma velocidade de aproximadamente 20 km/h (12,5 mph) com o cinto de segurança do passageiro dianteiro não afivelado, a luz de advertência piscará e o sinal sonoro soará.

Se o cinto de segurança estiver afivelado neste momento, a luz de advertência será desligada e o sinal sonoro irá parar de soar imediatamente.

⚠ ADVERTÊNCIA

- **O motorista deve verificar se todos os passageiros colocaram os cintos de segurança corretamente, uma vez que o sistema de detecção de ocupantes pode não detectar os passageiros nas seguintes circunstâncias.**
  - **Quando almofadas ou sistema de retenção para crianças, etc., são usados.**
  - **Quando uma criança ou um adulto pequeno está sentado no banco.**
- **Observe as seguintes precauções. A não observância delas pode impedir que o airbag frontal do passageiro dianteiro SRS funcione corretamente ou provocar a falha do sistema.**

– CONTINUAÇÃO –

- **Não aplique qualquer impacto forte ao banco dianteiro do passageiro.**
- **Não deixe os passageiros do banco traseiro descansarem os pés entre o encosto do banco dianteiro e a almofada do assento.**
- **Não insira objetos entre o encosto do banco dianteiro e a almofada do assento.**
- **Não derrame líquidos no banco dianteiro do passageiro. Se líquido for derramado, limpe-o imediatamente.**
- **Não remova ou desmonte o banco dianteiro do passageiro.**
- **Não coloque objetos (sapatos, guarda-chuva, etc.) embaixo do banco dianteiro do passageiro.**

NOTA

- **Se os cintos de segurança do motorista e do passageiro dianteiro não forem afivelados simultaneamente (se um cinto de segurança for colocado significativamente mais cedo ou mais tarde que o outro), o sinal sonoro pode soar mais (10 segundos no máximo).**
- **O sistema de detecção de ocupantes do banco dianteiro do passageiro detecta se o banco está ocupado por um passageiro. Entretanto, se houver um objeto no assento, o sistema de advertência do cinto de segurança poderá ser ativado mesmo que o banco não esteja ocupado.**

Se o cinto de segurança do passageiro dianteiro ainda não estiver afivelado quando o período de 2 minutos tiver decorrido, a luz de advertência parará de piscar e o sinal sonoro parará de soar. A luz de advertência, entretanto, permanecerá acesa continuamente, a menos que o cinto de segurança correspondente seja afivelado.

■ Luz indicadora do cinto de segurança traseiro e sinal sonoro (modelos da Europa e Austrália)

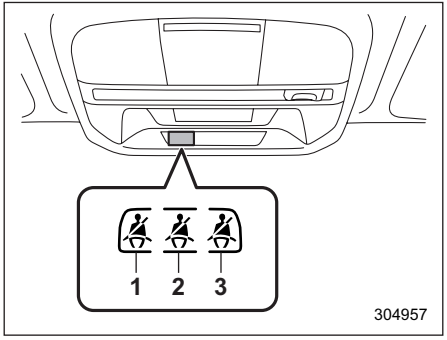

1) Banco traseiro (posição esquerda)
2) Banco traseiro (posição central)
3) Banco traseiro (posição direita)

Esta luz indicadora está localizada conforme exibido na ilustração. Ela acende para mostrar apenas os lugares nos quais os cintos de segurança não foram afivelados.

⚠ ADVERTÊNCIA

- **O motorista deve verificar se todos os passageiros colocaram os cintos de segurança corretamente, uma vez que o sistema de detecção de ocupantes pode não detectar os passageiros nas seguintes circunstâncias.**
  - **Quando almofadas ou sistema de retenção para crianças, etc., são usados.**
  - **Quando uma criança ou um adulto pequeno está sentado no banco.**
- **Observe as seguintes precauções.**
  - **Não aplique qualquer impacto forte ao banco traseiro.**
  - **Não dobre o encosto para a frente quando houver objetos no assento.**
  - **Não derrame líquidos no banco traseiro. Se líquido for derramado, limpe-o imediatamente.**
  - **Não remova ou desmonte o banco traseiro.**

NOTA

O sistema de detecção de ocupantes do banco traseiro detecta se o assento está ocupado por um passageiro. Entretanto, se houver um objeto no assento, o sistema de advertência do cinto de segurança poderá ser ativado mesmo que o banco não esteja ocupado.

■ Luz de advertência do sistema de airbag SRS

⚠ ADVERTÊNCIA

Se a luz de advertência exibir qualquer uma das condições a seguir, pode haver um mau funcionamento nos pré-tensionadores dos cintos de segurança e/ou no sistema de airbags SRS. Recomendamos que você verifique o sistema seja imediatamente verificado pela sua concessionária SUBARU mais próxima. A menos que sejam verificados e reparados corretamente, os pré-tensores dos cintos de segurança e/ou os airbags SRS funcionarão incorretamente (por exemplo, os airbags SRS podem inflar em colisões muito pequenas ou não inflar em uma colisão grave), o que pode aumentar o risco de ferimentos.

- **Luz de advertência piscando ou tremendo**
- **Nenhuma iluminação da luz de advertência quando o botão de ignição é colocado para a posição "ON"**
- **Iluminação contínua da luz de advertência**
- **Iluminação da luz de advertência ao dirigir**

Para detalhes sobre os componentes monitorados pela luz de advertência, consulte "Monitoramento do sistema de airbag SRS" ☞1-80.

■ Indicadores de airbag frontal do passageiro dianteiro ON ou OFF (se equipado)

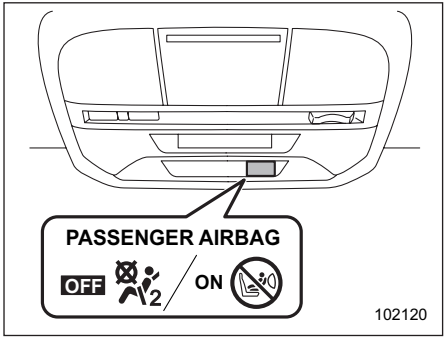

ON: Indicador do airbag frontal do passageiro dianteiro LIGADO

OFF: Indicador de airbag frontal do passageiro dianteiro DESLIGADO

Os indicadores estão localizados conforme exibido na ilustração. Os indicadores de ON e OFF do airbag frontal do passageiro dianteiro mostram o status do airbag frontal do passageiro dianteiro SRS.

Quando o botão de ignição é colocado para a posição "ON", ambos os indicadores ON e OFF acendem por 6 segundos durante os quais o sistema é verificado. Após a verificação do sistema, ambos os indicadores são desligados por 2 segundos. Depois disso, um dos indicadores acende, dependendo do status do airbag frontal do passageiro dianteiro SRS, determinado pela monitoramento do sistema de airbag dianteiro.

Se o airbag frontal do passageiro dianteiro SRS estiver ativado, o indicador ON do airbag frontal do passageiro acenderá enquanto o indicador OFF permanecerá apagado.

Se o airbag frontal do passageiro dianteiro SRS estiver desativado, o indicador ON do airbag frontal do passageiro permanecerá desligado enquanto o indicador OFF acenderá.

Com o botão de ignição na posição "ON", se os indicadores ON e OFF permanecerem acesos ou desligados simultaneamente, mesmo após o período de verificação do sistema, o sistema não está funcionando corretamente. Recomendamos que você entre imediatamente em contato com sua concessionária SUBARU para uma inspeção.

– CONTINUAÇÃO –

■ Luz indicadora de mau funcionamento (verifique a luz do motor)

▼ Modelos equipados com sistema OBD

Veículos vendidos na Europa estão equipados com um sistema de diagnóstico a bordo aprimorado chamado OBD que monitora o desempenho do sistema de controle de emissões do veículo.

Veículos vendidos em alguns países fora da Europa podem ser equipados com o sistema OBD. Recomendamos que você peça à sua concessionária SUBARU para verificar se o seu veículo possui o sistema OBD.

O sistema OBD ajuda a proteger o meio ambiente, garantindo que as emissões estejam em níveis aceitáveis durante a vida útil do veículo.

Se a luz indicadora de mau funcionamento acender constantemente ou piscar enquanto o motor estiver funcionando, isso pode indicar que há pelo menos um problema ou problema potencial em algum lugar no sistema de controle de emissão e que assistência é necessária. O sistema OBD também ajuda seu técnico de assistência a diagnosticar corretamente qualquer defeito.

⚠ CUIDADO

Se a luz indicadora de mau funcionamento acender enquanto você estiver dirigindo, recomendamos que você tenha seu veículo verificado/consertado pela sua concessionária SUBARU o mais rápido possível. A continuação da operação do veículo, sem que o sistema de controle de emissões seja verificado e reparado, conforme necessário, pode causar sérios danos, que podem não ser cobertos pela garantia do seu veículo.

▽ Se a luz acender continuamente

Se a luz acender continuamente durante a direção ou não desligar após o sistema e-BOXER iniciar, foi detectado um mau funcionamento do sistema de controle de emissões.

Recomendamos que você tenha seu veículo verificado por uma concessionária autorizada da SUBARU imediatamente.

▽ Se a luz estiver piscando

Se a luz estiver piscando durante a direção, uma condição de falha de ignição do motor foi detectada, o que pode danificar o sistema de controle de emissão.

Para evitar danos graves ao sistema de controle de emissões, você deve fazer o seguinte.

- Reduza a velocidade do veículo.
- Evite aceleração forte.
- Evite subidas íngremes.
- Reduza a quantidade de carga, se possível.
- Pare de rebocar um trailer o mais rapidamente possível.

A luz indicadora de mau funcionamento pode parar de piscar e acender constantemente após várias viagens de direção. Recomendamos que você tenha seu veículo verificado por uma concessionária autorizada da SUBARU imediatamente.

■ Luz indicadora de temperatura baixa do líquido de arrefecimento/luz de advertência alta temperatura do líquido de arrefecimento

⚠ CUIDADO

- **Após colocar o botão de ignição para a posição “ON”, se esta luz indicadora/luz de advertência se comportar de qualquer uma das seguintes maneiras, o sistema elétrico pode estar com defeito. Recomendamos que você entre imediatamente em contato com sua concessionária SUBARU para uma inspeção.**
  - **Permanece piscando em VERMELHO.**
  - **Permanece acesa em VERMELHO por mais de 2 segundos.**
  - **Permanece piscando em VERMELHO e AZUL alternadamente.**

- **Durante a direção, se esta luz indicadora/luz de advertência se comportar de qualquer uma das seguintes maneiras, tome a medida apropriada especificada listada abaixo.**
  - **Piscando ou acesa em VERMELHO:**

    Pare o veículo com segurança o mais rápido possível e consulte as etapas de emergência para o superaquecimento do motor. Posteriormente, recomendamos que você tenha o sistema verificado pela concessionária SUBARU mais próxima. Consulte "Superaquecimento do motor" ☞9-18.
  - **Piscando em VERMELHO e AZUL alternadamente:**

    O sistema elétrico pode estar com defeito. Recomendamos que você entre em contato com sua concessionária SUBARU para uma inspeção.

Esta luz de advertência alta da luz baixa da temperatura do líquido de arrefecimento/temperatura elevada do líquido de arrefecimento tem as seguintes três funções.

- Iluminação em **AZUL** indica aquecimento insuficiente do motor
- Piscando em **VERMELHO** indica que o motor está perto de superaquecer
- Iluminação em **VERMELHO** indica condição de superaquecimento do motor

Para a verificação do sistema, esta luz indicadora/luz de advertência acende em **VERMELHO** por aproximadamente 2 segundos quando o botão de ignição é colocado para a posição " ON". Depois disso, esta luz indicadora/luz de advertência muda para **AZUL** e mantém a iluminação em **AZUL**. Esta luz **AZUL** acende quando o motor está suficientemente aquecido.

Se a temperatura do líquido arrefecedor do motor aumentar acima da faixa especificada, a luz indicadora/luz de advertência piscará em **VERMELHO**. Neste momento, o motor está quase superaquecido.

Se a temperatura do líquido de arrefecimento do motor aumentar ainda mais, a luz indicadora/luz de advertência acende em **VERMELHO** continuamente. Neste momento, o motor pode estar superaquecendo.

Quando a luz indicadora/luz de advertência piscar em **VERMELHO** ou acender em **VERMELHO**, pare o veículo com segurança o mais rápido possível e consulte as etapas de emergência para o superaquecimento do motor. Consulte "Superaquecimento do motor" ☞9-18. Posteriormente, recomendamos que você tenha o sistema verificado pela concessionária SUBARU mais próxima.

Além disso, se a luz indicadora/luz de advertência piscar frequentemente em **VERMELHO**, o sistema elétrico pode estar com defeito. Recomendamos que você entre em contato com sua concessionária SUBARU para uma inspeção.

NOTA

Se o motor for religado após uma determinada condição de direção, esta luz indicadora/luz de advertência pode acender em VERMELHO. Entretanto, isso não é um mau funcionamento se a luz indicadora/luz de advertência se apagar após um curto período de tempo.

■ Luz de advertência de carregamento

Se esta luz acender quando o sistema e-BOXER estiver funcionando, pode indicar que o sistema de carga da bateria auxiliar de 12 V e da bateria de reinicialização do motor de 12 V não está funcionando corretamente.

Se a luz acender durante a direção ou não desligar após o sistema e-BOXER iniciar, desligue o sistema e-BOXER na primeira oportunidade segura e verifique a correia do alternador. Se a correia estiver solta, quebrada ou se a correia estiver em boas condições, mas a luz permanecer acesa, recomendamos que entre imediatamente em contato com a concessionária da SUBARU mais próxima.

– CONTINUAÇÃO –

■ Luz de advertência de pressão de óleo

Se esta luz acender quando o sistema e-BOXER estiver funcionando, isso pode indicar que a pressão do óleo do motor está baixa e o sistema de lubrificação não está funcionando corretamente.

Se a luz acender durante a direção ou não desligar após o sistema e-BOXER iniciar, desligue o sistema e-BOXER na primeira oportunidade segura e recomendamos que você entre em contato com a concessionária SUBARU mais próxima imediatamente.

⚠ CUIDADO

Não opere o sistema e-BOXER com a luz de advertência da pressão do óleo acesa. Isso pode causar sérios danos ao motor.

■ Luz de advertência do nível de óleo baixo do motor

Esta luz acende quando o nível do óleo do motor diminui para o limite inferior.

Se a luz de advertência acender, verifique o nível de óleo do motor em uma superfície nivelada. Quando o nível de óleo do motor não estiver dentro da faixa normal, reabasteça com óleo do motor. Consulte “Óleo do motor” ☞11-14.

Se a luz de advertência não apagar após o reabastecimento do óleo do motor, ou se a luz acender apesar de o nível do óleo do motor estar dentro dos limites normais, recomendamos que o veículo seja verificado por uma concessionária da SUBARU.

NOTA

- **O nível de óleo será detectado pelo sistema logo após colocar o botão de ignição para a posição “ON”, e a luz de advertência de nível de óleo baixo acenderá quando o nível de óleo estiver abaixo do limite inferior. A luz de advertência apagará quando o botão de ignição for colocada na posição “OFF”.**
- **Nos casos a seguir, a luz de advertência de nível baixo de óleo pode não acender mesmo se o nível de óleo estiver abaixo do limite inferior para evitar o acendimento incorreto.**
  - **– O carro está estacionado em um declive íngreme.**
  - **– Aceleração rápida, frenagem brusca ou direção rápida ocorrida durante a direção EV.**
  - **– O motor foi reiniciado dentro de algumas horas.**

■ Luz de advertência de TEMP do ÓLEO AT

AT OIL TEMP

Se esta luz acender quando o sistema e-BOXER estiver funcionando, isso pode indicar que a temperatura do fluido da transmissão está alta demais.

Se a luz acender durante a direção, pare imediatamente o veículo em um local seguro e deixe o sistema e-BOXER em marcha lenta até que a luz de advertência se apague.

▼ Advertência do sistema de controle de transmissão

Se a luz de advertência “TEMP ÓLEO AT” piscar após o sistema e-BOXER iniciar, isso pode indicar que o sistema de controle da transmissão não está funcionando corretamente. Recomendamos que você entre em contato com a concessionária SUBARU mais próxima para obter assistência técnica imediatamente.

■ Luz de advertência de baixa pressão dos pneus (se equipado)

Quando o botão de ignição é colocado na posição “ON”, a luz de advertência de baixa pressão dos pneus acende durante aproximadamente 2 segundos para verificar se o sistema de monitoramento de pressão nos pneus (TPMS) está funcionando corretamente. Se o sistema funcionar normalmente e a pressão dos pneus das quatro rodas for adequada ao modo TPMS selecionado, a luz de advertência apagará. O modo TPMS deve ser alterado de acordo com a pressão especificada mostrada na etiqueta de pressão de enchimento do pneu.

Para saber como alterar um modo e informações sobre o modo a ser selecionado, consulte “Sistema de monitoramento da pressão nos pneus (TPMS)” ☞11-25.

Cada pneu deve ser verificado mensalmente quando frio e inflado até a pressão de enchimento recomendada pelo fabricante do veículo na placa do veículo ou na etiqueta de pressão de enchimento do pneu. (Se o seu veículo tiver pneus de tamanho diferente do indicado na placa do veículo ou na etiqueta de pressão de enchimento do pneu, você deve determinar a pressão de enchimento adequada para esses pneus.)

Como um recurso de segurança adicional, seu veículo foi equipado com um sistema de monitoramento de pressão nos pneus (TPMS) que acende um indicador de pressão baixa dos pneus quando um ou mais de seus pneus são significativamente insuficientemente inflados. Consequentemente, quando o indicador de pressão baixa dos pneus acender, você deve parar e verificar os seus pneus o mais rapidamente possível e enchê-los até à pressão adequada. Conduzir em um pneu significativamente cheio faz com que o pneu superaqueça e pode levar à falha do pneu. A insuflação também reduz a eficiência de combustível e a vida útil do piso do pneu e pode afetar a capacidade de manobra e parada do veículo.

Por favor, note que o TPMS não é um substituto para a manutenção adequada do pneu, e é responsabilidade do motorista manter a pressão correta dos pneus, mesmo que o enchimento insuficiente não tenha atingido o nível para acionar a iluminação do indicador de pressão baixa do pneu TPMS.

Seu veículo também foi equipado com um indicador de mau funcionamento do TPMS para indicar quando o sistema não está funcionando corretamente. O indicador de mau funcionamento do TPMS é combinado com o indicador de pressão baixa dos pneus. Quando o sistema detecta um mau funcionamento, o indicador irá piscar por aproximadamente um minuto e depois permanecerá continuamente iluminado. Esta sequência continuará nas partidas subsequentes do veículo, enquanto o mau funcionamento existir. Quando o indicador de mau funcionamento estiver aceso, o sistema pode não conseguir detectar ou sinalizar a pressão baixa dos pneus como pretendido. Os defeitos do TPMS podem ocorrer por vários motivos, incluindo a instalação de pneus ou rodas sobressalentes ou alternativos no veículo, que impedem o TPMS de funcionar adequadamente. Verifique sempre o indicador de mau funcionamentos do TPMS depois de substituir um ou mais pneus ou rodas do seu veículo para se certificar de que os pneus e as rodas sobressalentes ou alternativos permitem que o TPMS continue funcionando adequadamente.

Se a luz de advertência acender constantemente depois de piscar por aproximadamente um minuto, recomendamos que o sistema seja inspecionado pela concessionária SUBARU mais próxima o mais rápido possível.

⚠ ADVERTÊNCIA

Se esta luz não acender brevemente após o botão de ignição ser ligado ou a luz acender constantemente depois de piscar durante aproximadamente um minuto, recomendamos que o seu Sistema de Monitoramento de Pressão nos Pneus seja verificado numa concessionária SUBARU o mais rapidamente possível.

Se esta luz acender durante a direção, nunca freie repentinamente e continue dirigindo em frente enquanto reduz gradualmente a velocidade. Então, lentamente, saia da estrada para um lugar seguro. Caso contrário, poderá ocorrer um acidente envolvendo sérios danos ao veículo e ferimentos graves.

Se esta luz ainda acender durante a condução após o ajuste da pressão dos pneus, um pneu pode ter danos significativos e um vazamento rápido que faz com que o pneu perca ar rapidamente. Se você tiver um pneu furado, consulte “Pneus furados” ☞9-4.

– CONTINUAÇÃO –

Quando um pneu sobressalente for fixado ou um aro da roda for substituído sem que o sensor/transmissor de pressão original seja transferido, a luz de advertência de pressão baixa dos pneus se acenderá continuamente após piscar por aproximadamente um minuto. Isso indica que o TPMS não consegue monitorar todas as quatro rodas. Recomendamos que você entre em contato com a sua concessionária SUBARU assim que possível para reposição de pneus e sensores e/ou reinicialização do sistema.

Se a luz se acender continuamente depois de piscar por aproximadamente um minuto, recomendamos que você entre em contato imediatamente com uma concessionária SUBARU para que o sistema seja inspecionado.

⚠ CUIDADO

O sistema de monitoramento de pressão nos pneus NÃO substitui a verificação manual da pressão dos pneus. A pressão dos pneus deve ser verificada periodicamente (pelo menos mensalmente) usando um calibrador de pneus. Altere o modo TPMS de acordo com a pressão especificada mostrada na etiqueta de pressão de enchimento do pneu.

Após qualquer alteração na(s) pressão(ões) dos pneus, o sistema de monitoramento da pressão nos pneus não voltará a verificar as pressões de enchimento dos pneus até que o veículo seja dirigido a mais de 40 km/h (25 mph) pela primeira vez. Após ajustar as pressões dos pneus, aumente a velocidade do veículo para pelo menos 40 km/h (25 mph) para iniciar a verificação do TPMS das pressões de enchimento do pneu. Se as pressões dos pneus estiverem agora acima do limite de pressão baixa grave, a luz de advertência de pressão baixa dos pneus deve apagar alguns minutos depois. Portanto, certifique-se de instalar o tamanho especificado para os pneus dianteiros e traseiros.

■ Luz de advertência de ABS

⚠ CUIDADO

- **Se qualquer uma das seguintes condições ocorrer, recomendamos que você tenha o sistema ABS reparado na primeira oportunidade disponível pela sua concessionária SUBARU.**
  - **A luz de advertência não acende quando o botão de ignição é colocado para a posição "ON".**
  - **A luz de advertência acende quando o botão de ignição é colocado para a posição "ON", mas não desliga mesmo depois que o veículo é ligado.**
  - **A luz de advertência acende durante a direção.**
- **Quando a luz de advertência está acesa (e a luz de advertência do sistema de freio está apagada), a função ABS é desligada. Entretanto, o sistema de freio convencional continua funcionando normalmente.**

A luz de advertência do ABS, a luz de advertência do Controle Dinâmico do Veículo e a luz de advertência do sistema de freio acendem simultaneamente se o sistema EBD não funcionar corretamente. Para obter mais detalhes sobre o advertência de mau funcionamento do sistema EBD, consulte "Advertência do sistema de Distribuição Eletrônica de Força de Frenagem (EBD)" ☞3-21.

NOTA

Se o comportamento da luz de advertência for como exibido a seguir, o sistema ABS poderá ser considerado normal.

- **A luz de advertência acende quando o botão de ignição é colocado na posição "ON", e desliga aproximadamente 2 segundos após a inicialização do sistema e-BOXER.**

● A luz de advertência acende logo depois que o sistema e-BOXER é iniciado, mas apaga imediatamente, permanecendo apagada.

● A luz de advertência permanece acesa após o sistema e-BOXER ter sido iniciado, mas apaga durante a direção.

● A luz de advertência acende durante a direção, mas apaga-se imediatamente e permanece apagada.

Ao dirigir com uma tensão insuficiente da bateria, como quando o sistema e-BOXER é acionado, a luz de advertência do ABS pode acender. Isso se deve à baixa tensão da bateria e não indica um mau funcionamento. Quando a bateria fica totalmente carregada, a luz apagará.

■ Luz de advertência do Controle Dinâmico do Veículo/Luz indicadora de operação do Controle Dinâmico do Veículo

▼ Luz de advertência do Controle Dinâmico do Veículo

⚠ CUIDADO

O sistema de Controle Dinâmico do Veículo fornece seu controle de ABS através do circuito elétrico do sistema ABS.

Consequentemente, se o ABS estiver inoperante, o sistema de Controle Dinâmico do Veículo torna-se incapaz de fornecer controle de ABS. Como resultado, o sistema de Controle Dinâmico do Veículo se torna inoperante, fazendo com que a luz de advertência acenda. Embora os sistemas de Controle Dinâmico do Veículo e ABS estejam inoperantes neste caso, as funções comuns do sistema de freio ainda estão disponíveis.

Você estará seguro enquanto dirige com esta condição, mas dirija com cuidado e nós recomendamos que você tenha seu veículo verificado em uma concessionária SUBARU o mais rápido possível.

NOTA

● Se o circuito elétrico do próprio sistema de Controle Dinâmico do Veículo estiver com defeito, a luz de advertência somente acende. Neste momento, o ABS (Sistema de Freio Antibloqueio) permanece totalmente operacional.

● A luz de advertência acende quando o sistema de controle eletrônico do sistema ABS/sistema de Controle Dinâmico do Veículo apresenta mau funcionamento.

● A luz de advertência do Controle Dinâmico do Veículo, a luz de advertência do ABS e a luz de advertência do sistema de freio acendem simultaneamente se o sistema EBD não funcionar corretamente.

Para obter mais detalhes sobre o advertência de mau funcionamento do sistema EBD, consulte "Advertência do sistema de Distribuição Eletrônica de Força de Frenagem (EBD)" ☞3-21.

O sistema de Controle Dinâmico do Veículo provavelmente não funciona em nenhuma das seguintes condições. Recomendamos que você verifique o seu veículo em uma concessionária da SUBARU imediatamente.

● A luz de advertência não acende quando o botão de ignição é colocado para a posição "ON".

● A luz de advertência acende enquanto o veículo está em funcionamento.

NOTA

Se o comportamento da luz de advertência for como descrito nos exemplos a seguir, o sistema de Controle Dinâmico do Veículo pode ser considerado normal.

● A luz de advertência acende quando o botão de ignição é colocado na posição "ON", e desliga aproximadamente 2 segundos após a inicialização do sistema e-BOXER.

● A luz de advertência acende logo depois que o sistema e-BOXER é iniciado, mas apaga imediatamente e permanece apagada.

● A luz de advertência acende depois que o sistema e-BOXER é iniciado e apaga enquanto o veículo está sendo acionado.

– CONTINUAÇÃO –

- **A luz de advertência acende durante a direção, mas apaga imediatamente e permanece apagada.**
- **A luz de advertência acende quando o sistema e-BOXER está parado e continua acesa após o sistema e-BOXER ter sido reiniciado. Entretanto, apagará quando o veículo começar a se mover.**

▼ Luz indicadora de operação do Controle Dinâmico do Veículo

A luz indicadora pisca durante a ativação da função de supressão de derrapagem e durante a ativação da função de controle de tração.

NOTA

- **A luz pode permanecer acesa por um curto período de tempo após o sistema e-BOXER ter sido iniciado, especialmente em climas frios. Isso não indica a existência de um problema. A luz deve apagar assim que o sistema e-BOXER estiver aquecido.**
- **A luz indicadora acende quando o motor apresenta um mau funcionamento e a luz indicadora de mau funcionamento (Verificar a luz do motor) estiver acesa.**

O sistema de Controle Dinâmico do Veículo provavelmente está funcionando mal sob a seguinte condição. Recomendamos que você verifique o seu veículo em uma concessionária SUBARU o mais rápido possível.

- A luz não apaga mesmo após o decurso de vários minutos (o sistema e-BOXER aqueceu) após o sistema e-BOXER iniciar.

■ Luz indicadora de Controle Dinâmico do Veículo OFF

A luz acende quando o interruptor de controle de veículo desligado é pressionado para desativar o sistema de Controle Dinâmico do Veículo.

O sistema de Controle Dinâmico do Veículo provavelmente está funcionando mal sob qualquer uma das seguintes condições. Recomendamos que você verifique o seu veículo em uma concessionária da SUBARU imediatamente.

- A luz não acende quando o botão de ignição é colocado para a posição "ON".
- A luz não desliga mesmo após um período de aproximadamente 2 segundos após o botão de ignição ter sido colocado na posição “ON”.

■ Luz de advertência do sistema de freio (vermelha)

⚠ ADVERTÊNCIA

- **Dirigir com a luz de advertência do sistema de freio acesa é perigoso.**

Isso indica que seu sistema de freio pode não estar funcionando corretamente. Se a luz permanecer acesa, recomendamos que você tenha os freios inspecionados imediatamente por uma concessionária da SUBARU.

- **Em caso de dúvida se os freios estão funcionando corretamente, não dirija o veículo. Recomendamos que você tenha seu veículo rebocado para a concessionária SUBARU mais próxima para reparo.**

A luz de advertência do sistema de freio tem as seguintes funções.

▼ Advertência do nível do fluido de freio

A luz acende quando o nível do fluido de freio caiu para perto do nível “MIN” do reservatório do fluido de freio com o botão de ignição na posição “ON” e com o freio de estacionamento totalmente liberado.

Se a luz acender durante a direção (com o freio de estacionamento totalmente liberado e com o botão de ignição posicionada em “ON”), pode haver uma indicação de vazamento de fluido de freio ou de pastilhas de freio gastas. Se isso ocorrer, pare imediatamente o veículo no local seguro mais próximo e verifique o nível do fluido de freio.

Para detalhes, consulte “Fluido de freio” ☞11-22. Se o nível do fluido estiver abaixo da marca “MIN” no reservatório, não dirija o veículo. Recomendamos que você tenha o veículo rebocado para a concessionária SUBARU mais próxima para reparo. Para detalhes, consulte “Reboque” ☞9-19.

▼ Advertência do Sistema de Distribuição de Força Eletrônica de Frenagem (EBD)

O sistema EBD pode não funcionar corretamente se a luz de advertência do sistema de travões, a luz de advertência do Controle Dinâmico do Veículo e a luz de advertência do ABS acenderem simultaneamente durante a direção.

Mesmo se o sistema EBD falhar, o sistema de frenagem convencional ainda funcionará. Entretanto, as rodas traseiras estarão mais propensas a travar quando os freios forem aplicados com mais força do que o habitual e o movimento do veículo pode, portanto, tornar-se um pouco mais difícil de controlar.

Se a luz de advertência do sistema de freios, a luz de advertência do Controle Dinâmico do Veículo e a luz de advertência do ABS acenderem simultaneamente, siga os seguintes passos.

1. Pare o veículo no local seguro mais próximo e plano.
2. Desligue o sistema e-BOXER, aplique o freio de estacionamento e reinicie-o.
3. Solte totalmente o freio de estacionamento.
4. Mesmo que todas as luzes de advertência não voltem, o sistema EBD pode ter um possível mau funcionamento. Dirija com cuidado para a concessionária SUBARU mais próxima e inspecione o sistema.
5. Se todas as luzes de advertência permanecerem acesas ou voltarem após aproximadamente 2 segundos, desligue o sistema e-BOXER, aplique o freio de estacionamento e verifique o nível do fluido de freio. Para detalhes, consulte “Fluido de freio” ☞11-22.

- Se o nível do fluido de freio não estiver abaixo da marca “MIN”, o sistema EBD pode estar com defeito. Recomendamos que você dirija com cuidado para a concessionária SUBARU mais próxima e tenha o sistema inspecionado.
- Se o nível do fluido de freio estiver abaixo da marca “MIN”, NÃO dirija o veículo. Em vez disso, recomendamos que você tenha o veículo rebocado para a concessionária SUBARU mais próxima para reparo. Para detalhes, consulte “Reboque” ☞9-19.

■ Luz de advertência do freio de estacionamento eletrônico/ Luz de advertência do sistema de pressão de vácuo (amarela)

Esta luz acende quando o sistema de freio de estacionamento eletrônico não está funcionando corretamente.

⚠ ADVERTÊNCIA

Quando a luz de advertência do freio de estacionamento eletrônico acender, pare imediatamente o veículo num local seguro e recomendamos que entre em contato com a sua concessionária SUBARU.

NOTA

- **Se a luz de advertência se comportar conforme descrito nas seguintes condições, o sistema de freio de estacionamento eletrônico está funcionando normalmente.**
  - **– A luz de advertência permanece acesa após o motor ser ligado, mas apaga depois que o freio de estacionamento eletrônico é liberado e a luz de advertência permanece apagada.**
  - **– A luz de advertência acende durante a direção, mas apaga e permanece apagada.**
- **Se você iniciar o sistema e-BOXER durante a operação do interruptor do freio de estacionamento eletrônico, a luz de advertência do freio de estacionamento eletrônico poderá acender. Neste caso, reinicie o sistema e-BOXER e depois opere o interruptor do freio de estacionamento eletrônico. Se a luz de advertência apagar, o sistema pode ser considerado normal.**

▼ Advertência do sistema de pressão a vácuo

A luz de advertência do sistema de pressão de vácuo acenderá quando o sensor de pressão de vácuo estiver com defeito ou a pressão do servo-freio estiver diminuindo.

– CONTINUAÇÃO –

Se a luz de advertência do sistema de pressão de vácuo continuar acesa por alguns minutos após ligar o sistema e-BOXER, pode haver um mau funcionamento no sistema de vácuo. Neste caso, dirija o veículo com cuidado e faça com que o sistema seja inspecionado por uma concessionária da SUBARU.

■ Luz indicadora de freio de estacionamento eletrônico

Esta luz acende enquanto o freio de estacionamento eletrônico é aplicado. Se você operar o interruptor do freio de estacionamento eletrônico enquanto o freio de estacionamento eletrônico não puder ser operado, esta luz piscará por aproximadamente 10 segundos. Quando o sistema de freio de estacionamento eletrônico não está funcionando corretamente, esta luz pode piscar.

⚠ ADVERTÊNCIA

- **Quando a luz indicadora do freio de estacionamento eletrônico continuar a piscar, o sistema eletrônico de freio de estacionamento pode estar funcionando incorretamente (excluindo quando o veículo foi parado em uma inclinação acentuada para cima/para baixo, ou quando o freio de estacionamento eletrônico foi aplicado em alta temperatura de frenagem). Imediatamente pare o veículo em um local seguro e recomendamos que você entre em contato com sua concessionária SUBARU.**
- **Quando a luz indicadora do freio de estacionamento eletrônico não apagar, mesmo que você solte o freio de estacionamento eletrônico enquanto o sistema e-BOXER estiver em funcionamento, pare imediatamente o veículo em um local seguro. Recomendamos que entre em contato com a sua concessionária SUBARU e inspecione o sistema de freio de estacionamento eletrônico.**

■ Indicador luminoso de Auto Vehicle Hold ON

Esta luz indicadora acende quando o Auto Vehicle Hold (Retenção Automática) é ativado. Para detalhes, consulte “Função Auto Vehicle Hold” ☞7-33.

■ Luz indicadora de operação de retenção automática do veículo (Auto Vehicle Hold)

Esta luz indicadora acende enquanto o veículo é parado pela função Auto Vehicle Hold. Para detalhes, consulte “Função Auto Vehicle Hold” ☞7-33.

■ Luz de advertência de baixo combustível

A luz de advertência de baixo combustível acende quando o tanque está quase vazio, a aproximadamente 7,2 litros (1,9 gal. EUA, 1,6 Imp gal). Funciona apenas quando o botão de ignição está na posição “ON”. Quando esta luz acender, encha o tanque de combustível imediatamente.

⚠ CUIDADO

- **Coloque combustível no tanque imediatamente sempre que a luz de advertência de baixo combustível acender. Falhas no motor como resultado de um tanque vazio podem causar danos ao motor.**
- **Para modelos com filtro de partículas de gasolina**
  - **Se um veículo continuar funcionando com a luz de advertência de baixo nível de combustível acesa, a potência do motor pode ser controlada para proteger o motor e o filtro de partículas de gasolina. Neste caso, a velocidade do veículo será controlada e seu desempenho de aceleração e subida será reduzido. Dirija com cuidado para manter o desempenho do veículo.**
  - **Não use o controle da velocidade de cruzeiro enquanto a luz de advertência de pouco combustível estiver acesa. O desempenho após o controle da velocidade de cruzeiro diminuirá.**

■ Luz de advertência do fluido do lavador do para-brisa

Esta luz acende quando o nível de fluido no tanque do líquido de lavagem do para-brisa diminui para o limite inferior (aproximadamente 0,6 litro, 0,6 gal. EUA, 0,5 gal. Imp).

■ Luz de advertência de abertura do capô do motor

A luz de advertência acende se o capô do motor não estiver totalmente fechado. Esta função tem efeito mesmo se o botão de ignição estiver na posição “OFF” ou “ACC”.

Certifique-se sempre de que esta luz não está acesa antes de começar a dirigir.

■ Luz de advertência da porta aberta

A luz de advertência acende se qualquer porta ou a tampa do porta-malas não estiver totalmente fechada. Esta função tem efeito mesmo se o botão de ignição estiver na posição “OFF” ou “ACC”.

Para alguns modelos, apenas as portas abertas são indicadas pelas luzes de advertência.

Certifique-se sempre de que esta luz não está acesa antes de começar a dirigir.

■ Luz de advertência de tração integral

⚠ CUIDADO

Continuar a dirigir com a luz de advertência AWD piscando pode danificar o trem de força. Se a luz de advertência AWD começar a piscar, estacione imediatamente em um local seguro e verifique se os pneus têm diferentes diâmetros e se algum dos pneus tem uma pressão de enchimento excessivamente baixa.

Esta luz pisca se o veículo for dirigido com pneus de diferentes diâmetros instalados nas suas rodas ou com a pressão de ar excessivamente baixa em qualquer um dos seus pneus.

■ Luz de advertência da direção assistida

Enquanto o sistema e-BOXER está funcionando, esta luz de advertência acende quando uma falha foi detectada no sistema de direção assistida.

⚠ CUIDADO

Quando a luz de advertência da direção assistida estiver acesa, pode haver mais resistência quando o volante for operado.

Recomendamos que você dirija com cuidado para a concessionária SUBARU mais próxima e tenha o veículo inspecionado imediatamente.

NOTA

Se o volante for operado das maneiras a seguir, o sistema de controle da direção assistida pode limitar temporariamente a direção assistida, a fim de evitar o superaquecimento dos componentes do sistema, como o computador de controle e o motor de acionamento.

- **O volante é operado com frequência e girado bruscamente enquanto o veículo é manobrado a velocidades extremamente baixas, como ao girar frequentemente o volante durante o estacionamento lateral.**
- **O volante permanece na posição totalmente girada por um longo período de tempo.**

Neste momento, haverá mais resistência ao volante. Entretanto, isso não é um mau funcionamento. A força de direção normal será restaurada depois que o volante não for operado por algum tempo e o sistema de controle da direção assistida tiver a oportunidade de esfriar.

– CONTINUAÇÃO –

Entretanto, se a direção assistida for operada de modo não padronizado, o que faz com que a limitação da direção assistida ocorra com muita frequência, isso pode resultar em um mau funcionamento do sistema de controle da direção assistida.

■ Luz de advertência do nivelador do feixe do farol automático

Esta luz acende quando o nivelador de feixe automático dos faróis não funciona normalmente.

Se esta luz acender durante a direção, recomendamos que o seu veículo seja inspecionado na sua concessionária SUBARU.

■ Luz de advertência dos faróis de LED

Esta luz acende se os faróis de LED não funcionarem corretamente. Recomendamos que você inspecione seu veículo em uma concessionária SUBARU o mais rápido possível.

■ Luz de advertência de Farol de Direção Responsivo/luz indicadora de Farol de Direção Responsivo OFF

SRH OFF

Esta luz acende quando o interruptor do Farol de Direção Responsivo OFF é pressionado para desativar o Farol de Direção Responsivo. Além disso, a luz pisca quando ocorre uma mau funcionamento no Farol de Direção Responsivo. Consulte “Farol de Direção Responsivo (SRH)” ☞3-70.

■ Sinais de advertência e luz de advertência do acesso sem chave com sistema de partida por botão

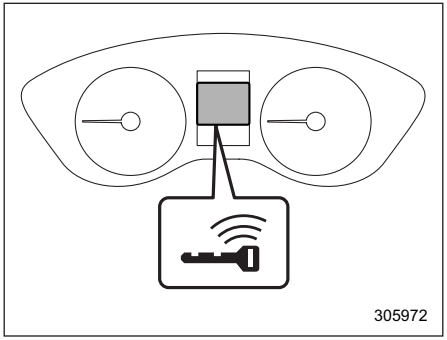

Luz de advertência de chave de acesso

O acesso sem chave com o sistema de partida por botão soa um sinal sonoro e pisca a luz de advertência da chave de acesso no painel de instrumentos, a fim de minimizar operações inadequadas e ajudar a proteger seu veículo contra furto.

Quando o advertência sonoro soar e/ou a luz de advertência piscar, tome a medida apropriada.

⚠ ADVERTÊNCIA

Nunca dirija o veículo se o indicador no botão de ignição estiver a piscar a verde quando iniciar o sistema e-BOXER. Isso indica o status de que o volante não é liberado e pode resultar em um acidente envolvendo ferimentos graves ou morte.

⚠ CUIDADO

- **Ao iniciar o sistema e-BOXER novamente após o indicador de operação no botão de ignição piscar em verde, se o indicador de operação ainda estiver piscando em verde, pode haver um mau funcionamento da trava da direção. Recomendamos que você entre em contato com sua concessionária SUBARU o mais rápido possível.**
- **Quando o indicador de operação no botão de ignição piscar em laranja, recomendamos que você entre em contato com uma concessionária SUBARU imediatamente.**

NOTA

- **Mesmo quando a chave de acesso está dentro das faixas de funcionamento no interior do veículo, a advertência da chave de acesso para iniciar o sistema e-BOXER pode ser fornecida dependendo do status da chave de acesso e das condições ambientais.**
- **Quando a chave de acesso é retirada do veículo através de uma janela aberta, não é fornecida advertência de retirada de chave de acesso ou advertência de retirada de chave de acesso pelo passageiro.**

– CONTINUAÇÃO –

▼ Lista de advertências

Sinal sonoro de advertência interna	Sinal sonoro de advertência externa	Indicador de operação no botão de ignição	Status	Ação
Ding, ding ... (intermitente)	—	—	A porta do motorista foi aberta enquanto o botão de ignição está em “ACC” (quando a alavanca de câmbio está na posição “P”).	Coloque o botão de ignição na posição “OFF”, ou feche a porta do motorista. Ao sair do veículo, certifique-se de colocar o botão de ignição na posição “OFF”.
			O botão de ignição foi colocado na posição “OFF” enquanto a porta do motorista está aberta.	Feche a porta do motorista.
Ding	Bipe curto (2 segundos)	—	**Advertência de travamento:** Foi feita uma tentativa de trancar todas as portas enquanto a chave de acesso é deixada no interior do veículo.	Retire a chave de acesso do veículo e tranque as portas. As portas não podem ser travadas enquanto a chave de acesso estiver dentro do veículo. Um som de pio será ouvido, e todas as portas serão destravadas.
—	Bipe curto (2 segundos)	—	**Advertência de bloqueio da chave de acesso:** O sensor da fechadura da porta foi tocado enquanto o botão de ignição está “OFF” e a chave de acesso está dentro do veículo.	Retire a chave de acesso do veículo e tranque as portas. Se a chave de acesso estiver dentro do veículo, as portas não poderão ser travadas.
—	Bipe, bipe ... (5 bipes)	—	**Advertência de porta entreaberta:** O sensor da fechadura da porta é tocado enquanto o botão de ignição está na posição “OFF” e uma das portas, incluindo a tampa do porta-malas, é aberta.	Feche as portas com segurança e trave-as. Se uma das portas, incluindo a tampa do porta-malas, as portas não poderão ser trancadas.

Sinal sonoro de advertência interna	Sinal sonoro de advertência externa	Indicador de operação no botão de ignição	Status	Ação
Ding	Bipe longo (60 segundos no máximo)	—	**Advertência de energia:** O sensor da fechadura da porta foi trocado durante o transporte da chave de acesso e o botão de ignição está em uma posição diferente de “OFF” (quando a alavanca de câmbio está na posição “P”).	Retorne a chave de acesso para dentro do veículo, ou mude o botão de ignição para “OFF”. Se o botão de ignição não estiver na posição “OFF”, as portas não podem ser travadas.
Ding, ding ... (7 segundos)	—	—	**Advertência de chave de acesso:** O veículo foi dirigido enquanto a chave de acesso não está dentro do veículo.	Leve a chave de acesso e dirija o veículo.
Ding	—	—	**Advertência de chave de acesso para iniciar o sistema e-BOXER:** O botão de ignição foi pressionado enquanto a chave de acesso não está dentro do veículo.	Leve a chave de acesso e pressione o botão de ignição.
Ding	Bipe, bipe, bipe (3 bipes)	—	**Advertência de retirada da chave de acesso:** O motorista sai do veículo com a chave de acesso e fecha a porta do motorista enquanto o botão de ignição está em uma posição diferente de “OFF” (quando a alavanca de câmbio está não posição “P”).	Coloque o botão de ignição na posição “OFF” e saída do veículo.
Ding	Bipe, bipe, bipe (3 bipes)	—	**Advertência de retirada da chave de acesso pelo passageiro:** Um passageiro saiu do veículo com a chave de acesso e fechou uma porta que não a porta do motorista, enquanto o botão de ignição está em uma posição diferente de “OFF”.	Retorne a chave de acesso para dentro do veículo ou mude o botão de ignição para “OFF”.

– CONTINUAÇÃO –

Sinal sonoro de advertência interna	Sinal sonoro de advertência externa	Indicador de operação no botão de ignição	Status	Ação
Bipe longo (contínuo)	Bipe longo (contínuo)	—	O motorista saiu do veículo com a chave de acesso e fechou a porta do motorista enquanto o botão de ignição estiver em uma posição diferente de “OFF” e a alavanca de câmbio estiver em uma posição diferente de “P”.	Mude a alavanca de câmbio para “P”, coloque o botão de ignição na posição “OFF” (todos os modelos) e saia do veículo.
Bipe longo (contínuo)	—	—	**Advertência de posição da alavanca de câmbio:** A porta do motorista foi aberta enquanto o botão de ignição está em uma posição diferente de “OFF” e a alavanca de câmbio está em uma posição diferente de “P”.	Mude a alavanca de câmbio para a posição “P”, coloque o botão de ignição na posição “OFF” e saia do veículo.
Bipe longo (contínuo)	—	—	**Advertência de posição da alavanca de câmbio:** O sistema e-BOXER é desligado pressionando o botão de ignição quanto a alavanca de câmbio está em uma posição diferente da posição “P” .	Mova a alavanca de câmbio para a posição “P” ou inicie o sistema e-BOXER.
Ding	—	—	A bateria da chave de acesso está baixa.	Substitua a bateria da chave de acesso.
Ding	—	Pisca em verde (15 segundos no máximo)	**Advertência de bloqueio de direção:** O procedimento de inicialização do sistema e-BOXER foi executado, mas a direção ainda está travada.	Enquanto gira o volante para a direita e esquerda levemente, pressione o pedal do freio e pressione o botão de ignição.
Ding	—	Pisca em laranja	**Advertência de mau funcionamento do sistema:** Um mau funcionamento foi detectado no sistema de potência ou na trava de direção.	Recomendamos que você contate uma concessionária SUBARU imediatamente e faça uma inspeção no veículo.

■ Luz indicadora do imobilizador

Esta luz começa a piscar sob qualquer uma das seguintes condições.

● Imediatamente após o botão de ignição ser pressionado para a posição “OFF”.

● Imediatamente após a porta do motorista ser aberta ou fechada quando todas as condições a seguir forem atendidas.

– O botão de ignição está na posição “ON” ou “ACC”.

– O motor não está funcionando.

No caso em que o botão de ignição é pressionado para ligá-lo ou para ligar o motor carregando uma chave não autorizada (por exemplo, a chave não está registrada ou o código ID não corresponde), a energia não é alterada para “ON” e a luz indicadora do imobilizador continua a piscar.

Se a luz indicadora não piscar nas condições acima, isso pode indicar que o sistema imobilizador pode estar com defeito. Recomendamos que você entre em contato com a concessionária SUBARU mais próxima imediatamente.

No caso de uma chave não autorizada (por exemplo, uma cópia não autorizada) ser utilizada para ligar o motor, a luz indicadora do imobilizador acende. Para detalhes sobre o sistema imobilizador, consulte “Imobilizador” ☞2-13.

NOTA

● A luz indicadora do imobilizador permanece apagada nas seguintes condições. Significa que a correspondência do código ID está concluída e o sistema imobilizador está desativado e não indica um mau funcionamento.

– Enquanto o motor está funcionando.

– O botão de ignição foi colocado na posição “ON” ou “ACC” e a porta do motorista não foi aberta ou fechada.

● Mesmo que ocorra uma mau funcionamento, tal como a luz indicadora do imobilizador piscando irregularmente, isso não afetará a funcionalidade do sistema imobilizador.

■ Luz indicadora SI-DRIVE

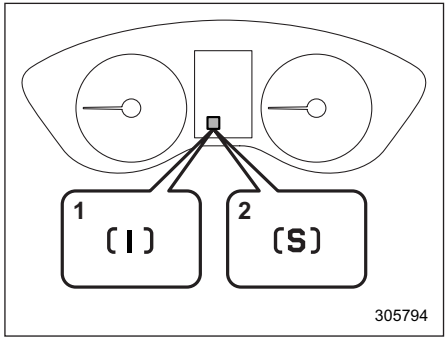

1) Indicador de modo inteligente (I)
2) Indicador modo Sport (S)

Esta luz indica o atual modo SI-DRIVE.

Para detalhes do modo SI-DRIVE, consulte “SI-DRIVE” ☞7-17.

– CONTINUAÇÃO –

■ Alavanca de câmbio/indicador de posição de marcha

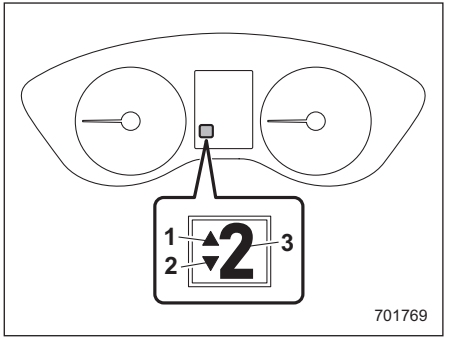

1) Indicador de aumento de marcha
2) Indicador de redução de marchas
3) Indicador de posição da marcha

Este indicador mostra a posição da alavanca de câmbio.

Quando o modo manual é selecionado, o indicador de posição de marcha (que mostra a seleção atual de marchas) e o indicador de mudança para cima/para baixo aparecem. Consulte “Seleção do modo manual” ☞7-14.

▼ Indicador de mudança de marcha

Quando a mudança é recomendada para uma boa economia de combustível, o indicador de aumento de marcha pisca.

Quando a redução de marcha é recomendada, o indicador de redução de marcha pisca.

NOTA

- **O indicador de mudança de marcha não pode ser desativado.**
- **Geralmente, o indicador de mudança de marcha é a diretriz para dirigir com mais eficiência de combustível e também pode operar para evitar uma possível parada do motor em baixa rotação do motor.**
- **Além disso, o indicador de mudança de marcha opera para evitar danos ao motor em alta velocidade do motor.**

■ Luzes indicadoras de seta

Estas luzes mostram o funcionamento da seta ou do sinal de mudança de faixa.

Se as luzes indicadoras não piscarem ou piscarem rapidamente, a lâmpada da seta pode estar queimada. Substitua a lâmpada o mais rápido possível. Consulte “Luz de seta dianteira e luz de posição (modelos com faróis de halogêneo)” ☞11-48, “Luz indicadora de seta dianteira” ☞11-47 ou “Luzes de combinação traseiras” ☞11-49.

■ Luz indicadora de farol alto

Esta luz mostra que os faróis estão no modo de farol alto.

Esta luz indicadora também acende quando o sinalizador do farol é acionado.

■ Luz indicadora de Assistência de Farol Alto (verde) (se equipado)

Esta luz acende quando a função High Beam Assist está ativada. Para detalhes sobre a função High Beam Assist, consulte “Função High Beam Assist” ☞3-67.

■ Indicador de advertência High Beam Assist (amarelo) (se equipado)

Este indicador de advertência aparece quando a função High Beam Assist estiver com defeito. Quando este indicador de advertência aparecer, recomendamos que o seu veículo seja inspecionado pela sua concessionária SUBARU.

■ Luz indicadora do farol

Esta luz indicadora acende sob as seguintes condições.

- O interruptor da luz está na posição “ ” ou “ ” (exceto nos modelos da Austrália)
- O interruptor de luz está na posição “ ” ou “ ” (modelos da Austrália).
- O interruptor de controle da luz está na posição “AUTO” e os faróis acendem automaticamente (modelos com faróis com LIGA/DESLIGA automático)

■ Luz indicadora de farol de neblina dianteiro

Esta luz indicadora acende enquanto o farol de neblina dianteiro está aceso.

■ Luz indicadora de farol de neblina traseiro (se equipado)

Esta luz indicadora acende enquanto o farol de neblina traseiro está aceso.

■ Indicador de X-MODE

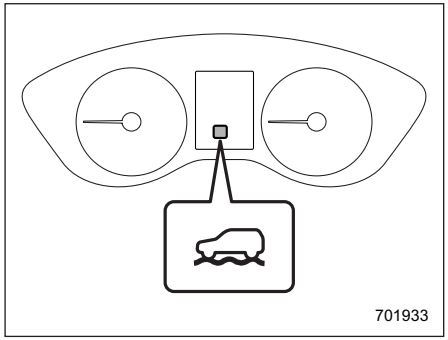

Indicador de X-MODE (modelos com 1 modo)

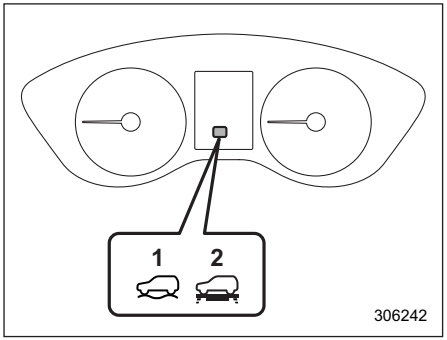

Indicador de X-MODE (modelos com 2 modos)
1) indicador do modo DEEP SNOW/MUD
2) Indicador do modo SNOW/DIRT

Este indicador aparece enquanto o X-MODE está ativado. Ele desaparecerá quando o X-MODE for desativado. Consulte “Para ativar/desativar o X-MODE” ☞7-28.

■ Indicador de controle de descida de ladeira

Este indicador aparece enquanto a função de controle de descida estiver em standby. Ele piscará enquanto a função de controle de descida estiver funcionando. Ele desaparecerá quando a função de controle de descida não estiver disponível. Consulte “Função de controle de descida” ☞7-29.

■ Indicador de advertência de Detecção de Veículo Traseiro SUBARU (se equipado)

Este indicador de advertência aparece quando a Detecção de Veículo Traseiro SUBARU (SRVD) não está funcionando corretamente. Quando este indicador aparecer, recomendamos que o seu veículo seja inspecionado pela sua concessionária SUBARU o mais rápido possível.

■ Indicador de Detecção de Veículo Traseiro SUBARU OFF (se equipado)

O indicador aparece quando o interruptor de Detecção de Veículo Traseiro SUBARU (SRVD) OFF é pressionado para desativar a Detecção de Veículo Traseiro SUBARU (SRVD) ou quando a Detecção de Veículo Traseiro SUBARU (SRVD) é suspensa temporariamente. Neste caso, o indicador de Detecção de Veículo Traseiro SUBARU (SRVD) OFF será exibido no display do painel de instrumentos (LCD colorido). Para mais detalhes, consulte “Interruptor SRVD OFF” ☞7-48.

■ Indicador de advertência de RAB (se equipado)

Este indicador acende se o Sistema de Frenagem Automática Reversa (RAB) estiver com defeito. Consulte o “Sistema de Frenagem Automática Reversa (RAB)” ☞7-50.

– CONTINUAÇÃO –

■ Indicador de RAB OFF (se equipado)

RAB OFF

Este indicador acende quando o Sistema de Frenagem Automática Reversa (RAB) é desligado, ou quando o Sistema de Frenagem Automática Reversa (RAB) é suspenso temporariamente. Consulte o “Sistema de Frenagem Automática Reversa (RAB)” ☞7-50.

■ Luz de advertência do filtro de partículas de gasolina (se equipado)

▼ Quando a luz de advertência do filtro de partículas de gasolina acende

A luz de advertência do filtro de partículas de gasolina acende quando o material particulado acumulado exceder o limite especificado. Dirija o veículo nas condições de direção especificadas para remover a fuligem. A luz de advertência do filtro de partículas de gasolina se apagará quando a fuligem for removida. Consulte “Quando a luz de advertência do filtro de partículas de gasolina acende” ☞8-4 para as condições de direção especificadas.

▼ Quando a luz de advertência do filtro de partículas de gasolina pisca

Quando o luz de advertência do filtro de partículas de gasolina piscar, recomendamos que consulte a concessionária SUBARU mais próxima para uma inspeção imediata.

⚠ CUIDADO

Se um veículo continuar funcionando com a luz de advertência do filtro de partículas de gasolina piscando, a potência do motor pode ser controlada para proteger o motor e o filtro de partículas de gasolina. Nesse caso, a velocidade do veículo será controlada e seu desempenho de aceleração e subida poderá ser diminuído.

NOTA

O controle da velocidade de cruzeiro não pode ser usado enquanto a luz de advertência do filtro de partículas de gasolina estiver piscando.

■ Lâmpada de falha do sistema e-BOXER

A lâmpada de falha do sistema e-BOXER acende quando ocorre um mau funcionamento no sistema e-BOXER.

⚠ CUIDADO

Quando a lâmpada de falha do sistema e-BOXER estiver acesa, uma tela reveladora será exibida simultaneamente no display do painel de instrumentos.

Execute o procedimento mostrado no display do painel de instrumentos e, em seguida, leve seu veículo a uma concessionária SUBARU imediatamente.

■ Luz indicadora desligada do sistema de alerta de pedestres

Esta luz pisca quando ocorre um mau funcionamento no sistema de alerta de pedestres.

Exceto modelos de Taiwan:

O indicador acende quando o interruptor OFF do sistema de alerta de pedestre é pressionado para desativar o alerta de pedestre. Neste caso, o indicador do sistema de alerta de pedestres OFF será mostrada no painel de instrumentos.

■ Luz indicadora READY do sistema e-BOXER

READY

Esta luz acende quando o sistema e-BOXER é iniciado. Ela apaga quando o sistema e-BOXER é desligado.

⚠ CUIDADO

Se a luz indicadora READY do sistema e-BOXER não acender quando o motor for ligado, leve seu veículo a uma concessionária SUBARU.

■ Lâmpada de modo EV (Veículo Elétrico)

EV

Esta luz acende nos seguintes casos.

- Ao dirigir usando apenas a energia do motor elétrico
- Quando o motor é desligado automaticamente pelo sistema e-BOXER

■ Indicador de advertência de superfície de estrada congelada

Quando a temperatura externa for de 3°C (37°F) ou menos, o indicador de advertência da superfície da estrada congelada acende para informar ao motorista que a superfície da estrada pode estar congelada.

NOTA

- **O indicador de temperatura externa mostra a temperatura na área ao redor do sensor. No entanto, a temperatura pode não ser indicada corretamente ou a atualização pode ser atrasada nas seguintes condições.**
  - **– Enquanto estaciona ou dirige a baixas velocidades**
  - **– Quando a temperatura exterior muda repentinamente (exemplo: ao entrar e sair de uma área de estacionamento subterrânea ou ao passar por um túnel)**
  - **– Ao ligar o motor depois de estacionado por um certo período de tempo**
- **Trate o indicador de advertência da superfície da estrada congelada apenas como orientação. Certifique-se de verificar o estado da superfície da estrada antes de dirigir.**
- **Quando o indicador de advertência da superfície da estrada congelada aparecer, ele não desaparecerá a menos que a temperatura externa aumente para 5°C (41°F) ou mais.**

Display do painel de instrumentos (LCD colorido)

⚠ ADVERTÊNCIA

Preste sempre a devida atenção à direção segura quando operar o display do painel de instrumentos (LCD colorido) enquanto o veículo estiver em movimento. Quando a operação do display do painel de instrumentos (LCD colorido) interferir na sua capacidade de concentração na direção, pare o veículo antes de realizar operações na tela. Além disso, não se concentre no display enquanto estiver dirigindo. Isso pode fazer com que você desvie o olhar da estrada e possa resultar em um acidente.

Várias informações serão exibidas no display do painel de instrumentos (LCD colorido). Além disso, uma mensagem de advertência aparecerá no display se um mau funcionamento ou perigo for detectado. Além disso, várias configurações para o conteúdo exibido podem ser executadas.

– CONTINUAÇÃO –

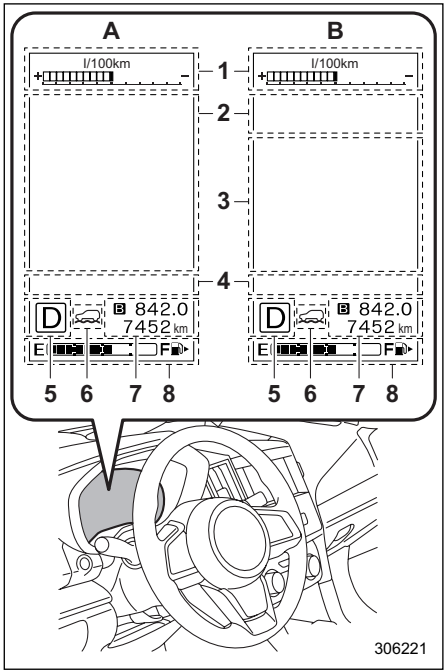

Display do painel de instrumentos (LCD colorido)

1) Indicador ECO (consulte “Indicador ECO” ☞3-8.)
2) Tela de advertência (consulte “Tela de advertência” ☞3-35.)/Tela básica (consulte “Telas básicas” ☞3-37.)
3) Tela do EyeSight
4) Tela de Indicador (Consulte “Tela de Indicador” ☞3-36.)
5) Selecione o indicador de posição da alavanca/marcha (consulte “Selecionar alavanca/indicador de posição da marcha” ☞3-30.)
6) Indicador X-MODE (consulte “Indicador X-MODE” ☞3-31.) / Indicador SI-DRIVE (consulte "SI-DRIVE" ☞7-17.)
7) Odômetro (consulte “Odômetro” F-3-7.)/ Odômetro parcial duplo (Consulte “Odômetro parcial duplo” ☞3-7.)
8) Indicador de combustível (consulte “Indicador de combustível” ☞3-8.)

A: Desativando o sistema EyeSight

B: Ativando o sistema EyeSight

■ Operação básica

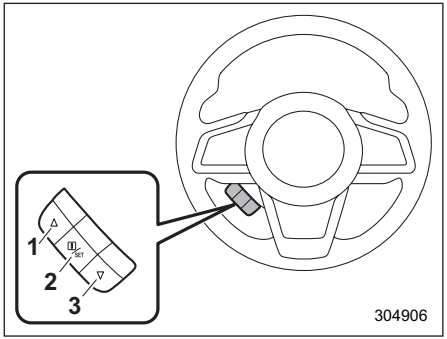

Interruptor de controle

1) ▲ (Para cima)
2) i/ SET (Enter)
3) ▼ (Para baixo)

Ao operar “▲” ou “▼” do interruptor de controle, as telas e itens de seleção podem ser trocados. Quando o interruptor “i/ SET” for puxado em sua direção, o item pode ser selecionado e ajustado.

Se houver algumas mensagens úteis, como informações do veículo, informações de advertência, etc., elas interromperão a tela atual e aparecerão no display acompanhadas de um bipe. Se essa tela for exibida, tome as medidas adequadas de acordo com a mensagem exibida na tela.

A tela de advertência retornará à tela original após alguns segundos. Enquanto o lembrete de informações "i" é exibido no display, pode ser possível exibir a tela de advertência novamente. Para recuperar a mensagem marcada com "i" no display, puxe o interruptor "i/ ET" no volante em direção a você.

NOTA

Quando o display multifuncional (LCD colorido) estiver definido para a tela de configuração, o display do painel de instrumentos (LCD colorido) não pode ser controlado pressionando "▲", "▼" e "i/SET" no interruptor de controle.

■ Tela de boas vindas (animação de abertura) e tela de despedida (animação final)

Quando a porta do motorista é aberta e fechada após o desbloqueio da porta, a tela de boas vindas (animação de abertura) aparece no display do painel de instrumentos (LCD colorido) durante cerca de 20 segundos. Quando o botão de ignição é girado para a posição "OFF", o display do painel de instrumentos (LCD colorido) desliga gradualmente exibindo a Tela de Despedida (animação final).

NOTA

- **A tela de boas vindas e a tela de despedida podem diferir nas palavras e na aparência reais.**
- **Quando a tela de boas vindas aparecer, leva um certo tempo para exibi-la novamente.**
- **Se o botão de ignição for acionado após destravar a porta do motorista, a tela de boas vindas não aparecerá mesmo quando a porta do motorista for aberta e fechada.**
- **A tela de boas vindas desaparecerá quando você travar a porta do motorista utilizando o Sistema remoto de entrada sem chave ou a função de acesso sem chave enquanto a tela de boas vindas é exibida.**
- **A tela de boas-vindas, incluindo o display multifuncional (LCD colorido) e a unidade de áudio/navegação podem ser ativadas ou desativadas. Para detalhes, consulte "Tela de Boas Vindas" ☞3-40.**

■ Tela de advertência

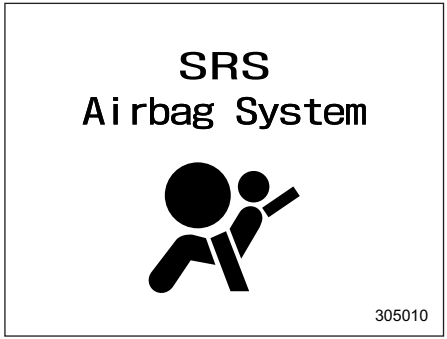

Exemplo de advertência

Se houver uma mensagem de advertência ou uma notificação de manutenção, ela será exibida por aproximadamente 5 segundos. Tome as medidas apropriadas com base nas mensagens indicadas.

– CONTINUAÇÃO –

■ Tela de indicador

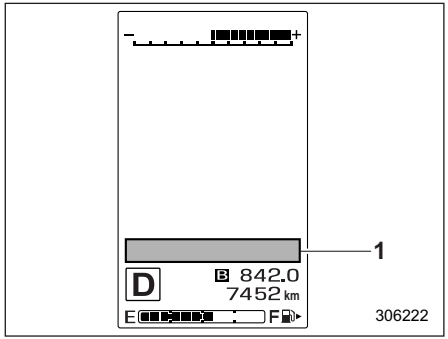

1) Tela de indicador

Quando a situação correspondente ocorrer, os seguintes indicadores serão exibidos na tela do indicador.

NOTA

Quando houver informações de advertência a serem exibidas, elas serão exibidas em cinco indicadores de advertência, começando à esquerda em ordem crescente de gravidade. Se houver seis ou mais informações de advertência, puxe o interruptor "i/SET" e verifique o item.

Marca	Nome	Página
	Luz de advertência da porta aberta	3-23
	Luz de advertência de abertura do capô do motor	3-23
	Indicador de advertência dos faróis de LED	3-24
	Indicador de Assistência de Farol Alto (verde) (se equipado)	3-30
SRH OFF	Luz de advertência de Farol de Direção Responsivo/luz indicadora de Farol de Direção Responsivo OFF	3-24
	Indicador de advertência de nível de óleo do motor baixo	3-16
	Indicador de advertência de Detecção de Veículo Traseiro SUBARU (se equipado)	3-31
OFF	Indicador de Detecção de Veículo Traseiro SUBARU OFF (se equipado)	3-31
RAB	Indicador de advertência de RAB (se equipado)	3-31
RAB OFF	Indicador de RAB OFF (se equipado)	3-32

Marca	Nome	Página
	Advertência de nivelador do feixe do farol automático	3-24
	Indicador de advertência High Beam Assist (amarelo) (se equipado)	3-30
	Luz de advertência do fluido do lavador do para-brisa	3-23
	Indicador de controle de descida de ladeira	3-31
	Lâmpada de falha do sistema e-BOXER	3-32
OFF	Luz indicadora desligada do sistema de alerta de pedestres	3-32
	Indicador de advertência de superfície de estrada congelada	3-33
	Luz de advertência do filtro de partículas de gasolina (se equipado)	3-32

■ Telas básicas

Ao operar o interruptor "▲" ou "▼" no volante, você pode alterar a tela que é sempre exibida.

Tela de consumo médio de combustível:

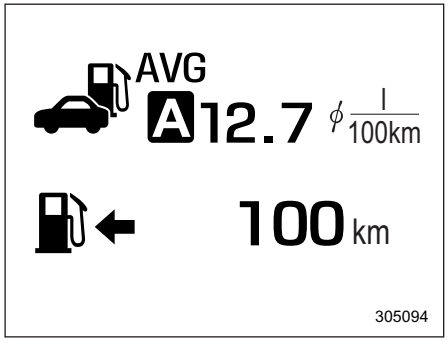

: Consumo médio de combustível

: Alcance de direção com o combustível restante

Essa tela exibe a taxa de consumo médio de combustível desde que o odômetro parcial foi reconfigurado pela última vez.

NOTA

O alcance de direção com o combustível restante é apenas uma orientação. O valor indicado pode diferir do alcance real de direção do combustível restante, portanto, você deve encher imediatamente o tanque quando a luz de advertência de combustível baixo acender.

Tela de consumo de combustível atual:

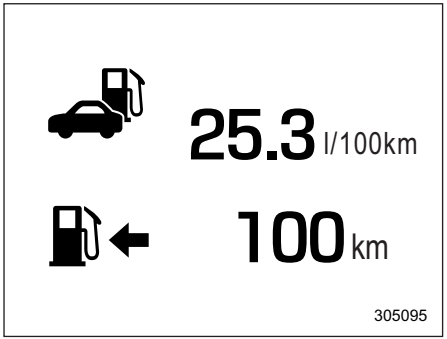

: Consumo de combustível atual

: Alcance de direção com o combustível restante

Esta tela exibe a taxa de consumo de combustível no momento atual.

NOTA

O alcance de direção com o combustível restante é apenas uma orientação. O valor indicado pode diferir do alcance real de direção do combustível restante, portanto, você deve encher imediatamente o tanque quando a luz de advertência de combustível baixo acender.

Tela de informações de direção:

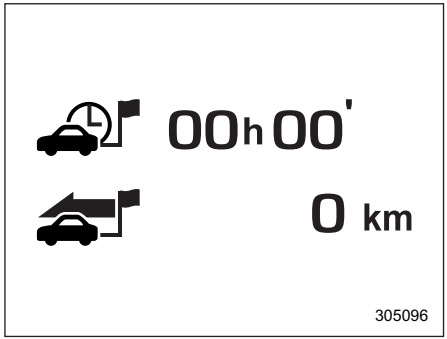

: Tempo de percurso

: Distância de percurso

Esta tela exibe o tempo de viagem (o tempo decorrido desde que o botão de ignição foi colocado para a posição "ON") e a distância de percurso (a distância que foi percorrida desde que o botão de ignição foi colocado para a posição "ON").

– CONTINUAÇÃO –

Tela de velocidade digital:

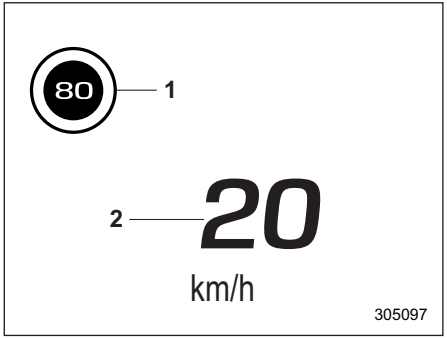

1) Indicador de limite de velocidade (se equipado)
2) Velocidade do veículo

Esta tela exibe a velocidade atual do veículo.

Tela do modo SI-DRIVE:

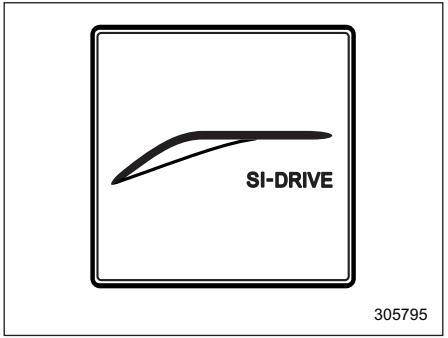

Esta tela indica o modo atual SIDRIVE com o seu ângulo de aceleração.

Tela de economia de combustível:

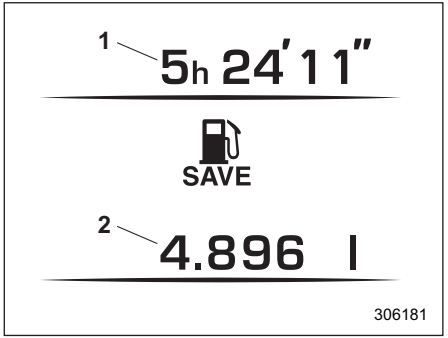

1) A quantidade total de tempo que o motor esteve parado pelo sistema e-BOXER.
2) A quantidade total de combustível economizado devido ao motor ser desligado pelo sistema e-BOXER.

Os valores indicados são calculados a partir da redefinição mais recente do odômetro parcial exibido atualmente para a hora atual. Os intervalos de indicação são os seguintes.

- Quantidade total de tempo: de 00’00” a 9999h59’59”
- Quantidade total de combustível economizada: de 0 ml a 9999,999 L

NOTA

- **Quando o odômetro parcial é reinicializado, o tempo acumulado correspondente e a quantidade de economia de combustível também são redefinidos.**

● **O tempo gasto com o motor parado por meio do sistema e-BOXER também é adicionado ao tempo de viagem.**

Tela TPMS (se equipado):

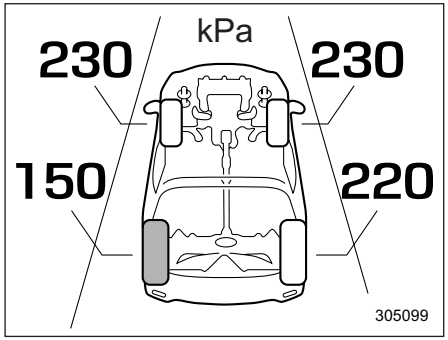

Esta tela exibe a pressão de cada pneu.

Quando um pneu é esvaziado, o pneu esvaziado e a pressão do pneu serão exibidos na tela em amarelo.

NOTA

● **Os valores da pressão dos pneus são apresentados vários minutos após a direção.**

● **Uma vez que o sistema de monitoramento da pressão nos pneus detecta a baixa pressão dos pneus, os valores da pressão dos pneus serão exibidos em amarelo até que o sistema detecte a pressão normal dos pneus.**

● **Ajuste imediatamente a pressão dos pneus quando a luz de advertência acender. Quando o sistema de monitoramento de pressão nos pneus detecta a pressão dos pneus ajustada, a luz de advertência apaga-se e os valores da pressão dos pneus ficam brancos.**

● **Para as pressões padrão dos pneus, consulte a etiqueta de pressão dos pneus localizada na coluna da porta do lado do motorista.**

Tela de entrada de tela de menu:

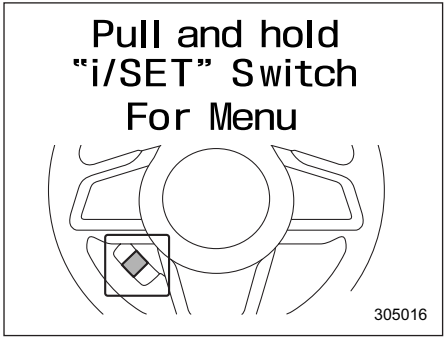

Enquanto esta tela estiver selecionada, puxe e segure o interruptor "i/SET" para entrar na tela do menu.

■ Telas de menu

Puxe e segure o interruptor "i/SET" para entrar nas telas do menu quando todas as condições a seguir forem satisfeitas.

● A tela de entrada da tela do menu é selecionada.

● **O lembrete de informações "i" está desativado.**

NOTA

● **Durante a direção, os itens de configuração disponíveis no display do painel de instrumentos (LCD colorido) são limitados.**

● **Para configurações de funções e ajustes no display do painel de instrumentos, consulte "Configurações de funções e ajustes no display do painel de instrumentos (LCD colorido)" ☞34.**

Ao operar o interruptor "▲" ou "▼" no volante, você pode selecionar o menu. Puxe o interruptor "i/SET" para entrar no menu selecionado.

NOTA

Se você entrar no menu "Voltar", o sistema retornará à tela anterior.

▼ Configurações de Tela

Depois de entrar no menu "Configurações de Tela", selecione um dos seguintes menus.

– CONTINUAÇÃO –

▽ **Tela de Boas Vindas**

A tela de boas vindas pode ser ativada ou desativada.

▽ **Tela de Despedida**

A tela de despedida pode ser ativada ou desativada.

▽ **Movimentação Inicial do Medidor**

O movimento dos ponteiros do medidor e dos ponteiros de indicadores que ocorre quando o botão de ignição é colocado para a posição “ON” pode ser ativado ou desativado.

▽ **Unidades**

Altera as unidades exibidas no display do painel de instrumentos (LCD colorido) e no display multifuncional (LCD colorido).

▽ **Unidades de Pressão dos Pneus (se equipado)**

Altera as unidades exibidas no sistema de monitoramento de pressão nos pneus.

▽ **Idiomas**

Altera o idioma exibido no display do painel de instrumentos (LCD colorido) e no display multifuncional (LCD colorido).

▼ **Volume de advertência (se equipado)**

Define o volume de advertência do EyeSight, o volume de advertência da Frenagem Automática Reversa (RAB) e o volume de advertência do SRVD.

▼ **Aviso do banco traseiro**

O Aviso do banco traseiro pode ser ativado ou desativado.

▼ **EyeSight**

NOTA

Consulte o complemento do Manual do Proprietário para o sistema EyeSight.

▼ **RAB (se equipado)**

Define a configuração de Liga/desliga do Alarme Sonoro Sonar e a configuração de Liga/desliga do sistema de Frenagem Automática Reversa (RAB).

NOTA

Para modelos com sistema de Frenagem Automática Reversa (RAB), consulte “Sistema de Frenagem Automática Reversa (RAB)” ☞7-50.

▽ **Alarme Sonoro Sonar**

Quando o Sistema de Frenagem Automática Reversa (RAB) está em funcionamento, a advertência sonora para avisar que um obstáculo é detectado na parte traseira pode ser ativado ou desativado.

▽ **Frenagem Automática**

Define o Sistema de Frenagem Automática Reversa (RAB) on ou off.

▼ **Configuração do veículo**

Após entrar no menu “Configuração do Veículo”, selecione um dos seguintes menus.

▽ **Sistema de Entrada sem Chave**

Define as configurações utilizadas quando a função de acesso sem chave foi operada.

- **Sinalizador de Advertência de Perigo:**

Define o funcionamento do sinalizador de advertência de perigo que pisca quando a porta é travada ou destravada.

- **Re-travamento de segurança (se equipado):**

O período de operação de travamento automático pode ser definido ou personalizado. Selecione os segundos preferidos para personalizar o período de operação.

▽ **Desembaçador**

Define e personaliza a operação do desembaçador.

▽ **Luz interna**

Define e personaliza o atraso da luz interna.

▽ **Travamento e destravamento automático de portas (se equipado)**

Definir condições para o travamento e destravamento automático das portas

- **Auto de Travamento de Portas**

Defina a condição dos seguintes itens para travar a porta automaticamente.

– Velocidade do Veículo Quando a velocidade do veículo atingir mais de 20 km/h (12 mph).

– Mudança para ou saída de PARK: Quando a alavanca de câmbio é deslocada para uma posição diferente da posição “P”.

– OFF: Quando a função está configurada para OFF.

● **Destravamento Automático de Porta**

Defina as condições dos itens a seguir para destravar a porta automaticamente.

– Mudança para ou saída de PARK: Quando a alavanca de seleção é deslocada para a posição “P”.

– Ignição “OFF”: Quando o botão de ignição é colocado para a posição "ON"

– Porta do Motorista Aberta: Quando a porta do motorista está aberta.

– OFF: Quando a função está configurada para OFF.

▽ **Trocador de faixa de um toque**

Define o liga/desliga do trocador de faixa de um toque.

▽ **Configuração do Espelho da porta (se equipado)**

● Espelhos com inclinação inversa

O recurso de inclinação inversa pode ser ativado ou desativado.

● Retrovisores Rebatíveis Eletricamente

O recurso rebatível auto elétrico pode ser ativado ou desativado.

▼ **Configurações Padrão**

Selecione “Sim” para utilizar a tela do menu para restaurar as configurações personalizadas para as configurações padrão de fábrica. Selecione “Não” para retornar à tela anterior sem restaurar as configurações padrão de fábrica.

Display multifuncional (LCD colorido)

⚠ ADVERTÊNCIA

Preste sempre a devida atenção à direção segura quando operar o display multifuncional (LCD colorido) enquanto o veículo estiver em movimento. Quando o funcionamento do display multifuncional (LCD colorido) estiver a perturbar a sua atenção e a capacidade de se concentrar na direção, pare o veículo num local seguro antes de executar operações na tela. Além disso, não se concentre no display enquanto estiver dirigindo. Isso pode fazer com que você desvie o olhar da estrada e possa resultar em um acidente.

– CONTINUAÇÃO –

■ Recursos

O display multifuncional (LCD colorido) possui as seguintes funções.

Descrição	Página
Exibe mensagens úteis, como notificações, etc.	3-43
Exibe telas básicas (por exemplo, tela de consumo de combustível, etc.)	3-43
Define e ajusta notificações de manutenção.	3-57

Além disso, o display multifuncional (LCD colorido) também pode ser utilizado para definir e inicializar o próprio display multifuncional.

NOTA

- **Quando o veículo está em movimento, certas funções e seleções podem não estar disponíveis.**
- **Você pode definir o idioma e as unidades para o display multifuncional (LCD colorido) e o painel de instrumentos ao mesmo tempo. Para detalhes sobre a configuração do idioma e das unidades, consulte "Configurações da tela" ☞3-39.**
- **As imagens exibidas neste Manual do Proprietário são imagens de amostra. A imagem real pode variar dependendo dos destinos e especificações.**

■ Tela de Boas Vindas

Quando a porta do motorista é aberta e fechada, a tela de boas vindas aparecerá por um curto período de tempo.

NOTA

- **A tela de boas vindas desaparecerá quando o botão de ignição estiver na posição "ON" enquanto a tela de boas vindas é exibida.**
- **A tela de boas vindas pode ser ativada ou desativada. Para detalhes, consulte "Configurações da Tela" ☞3-39.**
- **Durante um determinado período de tempo após o aparecimento da tela de boas vindas, ela pode não aparecer novamente mesmo quando a porta do motorista é aberta e fechada novamente. Isto não indica um mau funcionamento.**

■ Tela de auto verificação

NOTA

Quando a configuração estiver "ON", a tela de verificação automática é exibida. Para detalhes sobre esta configuração, consulte "Configuração de ON/OFF" ☞3-58.

Quando o botão de ignição for colocado para a posição "ON", a auto verificação do veículo será realizada.

As telas correspondentes aos itens a seguir aparecerão uma após a outra por vários segundos cada.

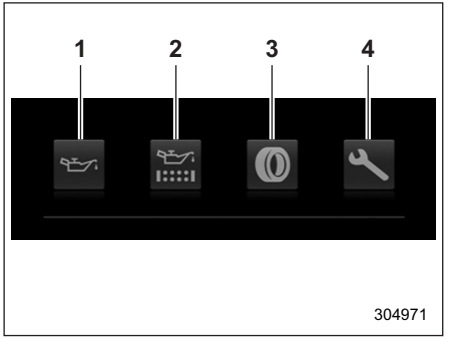

1) Óleo do motor: Verifica o intervalo de substituição do óleo do motor.
2) Filtro de óleo: Verifica o intervalo de substituição do filtro de óleo.
3) Pneus: Verifica o intervalo de rotação do pneu.
4) Inspeção e manutenção: Verifica o intervalo de inspeção e manutenção.

Quando as verificações são realizadas, o ícone do item que está sendo verificado aumenta o brilho. A mudança começa em ordem sequencial da esquerda para a direita.

Se houver uma notificação, a mensagem será exibida. Tome as medidas apropriadas com base na mensagem indicada.

Após concluir a autoavaliação, a data de hoje, a data de aniversário ou datas importantes armazenadas são exibidas.

NOTA

- **Após executar a manutenção, altere a configuração do item de manutenção correspondente. Para detalhes, consulte "Configurações de manutenção" ☞3-57.**
- **A tela de notificação de manutenção será exibida sob uma das seguintes condições.**
  - **– O período de tempo restante até a data de notificação registrada é de 15 dias ou menos.**
  - **– A distância total de direção restante até a distância de notificação registada é de aproximadamente 500 km (311 milhas) ou menos.**
- **A tela de notificação de manutenção será exibida até que uma das seguintes condições seja atendida.**
  - **– O período de tempo transcorrido após a data de notificação registrada é de 15 dias ou mais.**
  - **– A distância total percorrida após a distância de notificação registrada é de aproximadamente 500 km (311 milhas) ou mais.**

■ Tela de interrupção

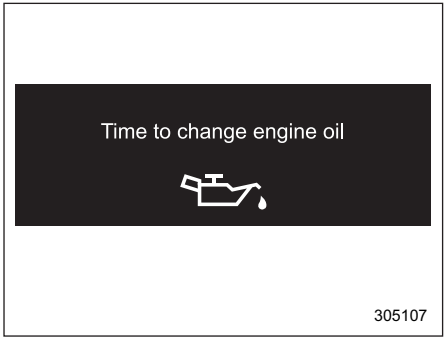

Exemplo

Mensagens úteis, como informações de lembrete, podem interromper a tela atual e aparecer no display, acompanhadas de um bipe. Tome a medida apropriada de acordo com a mensagem.

A tela de interrupção retornará à tela original após alguns segundos. Além disso, a tela de interrupção pode ser ignorada pressionando o botão INFO.

■ Operação básica

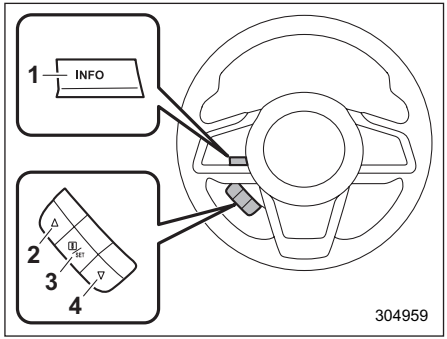

Interruptor de controle

1) Botão INFO
2) ▲ (Para cima)
3) "i/SET"
4) ▼ (Para baixo)

Pressione o botão INFO no volante para alterar o item exibido na tela básica. Você pode operar os itens na tela de configuração usando os interruptores "▲", "▼" e "i/SET".

■ Telas básicas

Enquanto o botão de ignição estiver na posição "ON", a tela básica será exibida.

– CONTINUAÇÃO –

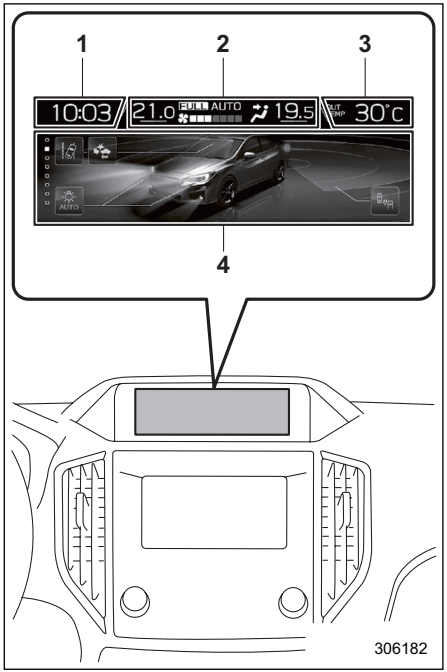

1) Relógio
2) Controle climático*
3) Temperatura externa
4) Tela de informações

*: Isso não é exibido no display multifuncional (LCD colorido) quando o botão de ignição está na posição “ACC”.

▼ Indicador de temperatura externa

A temperatura externa é exibida no display multifuncional (LCD colorido).

NOTA

- **O indicador de temperatura externa mostra a temperatura ao redor do sensor. No entanto, a temperatura pode não ser indicada corretamente ou a atualização pode ser atrasada nas seguintes condições.**
  - **Enquanto estaciona ou dirige a baixas velocidades**
  - **Quando a temperatura exterior muda repentinamente (exemplo: ao entrar e sair de uma área de estacionamento subterrânea ou ao passar por um túnel)**
  - **Ao ligar o motor depois de estacionado por um certo período de tempo**
- **A unidade de temperatura não pode ser alterada.**

▼ Tela de controle climático

O status do controle de temperatura é exibido no display multifuncional (LCD colorido).

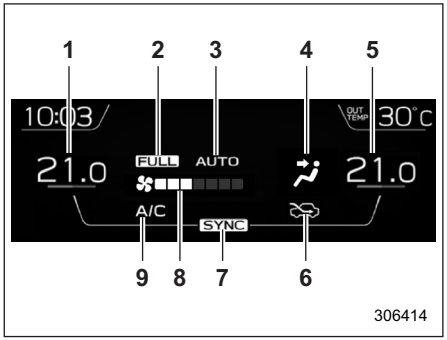

Tela de controle climático

1) Definir indicador de temperatura (lado esquerdo)*1
2) Indicador FULL AUTO
3) Indicador AUTO
4) Indicador do modo de fluxo de ar
5) Definir indicador de temperatura (lado direito)*1
6) Indicador de seleção de entrada de ar
7) Indicador SYNC*2
8) Indicador de velocidade do ventilador
9) Indicador de ar condicionado ON

*1: Para modelos sem a função SYNC, o indicador é exibido apenas no lado do motorista

*2: Modelos somente com a função SYNC

Ao operar o sistema de controle climático, a tela básica muda para a tela de controle de temperatura. Para detalhes sobre a operação do controle climático, consulte “Painel de controle climático” ☞4-2.

▼ Relógio

O relógio pode ser exibido em exibição de 12 horas ou 24 horas. Para detalhes sobre a configuração, consulte “Relógio” ☞3-60.

– CONTINUAÇÃO –

▼ Tela de informações

Pressione o botão INFO no volante para alterar o item exibido na tela de informações.

Conteúdo	Descrição	Página
Tela de fluxo de energia	Exibe as seguintes informações. ● Status da bateria de alta tensão ● Fluxo de energia entre o motor, motor elétrico, bateria de alta tensão e rodas	3-47
Tela de status operacional dos componentes elétricos	Exibe o status de operação dos componentes e equipamentos elétricos.	3-47
Tela de segurança de prevenção	Exibe o status de seu veículo.	3-48
Tela do EyeSight	Exibe o status operacional do EyeSight.	3-48
Tela de favoritos	Exibe até 3 itens opcionais.	3-48
Tela de navegação*	Exibe informações relacionadas ao sistema de navegação.	3-49
Tela de áudio	Exibe informações do sistema de áudio.	3-50
Tela de consumo de combustível	Exibe informações sobre consumo de combustível.	3-50
Tela de relógio/data	Exibe o relógio.	3-50
Tela de orientação	Muda para a tela de configuração.	3-51

*: Modelos com sistema de navegação

▽ Tela de fluxo de energia

NOTA

Para obter detalhes, consulte “Exibição na tela” ☞18.

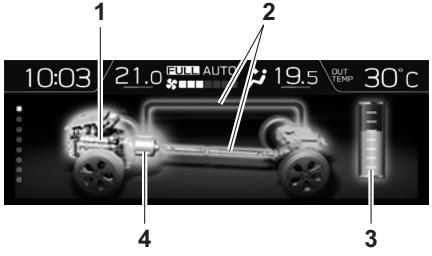

306291

1) Exibição do status de operação do motor: Quando o motor estiver em operação, o indicador acenderá em laranja. Quando o motor é desligado pelo sistema e-BOXER, o indicador acende em cinza. Se o botão de ignição for colocada na posição “OFF”, o indicador se apagará.
2) Exibição do fluxo de energia: Isso exibe o fluxo de energia e a energia restante da bateria de alta tensão. A potência do motor será exibida em laranja, a potência do motor elétrico será exibida em verde e a corrente de energia que carrega a bateria de alta tensão será exibida em azul água.
3) Quantidade restante da bateria de alta tensão
4) Exibição do status de operação do motor elétrico: Ao gerar, o indicador acenderá em azul. Quando o motor elétrico está em operação (exceto durante a geração), o indicador acenderá em verde. Quando o motor elétrico não está gerando ou o motor elétrico não está em operação, o indicador acenderá em cinza. Se o botão de ignição for colocada na posição “OFF”, o indicador se apagará.

▽ Tela de operação de componentes elétricos

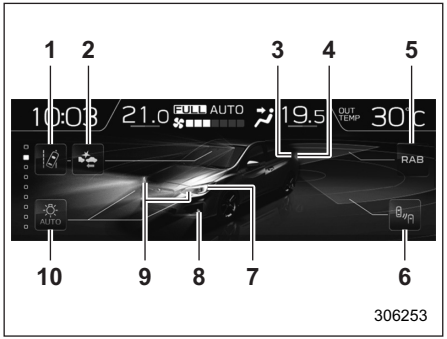

306253

1) Indicador de Advertência de Saída de Faixa
2) Indicador do Sistema de Frenagem Pré-Colisão
3) Farol de neblina traseiro*1
4) Luz de Freio
5) Frenagem Automática Reversa (RAB)*1
6) SRVD*1
7) Faróis*2
8) Faróis de neblina dianteiros*2
9) Setas
10) Liga/Desliga Automático dos Faróis

*1: Se equipado

*2: As luzes diurnas não são exibidas.

Esta tela exibe o status de operação dos componentes elétricos do veículo.

NOTA

- **Os indicadores não são exibidos para funções que não estão equipadas no veículo.**
- **Os indicadores das funções que não estão operando são exibidos em cinza.**
- **Para modelos com liga/desliga automático dos faróis; Se a unidade de display multifuncional (LCD colorido), a bateria auxiliar de 12 V ou o fusível for removido, o indicador de liga/desliga automático dos faróis será desativado no display multifuncional (LCD colorido). Depois de reinstalar o display multifuncional (LCD colorido), a bateria auxiliar de 12 V ou o fusível do veículo, o indicador de liga/desliga automático dos faróis aparecerá mais uma vez se o interruptor de controle da luz estiver na posição “AUTO”.**
- **Os indicadores luminosos externos na tela não notificam o motorista quando as lâmpadas queimam. Os indicadores na tela ainda acendem.**

– CONTINUAÇÃO –

▽ **Tela de segurança de prevenção**

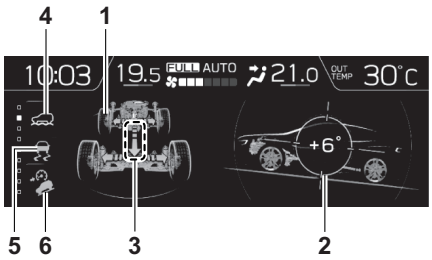

306185

1) Ângulo de direção
2) Posição do veículo
3) Condição de funcionamento
4) Status do X-MODE
5) Status VDC/AVH
6) Status HDC

Essa tela exibe o status de direção do veículo e as funções de status da operação. Para funções que estão em funcionamento, o indicador acenderá ou piscará.

NOTA

- **A indicação da posição do veículo pode diferir da posição real do veículo.**
- **Quando o X-MODE está ligado, a tela do display multifuncional é alterada para a tela de prevenção de segurança.**

▽ **Tela do EyeSight**

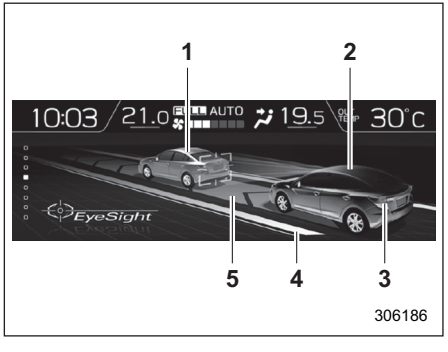

306186

1) Indicador de veículo à frente
2) Indicador do seu próprio veículo
3) Luz de Freio
4) Indicador da linha de estrada
5) Indicador de faixa

Esta tela exibe o status do sistema EyeSight.

O indicador do veículo principal avança e recua, dependendo da distância para o veículo à frente. Para detalhes, consulte o complemento do Manual do Proprietário para o sistema EyeSight.

▽ **Tela de favoritos**

305113

Tela de favoritos (exemplo de exibição)

Essa tela exibe até três informações opcionais que podem ser selecionadas dos itens a seguir.

Item	Detalhes
Norm Water Temp	A temperatura do líquido de arrefecimento do motor é exibida.
68 °C Oil Temp	A temperatura do óleo do motor é exibida.
54 km/h AVG A Speed	A velocidade média do veículo é exibida.
39 % Accel	A taxa de abertura do acelerador é exibida.
+6° Angle	A posição do veículo é exibida.
10 20 0 30 l/100km Inst Cons	A taxa atual de consumo de combustível é exibida.
SW Compass	A direção do veículo é exibida.*1
80 Speed Limit	O limite de velocidade da estrada em que você está dirigindo é exibido.*1

Item	Detalhes
Aug 25 Thu.	O calendário é exibido.
	Nada é exibido.

*1: Se equipado

NOTA

Alguns itens exibidos podem não ser exibidos dependendo do modelo e das especificações.

Os itens exibidos na tela de favoritos podem ser alterados. Para detalhes, consulte “Configuração de favoritos” ☞3-55.

▽ Tela de navegação (se equipado)

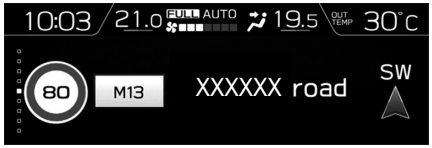

305114

As informações do sistema de navegação para o destino são exibidas na tela.

NOTA

Quando um destino não está definido no sistema de navegação, a orientação da bússola, o nome, o sinal da rota e o limite de velocidade da estrada em que o veículo está trafegando permanecem exibidos na tela.

– CONTINUAÇÃO –

▽ Tela de áudio

305115

A tela da fonte de áudio atualmente selecionada é exibida.

Para detalhes sobre como utilizar o conjunto de áudio, consulte o Manual do Proprietário de áudio/navegação separado.

▽ Tela de consumo de combustível

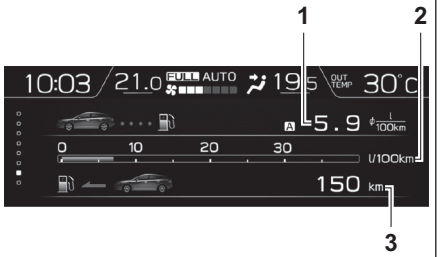

306187

1) Consumo médio de combustível correspondente à distância de direção de cada odômetro parcial
2) Consumo de combustível atual
3) Alcance de direção com o combustível restante

As informações sobre consumo de combustível são exibidas na tela.

NOTA

O alcance de direção com o combustível restante é apenas uma orientação. O valor indicado pode diferir do alcance real de direção do combustível restante, portanto, você deve encher imediatamente o tanque quando a luz de advertência de combustível baixo acender.

▽ Tela de relógio/data

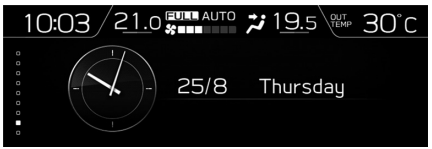

305117

A hora e a data são exibidas.

Você pode selecionar a hora e a data. Para detalhes, consulte “Relógio” ☞3-60.

▽ **Tela de orientação**

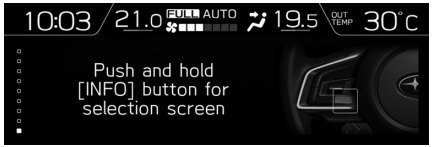

305118

Quando o botão INFO no volante é pressionado e mantido nessa tela, a tela de configuração pode ser exibida.

Para detalhes, consulte “Tela de configuração” ☞3-51.

NOTA

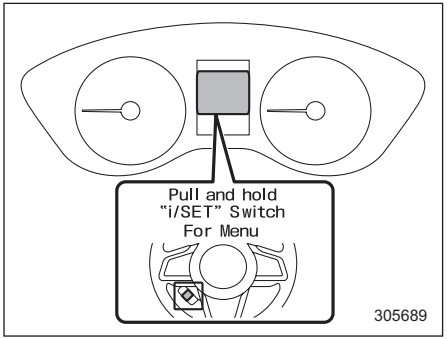

305689

Quando o display do painel de instrumentos (LCD colorido) estiver exibindo a tela de entrada na tela do menu, o sistema não irá se mover para a tela de configuração, mesmo que o botão INFO esteja pressionado e mantido pressionado.

■ Tela de configuração

1. Pressione e segure o botão INFO na tela de orientação. O menu superior é exibido.
2. Opere o interruptor “▲” ou “▼” para selecionar o menu preferido no menu superior.
3. Puxe o interruptor “ⓘ/SET” para entrar no menu selecionado.
4. Opere o interruptor “▲” ou “▼” para selecionar o menu preferido no segundo menu.
5. Puxe o interruptor “ⓘ/SET” para entrar no menu selecionado.

– CONTINUAÇÃO –

As listas de menus são as seguintes.

- Itens de configuração disponíveis ao parar

Menu superior	2º menu	Descrição		Página
Data*1	Aniversário	Definir um aniversário.		3-54
	Datas importantes	Definir uma data de celebração importante.		3-54
	Voltar	Voltar ao 1º menu.		—
Hora/Data*2	Hora/Data	Definir e ajustar a hora/data. O formato de 12h ou 24h pode ser selecionado.		3-60
	Aniversário	Definir um aniversário.		3-54
	Datas importantes	Definir uma data de celebração importante.		3-54
	Voltar	Voltar ao 1º menu.		—
Display/Bipe	Tela desligada	Desligar a tela.	Sim ou Não	3-55
	Favorito	Definir e personalizar o medidor triplo.		3-55
	Tela de Desvio	Defina a tela de desvio para cada item.	On ou Off	3-56
	Bipe	Ajustar o volume do som do bipe.	Alto, Baixo ou desligado	3-56
	Voltar	Voltar ao 1º menu.		—
Configurações da câmera	Brilho	Definir e ajustar o brilho de um display.		3-56
	Contraste	Definir e ajustar o contraste de um display.		3-57
	Link de Câmbio da Câmera	Definir o link de deslocamento da câmera.	On ou Off	3-57
	Voltar	Voltar ao 1º menu.		—

Menu superior	2º menu	Descrição		Página
Manutenção	Óleo do motor	Definir e ajustar a data de notificação de manutenção de óleo.		3-57
	Filtro de Óleo	Definir e ajustar a data de notificação de manutenção do filtro de óleo.		3-58
	Pneus	Definir e ajustar a data de notificação de manutenção dos pneus.		3-58
	Cronograma de Manutenção	Definir e ajustar a data de notificação de manutenção do veículo.		3-58
	ON/OFF (Liga/Desliga)	Ligar ou desligar a tela de auto verificação que é ativada quanto o botão de ignição é colocado para a posição “ON”.	On ou Off	3-58
	Limpar Todas as Configurações	Limpar todas as configurações para itens de manutenção.	Sim ou Não	3-59
	Voltar	Voltar ao 1º menu.		—
Inicializar	—	Redefinir todas as configurações para as configurações padrão.	Sim ou Não	3-59
Voltar	—	Voltar para a tela de configurações.		—

*1: Modelos com sistema de navegação e/ou áudio genuíno da SUBARU.
*2: Modelos sem sistema de navegação e/ou áudio genuíno da SUBARU.

- Itens de configuração disponíveis ao dirigir

Menu	Descrição		Página
Tela desligada	Desligar a tela.	Sim ou Não	3-55
Hora*	Defina e ajuste a hora (apenas hora).		3-54
Voltar	Voltar para a tela de configurações.		—

*: Modelos sem sistema de navegação e/ou áudio genuíno da SUBARU.

Por razões de segurança, recomendamos que você pare o veículo em um local seguro durante o ajuste.

– CONTINUAÇÃO –

▼ Configurações de data e hora

Você pode definir a data, a hora e as configurações de formato de 12 ou 24 horas.

▽ Data e hora atuais

Para detalhes sobre a configuração do relógio, consulte “Relógio” ☞3-60.

▽ Configuração de aniversário

1. Selecione “Aniversário” no segundo menu na tela de configuração. Consulte a “Tela de configuração” ☞3-51.

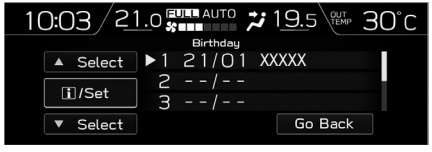

305120

2. Selecione na lista o número que você deseja registrar.

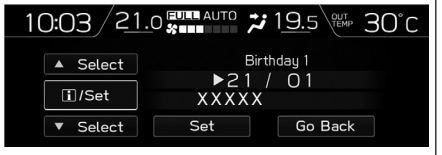

305121

3. Digite a data e o texto utilizando os interruptores de controle.

4. Selecione “Definir” para sair das configurações. Selecione “Voltar” para retornar à tela anterior sem aplicar as alterações de configuração.

NOTA

Você pode armazenar no máximo 5 aniversários.

Se uma data de aniversário estiver se aproximando, a tela de lembrete será exibida quando o botão de ignição for girada para a posição “ON”. Esta função pode ser ativada ou desativada. Para detalhes, consulte “Ignorar configuração de tela” ☞3-56.

▽ Configuração de datas importantes

1. O procedimento para definir um aniversário é o mesmo que “Configuração de aniversário” ☞3-54, exceto que na etapa 1, “Data importante” é selecionado.

NOTA

Você pode armazenar no máximo 5 datas importantes.

▼ Configurações de exibição/bipes

Você pode definir as configurações de exibição e volume.

▽ Configuração de tela OFF

1. Selecione “Screen Off” do segundo menu na tela de configuração. Consulte a “Tela de configuração” ☞3-51.

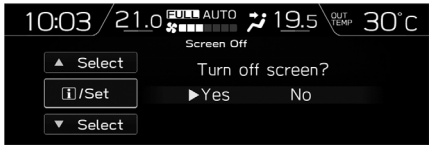

305122

2. Selecione "Sim" para desligar a tela. Selecione “Não” para retornar à tela anterior.

Restaurando a tela

Quando o botão INFO é operado após o botão de ignição ser colocado para a posição “ON” ou “ACC”, a tela será restaurada. A tela será restaurada com a tela básica exibida quando a tela foi desligada.

NOTA

Enquanto a tela está desligada, a tela muda para a tela de controle de temperatura somente quando o sistema de controle climático é operado.

▽ Configuração de favorito

1. Selecione o "Favorito" do segundo menu na tela de configuração. Consulte a “Tela de configuração” ☞3-51.

305123

2. Defina os itens desejados utilizando os interruptores de controle. Para detalhes sobre itens, consulte “Tela de favoritos” ☞3-48.

3. Selecione “Definir” para sair das configurações. Selecione “Voltar” para retornar à tela anterior sem aplicar as alterações de configuração.

NOTA

- **Você pode exibir no máximo 3 itens.**
- **O mesmo item não pode ser selecionado para a localização esquerda, central ou direita.**

– CONTINUAÇÃO –

▽ Configuração de ignorar tela

1. Selecione “**Ignorar tela**” no segundo menu na tela de configuração. Consulte a “Tela de configuração” ☞3-51.

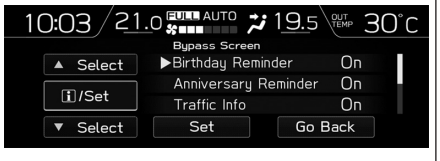

305124

2. Selecione on ou off para ativar ou desativar a exibição de itens utilizando os interruptores de controle.

3. Selecione “Definir” para sair das configurações. Selecione “Voltar” para retornar à tela anterior sem aplicar as alterações de configuração.

▽ Definição de bipe

1. Selecione “**Bipe**” no segundo menu na tela de configuração. Consulte a “Tela de configuração” ☞3-51.

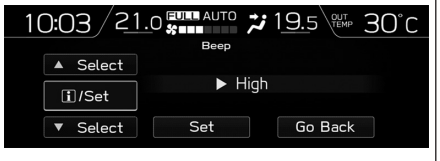

305125

2. Defina o volume do bipe utilizando os interruptores de controle.

3. Selecione “Definir” para sair das configurações. Selecione “Voltar” para retornar à tela anterior sem aplicar as alterações de configuração.

▼ Configurações da câmera (se equipado)

Você pode definir as configurações de exibição da câmera frontal..

▽ Configuração de brilho

1. Selecione “brilho” no segundo menu na tela de configuração. Consulte a “Tela de configuração” ☞3-51.

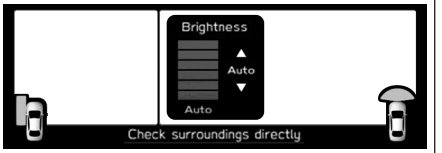

305958

2. Selecione o nível de brilho utilizando os interruptores de controle.

3. Pressione o botão “i/SET”para confirmar a configuração.

▽ Configuração de contraste

1. Selecione “Contraste” no segundo menu na tela de configuração. Consulte a “Tela de configuração” ☞3-51.

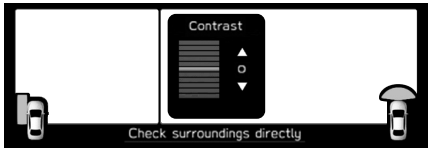

305959

2. Selecione o nível de contraste utilizando os interruptores de controle.

3. Pressione o botão “ⓘ/SET”para confirmar a configuração.

▽ Configuração de link de câmbio da câmera

1. Selecione “Camera Shift Link” no segundo menu na tela de configuração. Consulte a “Tela de configuração” ☞3-51.

305933

2. Selecione “On” ou “Off” utilizando os interruptores de controle.

3. Selecione “Definir” para sair das configurações. Selecione “Voltar” para retornar à tela anterior sem aplicar as alterações de configuração.

▼ Configurações de manutenção

Você pode definir lembretes de manutenção.

▽ Ajuste de óleo do motor

1. Selecione “Óleo do Motor” no segundo menu na tela de configuração. Consulte a “Tela de configuração” ☞3-51.

306270

2. Defina a data e a distância do lembrete utilizando os interruptores de controle.

3. Selecione “Definir” para sair das configurações. Selecione “Atualizar” para alterar a distância da notificação para o valor padrão. Selecione “Voltar” para retornar à tela anterior sem aplicar as alterações de configuração.

– CONTINUAÇÃO –

NOTA

- **O lembrete será exibido por data ou distância de acordo com a configuração.**
- **Mesmo quando "Dia" ou "Distância" são exibidos como "_ _", uma tela pop-up aparecerá.**
- **O lembrete será exibido até que uma das seguintes condições seja satisfeita.**
  - **– O período de tempo transcorrido após a data de notificação registrada é de 15 dias ou mais.**
  - **– A distância total percorrida após a distância de notificação registrada é de aproximadamente 500 km (311 milhas) ou mais.**

▽ Configuração do filtro de óleo

O procedimento de configuração é o mesmo que "Configuração do óleo do motor" ☞3-57, mas selecione o item "**Filtro de óleo**" na etapa 1.

▽ Definição de pneus

O procedimento de configuração é o mesmo que "Configuração do óleo do motor" ☞3-57, mas selecione o item "**Pneus**" na etapa 1.

▽ Configuração do cronograma de manutenção

O procedimento de configuração é o mesmo que "Configuração do óleo do motor" ☞3-57, mas selecione o item "Programa de Manutenção" na etapa 1.

▽ Configuração de ON/OFF

1. Selecione "ON/OFF" no segundo menu na tela de configuração. Consulte a "Tela de configuração" ☞3-51.

305127

2. Selecione "On" ou "Off" na tela de abertura utilizando os interruptores de controle.
3. Selecione "Definir" para sair das configurações. Selecione "Voltar" para retornar à tela anterior sem aplicar as alterações de configuração.

▽ Limpar configuração

1. Selecione “Limpar todas as configurações” no segundo menu na tela de configuração. Consulte a “Tela de configuração” ☞3-51.

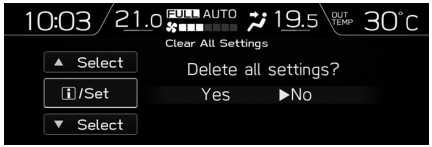

305128

2. Selecione “Sim” ou “Não” utilizando os interruptores de controle.

▼ Inicializar

Você pode inicializar os itens que foram definidos de acordo com sua preferência.

1. Selecione “Inicializar” no segundo menu na tela de configuração. Consulte a “Tela de configuração” ☞3-51.

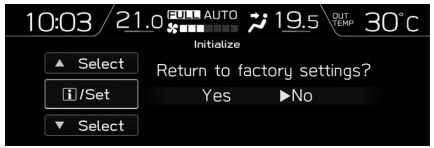

305129

2. Selecione “Sim” ou “Não” utilizando os interruptores de controle.

■ Como obter o código-fonte utilizando o código aberto

Informações sobre software livre/de código aberto

Este produto contém software livre/de código aberto (FOSS).

As informações de licença e/ou código-fonte de tal FOSS podem ser encontradas no URL a seguir.

http://www.globaldenso.com/en/open-source/ivi/subaru/

Relógio

O relógio pode ser ajustado utilizando o modo automático ou o modo manual.

- Modo automático: ajuste automático do relógio
- Modo manual: ajuste manual do relógio

■ Configurando o relógio manualmente

▼ Modelos com um sistema de navegação e/ou áudio genuíno da SUBARU

1. Gire o botão de ignição para “ON”.

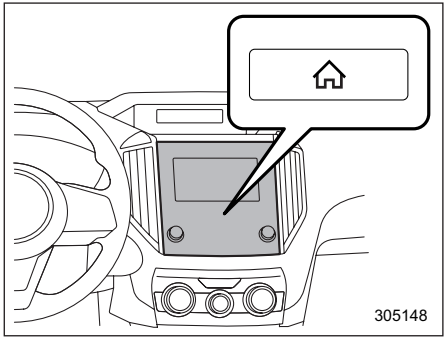

2. Aperte o botão ⌂.
3. Selecione "Configurações".
4. Selecione "Veículo".
5. Selecione “Hora/Data” e, em seguida, selecione “Manual”.

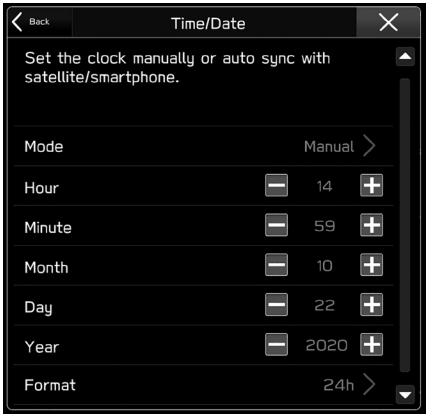

6. Defina os itens mais e menos.
7. Selecione ✔ para completar a configuração do relógio. Selecione “Voltar” para retornar à tela anterior sem salvar as configurações.

NOTA

- **Ajuste a hora e, em seguida, selecione exibição no formato de 12h ou no formato de 24h.**
- **A função do sistema de lembrete de aniversário/datas importantes e manutenção baseia-se na hora e data no display multifuncional (LCD colorido).**

▼ Modelos sem um sistema de navegação e/ou áudio genuíno da SUBARU.

NOTA

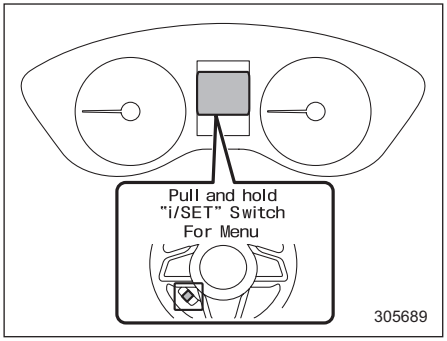

Quando o display do painel de instrumentos (LCD colorido) estiver exibindo a tela de entrada na tela do menu, o sistema não irá para a tela de seleção, mesmo que o botão “INFO” seja pressionado e mantido.

Antes de ajustar o relógio, certifique-se de alterar o display do painel de instrumentos (LCD colorido) para uma tela diferente da tela de entrada da tela do menu.

1. Gire o botão de ignição para “ON”.

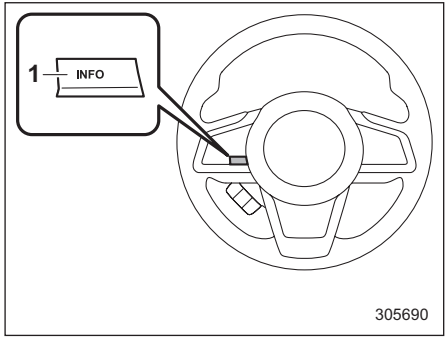

1) Botão “INFO”

2. Pressione o botão “INFO” no volante para exibir a tela de orientação.

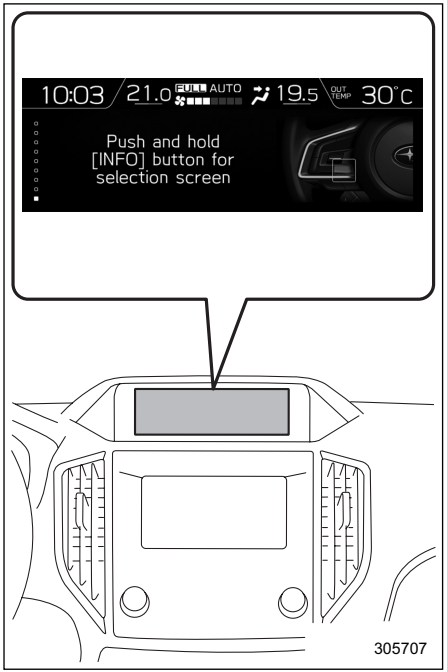

3. Enquanto exibe a tela de orientação, pressione e segure o botão “INFO” no volante. A tela vai para a tela de seleção.

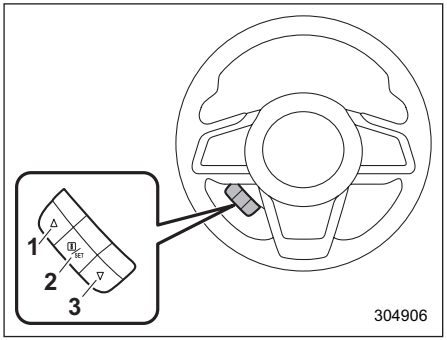

1) ▲
2) [i]/SET
3) ▼

4. Puxe o interruptor “▲” ou “▼” para selecionar o item.

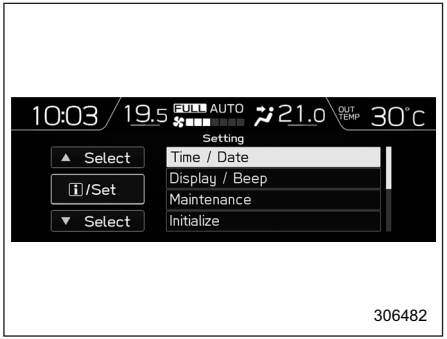

5. Selecione “Hora / Data” e puxe o interruptor [i]/SET.

– CONTINUAÇÃO –

306483

6. Selecione “Hora / Data” e puxe o interruptor /SET.

NOTA

Se o “Ajuste do relógio” não estiver no modo manual, “Hora/Data” não poderá ser selecionado. Não se esqueça de realizar as etapas 2 a 5.

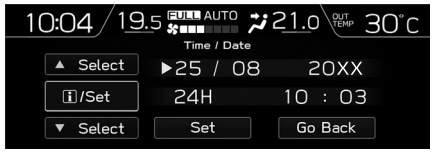

306484

7. Puxe os interruptores “▲”, “▼” para percorrer os itens que você pode definir.
   (1) Utilize o interruptor /SET para escolher o item que você gostaria de alterar.
   (2) Puxe os interruptores “▲”, “▼” para ajustar os itens.
8. Selecione “Set” e puxe o interruptor /SET para completar a configuração do relógio.

Selecione "Voltar" para retornar à tela anterior sem salvar as configurações.

NOTA

A função do sistema de lembrete de aniversário/datas importantes e manutenção baseia-se na hora e data no display multifuncional (LCD colorido).

■ Configurando o relógio automaticamente

1. Gire o botão de ignição para “ON”.

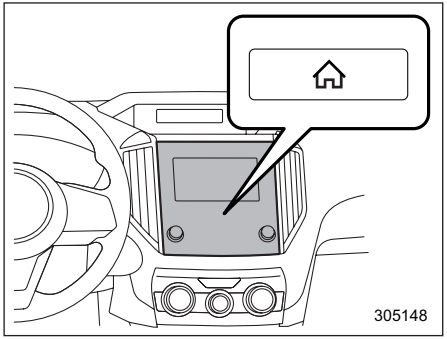
305148

2. Aperte o botão .
3. Selecione "Configurações".
4. Selecione "Veículo".
5. Selecione “Data/Hora”.
6. Selecione “Auto”.

▼ Modelos com sistema de navegação

O relógio será ajustado automaticamente quando houver um sinal de GPS disponível.

▼ Modelos sem sistema de navegação

O relógio será ajustado e ajustado automaticamente quando um smartphone for conectado via Bluetooth® para transferir dados da agenda telefônica.

1. Registre o smartphone no sistema de áudio. Para detalhes, consulte “CONFIGURAÇÕES de Bluetooth” no Manual do Proprietário complementar para o sistema de áudio/navegação.

2. Transferir dados da agenda para o sistema. Para detalhes, consulte “CONFIGURAÇÕES de Bluetooth” no Manual do Proprietário complementar para o sistema de áudio/navegação. O relógio será ajustado automaticamente.

NOTA

Dependendo do modelo do smartphone, as configurações do smartphone conectado podem precisar ser alteradas. (ex: Para iOS ou outros modelos, talvez seja necessário ativar as configurações de notificação.) Para mais detalhes, consulte as instruções sobre como conectar smartphones.

■ Informações normativas

A marca nominativa Bluetooth® e logomarcas são marcas registradas de propriedade da Bluetooth SIG, Inc.

Interruptor de controle de luz

⚠ CUIDADO

- **O uso de qualquer lâmpada por um longo período de tempo enquanto o sistema e-BOXER não está funcionando pode fazer com que a bateria auxiliar de 12 V descarregue.**
- **Antes de sair do veículo, certifique-se de que o interruptor de controle da luz esteja na posição OFF. Se o veículo for deixado sem vigilância por um longo período com o interruptor de controle da luz colocado em uma posição diferente da posição OFF, a bateria auxiliar de 12 V poderá descarregar.**

O interruptor de controle de luz opera quando o botão de ignição está na posição “ACC” ou “ON”.

Independentemente da posição do interruptor de controle de luz, as luzes acesas são apagadas quando o botão de ignição é desligado.

NOTA

O interruptor de controle de luz pode ser operado (exceto os faróis com liga/desliga automático), mesmo sob as seguintes condições.

- **Quando o botão de ignição é desligado**

Se a porta do motorista for aberta enquanto os faróis estiverem acesos sob tais condições, o som de pio informará ao motorista que as luzes estão acesas.

■ Faróis

NOTA

Quando você dirige em um país estrangeiro em que a faixa veicular (tráfego à esquerda ou à direita) é diferente do seu país, para evitar ofuscá-lo, é necessário bloquear uma parte das lentes dos faróis. Para detalhes, consulte “Dirigindo em um país estrangeiro em que a faixa veicular é diferente de seu país” ☞8-6.

– CONTINUAÇÃO –

▼ **Operação**

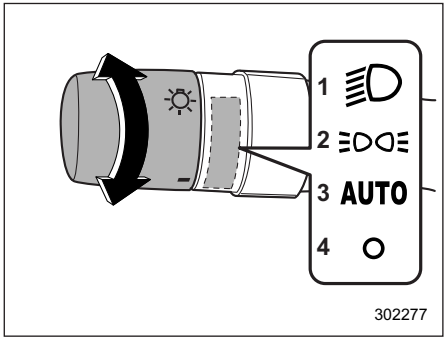

Exceto os modelos da Austrália
1) Segunda posição
2) Primeira posição
3) Posição automática
4) Posição OFF

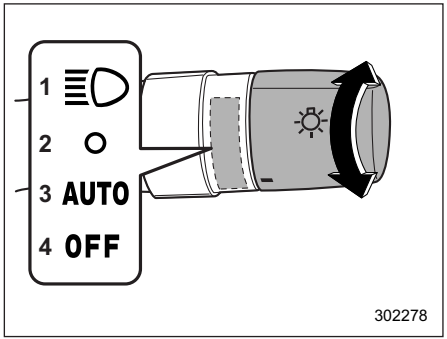

Modelos da Austrália
1) Segunda posição
2) Primeira posição
3) Posição automática
4) Posição OFF

Para ligar os faróis, gire o botão na extremidade da seta.

Segunda posição:

Os faróis dianteiros, as luzes dianteiras, a iluminação do painel de instrumentos, as luzes traseiras e as luzes da placa estão acesas.

Primeira posição:

As luzes de posição dianteiras, a iluminação do painel de instrumentos, as luzes traseiras e as luzes da placa estão acesas.

Posição automática: faróis com liga/desliga automático:

Quando o botão de ignição está na posição “ON”, os faróis dianteiros, as luzes de posição dianteiras, a iluminação do painel de instrumentos, as luzes traseiras e as luzes da placa **acendem ou apagam automaticamente**, dependendo do nível da luz ambiente.

Posição OFF:

Os faróis estão desligados.

NOTA

- **A sensibilidade dos faróis com liga/desliga automático pode ser alterada pela sua concessionária SUBARU. Recomendamos que você entre em contato com a sua concessionária SUBARU para detalhes.**
- **Se o interruptor de controle da luz estiver na posição “AUTO” e os faróis não ligarem quando escurecer no exterior, coloque o interruptor da luz na posição “” (exceto modelos da Austrália)/“” (modelos da Austrália). Se isto acontecer, mande inspecionar o seu veículo pelo sua concessionária SUBARU o mais rapidamente possível.**

▼ **Faróis com liga/desliga automático sincronizado com o limpador**

Com o interruptor de controle da luz na posição “AUTO”, o farol acende automaticamente quando os limpadores de para-brisa funcionam nove vezes ou mais. O farol se apaga automaticamente quando o limpador para.

A quantidade de operação do limpador é contada após o limpador ser ativado, com o movimento do limpador dentro de 10 segundos após a ativação. A quantidade de operação do limpador é redefinida se a operação do limpador for interrompida por mais de 10 segundos. A configuração operacional/não operacional da operação do limpador e da iluminação dos faróis ligados pode ser alterada pela sua concessionária SUBARU. Para mais detalhes, recomendamos que você entre em contato com sua concessionária SUBARU.

NOTA

Se o veículo passar por um túnel com os faróis acesos na operação de conexão com os limpadores, os faróis continuarão acesos por aproximadamente 20 segundos, mesmo depois de saírem do túnel. Se o interruptor de controle da luz estiver colocado numa posição diferente de "AUTO", os faróis serão ligados ou desligados de acordo com a posição correspondente do interruptor de controle das luzes.

▼ Ajuste de atraso do farol

A função de atraso do farol desligado acende os faróis, etc., para uma saída suave do veículo durante a noite ou em um local escuro.

NOTA

A configuração de fábrica (configuração padrão) da duração da operação dos faróis e das luzes externas é de 30 segundos. Esta configuração pode ser alterada para OFF (sem operação), 30 segundos, 60 segundos ou 90 segundos nas concessionárias SUBARU. Para mais detalhes, recomendamos que você entre em contato com uma concessionária SUBARU.

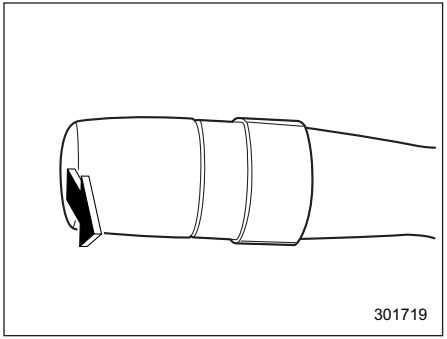

Os faróis baixos dos faróis e algumas luzes externas acenderão após seguir este procedimento.

1. Desligue o botão de ignição.
2. Coloque o interruptor de controle da luz na posição automática ou na posição desligada.
3. Puxe a alavanca de seta.

Os faróis e luzes externas desligarão quando ocorrer qualquer uma das seguintes condições.

- 30 segundos se passaram desde que a porta do motorista foi fechada.
- Você pressiona o botão de travamento na chave de acesso duas vezes sucessivamente.
- Você toca no sensor de travamento da porta na maçaneta da porta duas vezes sucessivamente.

NOTA

- **Enquanto a função de atraso do farol estiver funcionando, se realizar qualquer uma das seguintes operações, os faróis e as luzes externas apagarão.**
  - **– Coloque o botão de ignição para a posição "ON".**
  - **– Coloque o sinalizador de farol para a posição "OFF".**
  - **– Coloque o interruptor de controle das luzes em uma posição diferente da posição "AUTO" ou "OFF".**
- **Se a porta do motorista não for aberta e fechada, estas luzes apagarão em 3 minutos.**

– CONTINUAÇÃO –

▼ **Sensor para o liga/Desliga Automático dos Faróis (sensor de luz da chuva)**

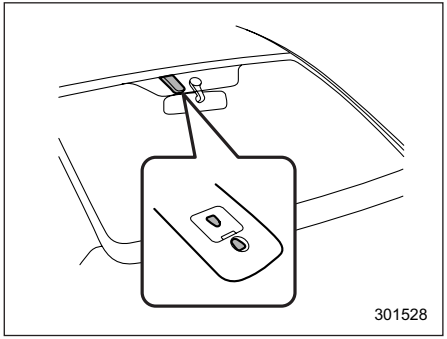

O sensor está localizado no vidro do para-brisa, conforme exibido na ilustração.

⚠ CUIDADO

Se algum objeto estiver conectado ao sensor ou próximo a ele, o sensor pode não detectar corretamente o nível de luz ambiente e o liga/desliga automático dos faróis pode não funcionar corretamente.

■ Mudança de farol alto/baixo (dimmer)

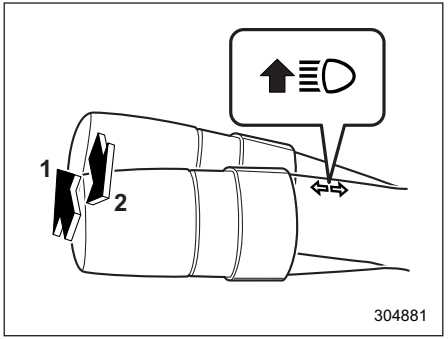

1) Farol alto
2) Farol baixo

Para alterar de farol baixo para farol alto, empurre a alavanca de seta para a frente. Quando os faróis estão altos, a luz indicadora de farol alto "" no painel de instrumentos também está acesa.

Para voltar para o farol baixo, puxe a alavanca de volta para a posição central.

■ Sinalizador de farol

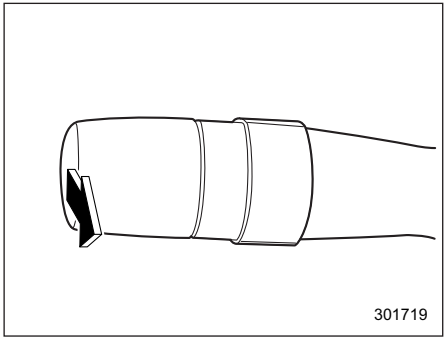

⚠ CUIDADO

Não segure a alavanca na posição intermitente por mais do que alguns segundos.

Para acender os faróis, puxe a alavanca em sua direção e solte-a. O farol alto permanecerá ligado enquanto você segurar a alavanca.

Quando os faróis estão altos, a luz indicadora de farol alto "" no painel de instrumentos também está acesa.

■ Função High Beam Assist (Assistência de Farol Alto) (se equipado)

NOTA

● Não subestime a capacidade da função High Beam Assist. O motorista sempre tem a responsabilidade de compreender a situação ao redor, dirigir com segurança e alterar o modo do farol manualmente, se necessário.

● Observe os seguintes pontos para operar corretamente a função High Beam Assist.

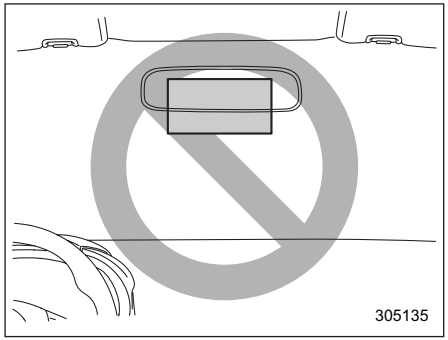

– Não coloque etiquetas ou adesivos no vidro do para-brisa perto da câmera.

– Não coloque acessórios perto do espelho interno e da câmera.

– Não coloque objetos sobre o painel.

– Não toque na lente da câmera.

– Não toque na câmera.

– Não aplique nenhum impacto forte à câmera ou ao espelho interno.

– Não desmonte a câmera e o espelho interno.

– Não derrame líquido no espelho interno e na câmera.

– Não carregue bagagem excessiva.

– Não modifique o veículo.

– Substitua sempre o vidro do para-brisa por peças genuínas SUBARU (ou produtos equivalentes).

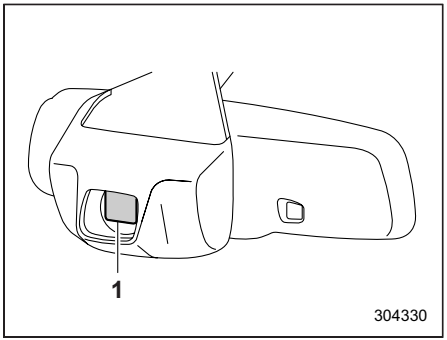

1) Câmera para função High Beam Assist

A função High Beam Assist muda automaticamente o farol de farol alto para farol baixo (ou vice-versa). Quando todas as condições a seguir forem atendidas, o farol mudará para farol alto.

- Quando a velocidade do veículo aumentar para ou acima do nível predefinido.
- Não há veículo à frente.
- A área dianteira do veículo está escura.

Quando qualquer uma das seguintes condições for atendida, o farol alterará para farol baixo.

- Quando a velocidade do veículo diminuir para ou abaixo do nível predefinido.
- Quando a área dianteira do veículo está brilhante.
- Quando há um veículo à frente ou próximo.

NOTA

● A velocidade pré-ajustada do veículo varia dependendo dos modelos.

● Não subestime a capacidade da função High Beam Assist. O motorista sempre tem a responsabilidade de compreender a situação ao redor, dirigir com segurança e alterar o modo do farol manualmente, se necessário.

● A configuração de fábrica (configuração padrão) para esta função é definida como “operacional”. Esta configuração pode ser alterada para OFF (não operacional) nas concessionárias SUBARU. Para mais detalhes, recomendamos que você entre em contato com uma concessionária SUBARU.

– CONTINUAÇÃO –

▼ Como utilizar a função High Beam Assist

A função High Beam Assist será ativada quando todas as condições a seguir forem atendidas.

- O interruptor de controle da luz encontra-se na posição “AUTO” e os faróis baixos acendem automaticamente.
- A alavanca de seta é empurrada para frente.

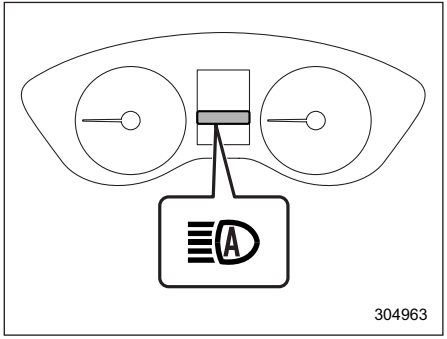

Indicador High Beam Assist (verde)

Quando a função High Beam Assist estiver ativada, o indicador High Beam Assist (verde) no painel de instrumentos acenderá.

Mau funcionamento da função High Beam Assist:

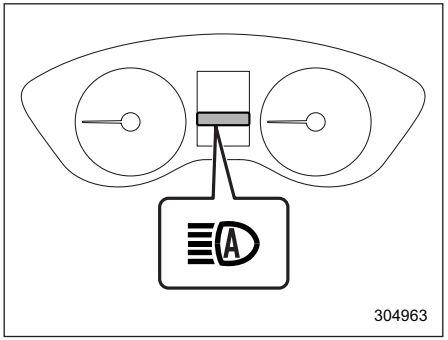

Indicador de advertência de farol alto - High Beam Assist (amarelo)

Quando a função High Beam Assist estiver com defeito, o indicador de advertência High Beam Assist (amarelo) no painel de instrumentos aparecerá. Neste caso, recomendamos que você tenha seu veículo inspecionado pela sua concessionária SUBARU.

Parada temporária da função High Beam Assist:

Se a função High Beam Assist parar temporariamente devido à pouca visibilidade ou temperatura anormal, a mensagem aparece no painel de instrumentos. Quando a condição for cancelada, o sistema será restaurado.

NOTA

Mesmo quando as condições de operação da função High Beam Assist forem atendidas, pode haver um caso em que o indicador de High Beam Assist não acenda e uma advertência de condição anormal seja dada. Neste caso, coloque o botão de ignição para a posição “OFF” e depois para a posição “ON” novamente. Verifique se o indicador High Beam Assist está aceso. Se o indicador não acender, recomendamos que você inspecione o veículo em uma concessionária da SUBARU.

▼ Como alterar o modo do farol manualmente

Alteração para farol baixo:

Quando você retornar a alavanca de seta para a posição central, a função de assistência de farol alto desligará e o indicador de Assistência de farol alto será desligado.

Alteração para farol alto

Quando você colocar o interruptor de controle de luz para a posição “” (exceto modelos da Austrália), “”(modelos da Austrália), o modo do farol será alterado para farol alto. Neste momento, a função High Beam Assist será desligada, o indicador de High Beam Assist será desligado e a luz indicadora de farol alto acenderá.

NOTA

Após alterar manualmente o modo do farol dianteiro para os máximos, se ligar a função de Assistência de Farol Alto, coloque o interruptor de controle da luz na posição “AUTO”.

▼ Dicas para o sistema High Beam Assist

● A função High Beam Assist reconhece as condições em torno do veículo com base no brilho da iluminação à frente do veículo, etc. Portanto, o modo do farol pode se alterar em algumas situações que não correspondem ao sentido do motorista.

● Uma bicicleta ou motocicleta carga podem não ser detectadas.

● Nas situações a seguir, o brilho da iluminação ambiente pode não ser detectado corretamente e a função High Beam Assist pode não funcionar corretamente. Como resultado, o brilho do farol alto pode perturbar o veículo ou veículo que se aproxima. Além disso, o modo de farol baixo pode continuar, embora não haja veículos e veículos à frente. Em tais casos, mude o modo do farol manualmente.

– Com mau tempo (neblina, neve, tempestade de areia, chuva forte, etc.).

– Quando o vidro do para-brisa estiver sujo ou embaçado.

– Quando o para-brisa estiver rachado ou danificado.

– Quando o espelho interno ou a câmera estiverem deformados ou sujos.

– Se houver luzes semelhantes aos faróis ou luzes traseiras na área circundante.

– Quando um veículo ou veículo à frente é dirigido sem os faróis e luzes traseiras acesas.

– Se os faróis de um veículo que se aproxima ou os faróis traseiros de um veículo à frente estiverem sujos ou descoloridos, ou se os feixes de luz não estiverem apontados corretamente.

– Quando uma mudança rápida de brilho continua durante a direção.

– Ao dirigir em uma estrada com muitos altos e baixos ou superfícies irregulares.

– Ao dirigir em uma estrada com muitas curvas.

– Quando há objetos que refletem fortemente a luz, como um sinal de trânsito ou um espelho no veículo à frente.

– Quando a parte traseira do veículo à frente, como um contêiner, refletir fortemente a luz.

– Quando os faróis do seu veículo estiverem danificados ou sujos.

– Quando o veículo estiver inclinado, como no caso de o veículo ter um pneu furado ou estar sendo rebocado.

● Nas seguintes condições, o modo dos faróis não será alterado automaticamente de faróis altos para faróis baixos.

– Quando seu veículo passar por um veículo que se aproxima de repente em uma curva cega.

– Quando outro veículo passar em frente ao seu veículo.

– Quando um veículo ou veículo à frente entrar e sair de visão por causa de curvas contínuas, faixas medianas, árvores à beira da estrada, etc.

● Se a câmara detectar a luz dos faróis de neblina dianteiros de um veículo que se aproxima, o modo de farol pode alterar de faróis altos para faróis baixos automaticamente.

● O modo do farol pode alterar de faróis altos para faróis baixos, ou o modo de farol baixo pode continuar, quando for afetado por uma luz de rua, sinal de trânsito, iluminação de uma placa de propaganda ou um objeto reflexivo como uma placa.

● A temporização da mudança do modo dos faróis pode diferir devido aos seguintes fatores.

– Cor ou brilho dos faróis de um veículo que se aproxima ou das luzes traseiras de um veículo à frente.

– Movimento e direção de um veículo que se aproxima ou de um veículo à frente.

– Quando os faróis de um veículo que se aproxima ou as luzes traseiras de um veículo à frente iluminam apenas um lado.

– CONTINUAÇÃO –

– Quando o veículo ou veículo que se aproxima for uma motocicleta.

– Condições de uma estrada (declive, curva, superfície da estrada, etc.).

– Número de passageiros e peso da carga carregada.

● O alcance reconhecível para a câmera é de ±15 graus em ambas as direções (30 graus no total) da frente do veículo. A distância reconhecível difere dependendo da situação na área circundante.

● Esta função pode ser desativada nas concessionárias SUBARU. Para mais detalhes, recomendamos que você entre em contato com uma concessionária SUBARU.

■ Sistema de iluminação diurna (se equipado)

⚠ ADVERTÊNCIA

Quando as luzes diurnas estão acesas, as lanternas traseiras não acendem. Quando escurecer no exterior, coloque o interruptor para a posição "≣D" ou" ≣D" para acender os faróis e luzes traseiras. Isto melhorará a visibilidade e permitir que outros motoristas vejam o seu veículo mais facilmente.

As luzes diurnas acenderão automaticamente quando as seguintes condições forem atendidas.

● O sistema e-BOXER está em funcionamento.

● O freio de estacionamento está totalmente liberado.

● O interruptor de controle de luz está na posição "AUTO" ou desligado.

NOTA

● Quando o interruptor do farol estiver na posição "≣DO≡/"O" ou "≣D"/"≣D", o sistema de luz diurna é desativado.

● Enquanto o interruptor dos faróis estiver na posição "AUTO" e os faróis acenderem automaticamente, a luz de circulação diurna é desativada.

Farol de Direção Responsivo (SRH) (se equipado)

O SRH é uma função que move automaticamente o feixe do farol para a esquerda ou para a direita de acordo com o ângulo de direção e a velocidade do veículo. Esta função ajuda a melhorar a visibilidade à noite, iluminando a estrada à frente nas curvas e cruzamentos.

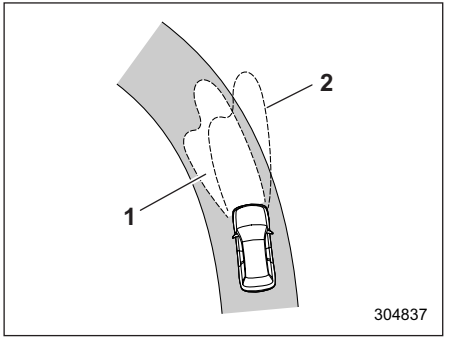

1) A área alvo da iluminação quando a função SRH está ativada

2) A área alvo da iluminação quando a função SRH não está ativada

NOTA

O SRH só é ativado quando o veículo está se movendo para a frente na velocidade de aproximadamente 8 km/h (5 mph) e acima.

■ Interruptor SRH OFF

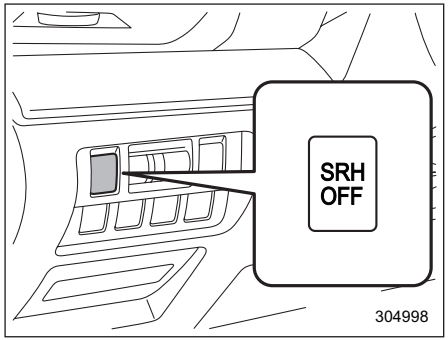

Modelos de direção à esquerda

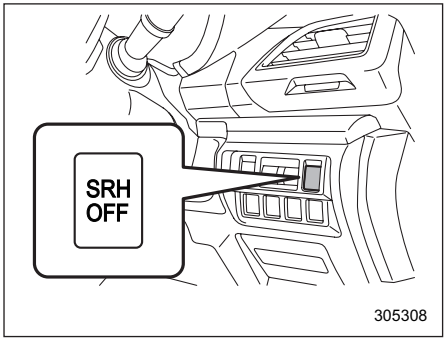

Modelos de direção à direita

Você pode ativar ou desativar a função SRH pressionando o interruptor SRH OFF.

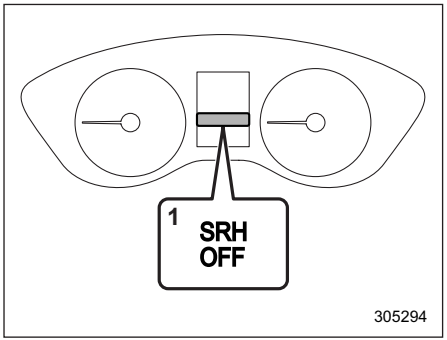

1) Indicador SRH OFF

O indicador SRH OFF no painel de instrumentos apaga quando o SRH é ligado. O indicador SRH OFF no painel de instrumentos acende quando o SRH está desligado.

Se o SRH não estiver funcionando corretamente, o indicador SRH OFF no painel de instrumentos piscará quando o botão de ignição estiver na posição “ON”. Indica que o SRH foi desativado. Recomendamos que você entre em contato com uma concessionária da SUBARU para uma inspeção.

NOTA

- **Se você colocar o botão de ignição para a posição “OFF” com o SRH desligado e iniciar o sistema e-BOXER novamente, o SRH ligará automaticamente.**
- **Quando você colocar o botão de ignição para a posição “ON”, o indicador SRH OFF acenderá e apagará após alguns segundos.**

Nivelador do feixe do farol (se equipado)

■ Nivelador do feixe do farol automático (modelos com faróis de LED)

Os faróis de LED produzem mais luz do que os faróis convencionais de halogêneo.

Quando o veículo está carregando uma carga pesada e os faróis dianteiros estão inclinados para cima, o motorista de um veículo que se aproxima pode sentir o brilho intenso.

Para evitar isso, o nivelador do feixe do farol automático ajusta automaticamente os faróis para a altura ideal, dependendo da carga que o veículo está carregando.

■ Nivelador do feixe do farol manual (modelos sem faróis de LED)

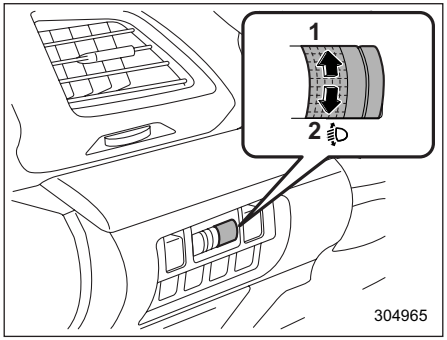

Modelos de direção à esquerda

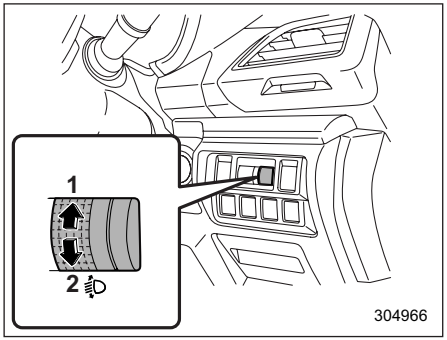

Modelos de direção à direita
1) Aumenta o nível do feixe do farol
2) Reduz o nível do feixe do farol

Você pode ajustar manualmente o nível do feixe do farol dependendo do equilíbrio de carga do veículo. Aumentar a posição do mostrador na ordem de 0 a 5 reduzirá o nível do feixe do farol.

Ajuste o nível do feixe do farol com as seguintes posições de mostrador de acordo com o número de passageiros e condição de carga.

Posição do mostrador	Número de ocupantes dos bancos dianteiros	Número de ocupantes dos bancos traseiros	Carregar na área do porta-malas	Reboque de trailer
0	1 ou 2	0	Sem carga	Não
1	2	3	Sem carga	Não
2	2	3	Carga máxima*	Não
3	1	0	Carga máxima*	Não
	2	3	Carga máxima*	Sim
4	1	0	Carga máxima*	Sim
5	Uso em caso especial	Uso em caso especial	Uso em caso especial	Uso em caso especial

*: Até o peso máximo admissível

NOTA

Por favor, utilize a posição do mostrador apropriada de acordo com a tabela acima. Caso contrário, o seu veículo pode não iluminar suficientemente a estrada em frente ao seu veículo ou os veículos circundantes podem sentir muito brilho.

A posição “Uso em caso especial” deve ser utilizada apenas em casos como dirigir em estradas inclinadas e os faróis de seu veículo acenderem o espelho de veículos à sua frente ou o para-brisa de veículos que se aproximam.

Interruptor de farol de neblina

■ Interruptor do farol de neblina dianteiro

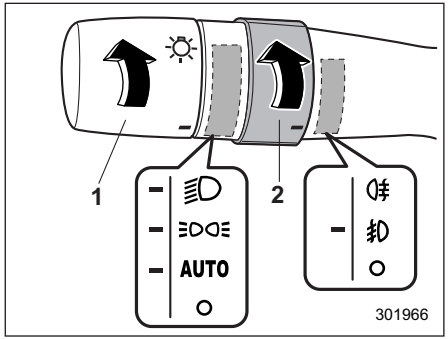

Condição de funcionamento do farol de neblina dianteiro (exceto modelos da Austrália)
1) Interruptor do farol
2) Interruptor de farol de neblina

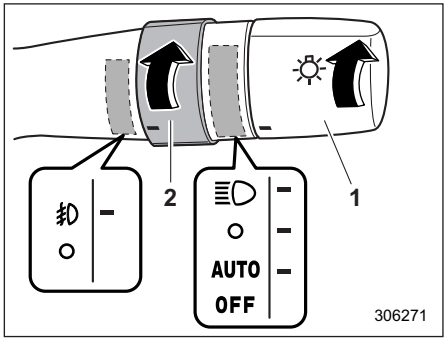

Condição de funcionamento do farol de neblina dianteiro (modelos da Austrália)
1) Interruptor do farol
2) Interruptor de farol de neblina

Os faróis de neblina dianteiros acendem quando o interruptor do farol de neblina é colocado na posição "≡D" enquanto os faróis estão em qualquer uma das seguintes condições.

- O interruptor do farol está na posição "≡DOE" ou "≡D" (exceto nos modelos da Austrália).
- O interruptor de luz está na posição "O" ou "≡D" (modelos da Austrália).
- O interruptor do farol está na posição "AUTO" e os faróis acendem automaticamente.

Para desligar os faróis de neblina dianteiros, volte a colocar o interruptor nas posições a seguir.

- Posição "O" (exceto modelos da Austrália)
- Posição " OFF" (modelos da Austrália)

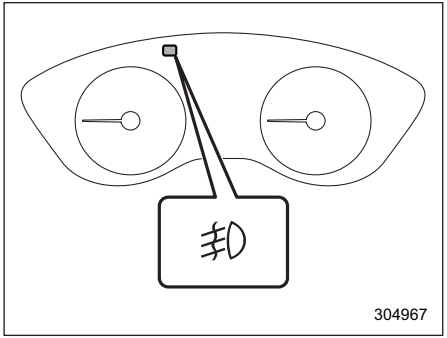

A luz indicadora no painel de instrumentos acenderá quando o farol de neblina dianteiro estiver aceso.

■ Interruptor do farol de neblina traseiro (se equipado)

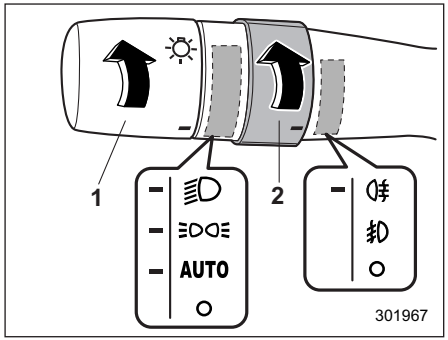

1) Interruptor do farol
2) Interruptor de farol de neblina

Os faróis de neblina traseiros acendem quando o interruptor do farol de neblina é colocado na posição "" enquanto os faróis estão em qualquer uma das seguintes condições.

- O interruptor do farol está na posição " " ou "" (modelos com farol de neblina dianteiro)
- O interruptor do farol está na posição "AUTO" e os faróis acendem automaticamente.

O interruptor retornará à posição "" quando liberado.

Para desligar o farol de neblina traseiro, execute um dos seguintes procedimentos.

- Gire o interruptor do farol de neblina para cima para a posição "" novamente
- Coloque o interruptor do farol de neblina na posição ""

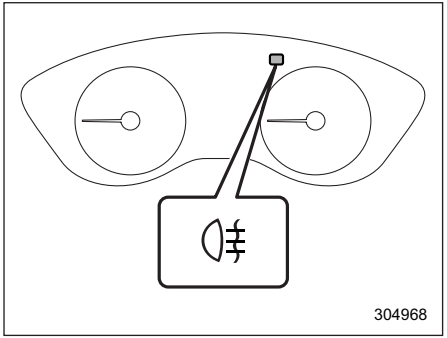

A luz indicadora no painel de instrumentos acenderá quando o farol de neblina traseiro estiver aceso.

NOTA

Para evitar que o farol de neblina traseiro seja desativado, o circuito do farol de neblina traseiro foi desenvolvido para ser desligado sempre que uma das seguintes operações for executada.

- **O interruptor do farol é colocado na posição "".**
- **O interruptor do farol é colocado na posição "AUTO" e os faróis desligam.**
- **O botão de ignição é desligado.**

Entretanto, isto não significa que o farol de neblina acenda quando o interruptor do farol estiver na posição "" ou o botão de ignição estiver na posição "ON" novamente. Então, se você quiser reacender o farol de neblina traseiro, gire o interruptor de farol de neblina para a posição "".

Alavanca de seta

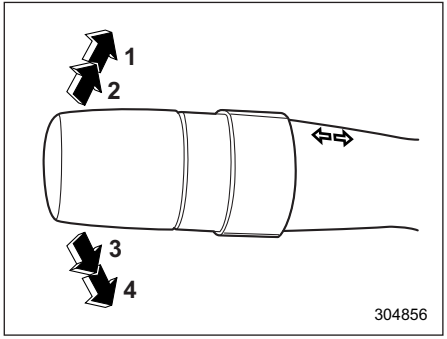

1) Virar à direita
2) Seta de mudança de faixa à direita
3) Seta de mudança de faixa à esquerda
4) Virar à esquerda

Se a alavanca não retornar após as curvas, retorne a alavanca para a posição neutra com a mão.

Para sinalizar uma mudança de faixa, pressione levemente a alavanca de seta no sentido horário ou anti-horário e segure-a durante a troca de faixa. As luzes indicadoras da seta piscarão na direção da curva ou mudança de faixa. A alavanca retornará automaticamente para a posição neutra quando você soltá-la.

NOTA

Para modelos com uma alavanca de seta no lado direito do volante, a direção de empurrar da alavanca de seta é a oposta do descrito aqui.

■ Trocador de faixa de um toque

Para piscar a seta e a luz indicadora de seta três vezes, empurre ligeiramente a alavanca de seta no sentido horário ou anti-horário e solte-a imediatamente.

NOTA

A configuração operacional/não operacional do trocador de faixa de um toque pode ser alterada por uma concessionária SUBARU. Recomendamos que você entre em contato com a concessionária SUBARU mais próxima para obter detalhes.

A configuração pode ser alterada operando o display do painel de instrumentos (LCD colorido). Para detalhes, consulte "Configuração do veículo" ☞3-40.

Limpador e lavador

⚠ ADVERTÊNCIA

Em clima congelante, não utilize o lavador do para-brisa até que o para-brisa esteja suficientemente aquecido pelo descongelador.

Caso contrário, o líquido do lavador pode congelar no para-brisa, bloqueando sua visão.

⚠ CUIDADO

- **Não opere o lavador continuamente por mais de 10 segundos, ou quando o tanque de fluido lavador estiver vazio. Isso pode causar superaquecimento do motor do lavador. Verifique o nível do fluido do lavador frequentemente, como no combustível.**
- **Não opere os limpadores quando o para-brisa ou a janela traseira estiverem secos. Isso pode riscar o vidro, danificar as borrachas da lâmina e causar falha no motor do limpador. Antes de operar o limpador em um para-brisa seco ou janela traseira, use sempre o lavador do para-brisa.**

- Em climas frios, certifique-se de que as borrachas não estejam congeladas no para-brisa ou na janela traseira antes de ligar os limpadores. A tentativa de operar o limpador com as palhetas congeladas no vidro da janela pode causar danos não apenas nas borrachas da palheta, mas também pode causar falha no motor do limpador. Se as borrachas da lâmina estiverem congeladas no vidro da janela, certifique-se de operar o descongelador do limpador de para-brisa (se equipado) ou o desembaçador do vidro traseiro antes de ligar o limpador.
- Se os limpadores pararem durante a operação devido a gelo ou alguma outra obstrução na janela, isso poderá causar falha no motor do limpador, mesmo se o interruptor do limpador estiver desligado. Se isso ocorrer, pare imediatamente o veículo em um lugar seguro, coloque o botão de ignição para a posição "OFF" e limpe o vidro da janela para permitir a operação adequada do limpador.
- Use água limpa se o líquido de lavagem do para-brisa não estiver disponível. Em áreas onde a água congela no inverno, utilize o Líquido de Lavagem de para-brisa da SUBARU ou o equivalente.

Consulte "Líquido de lavagem do para-brisa" ☞11-36.

Além disso, ao dirigir o veículo em temperaturas congelantes, utilize borrachas tipo lâmina que não congelam.

- Não limpe as borrachas com combustível ou solvente, como diluente ou benzina. Isso causará a deterioração das borrachas da lâmina.
- Quando o interruptor do limpador estiver na posição "AUTO", não toque no para-brisa próximo ao sensor de chuva por luz e não coloque um pano molhado no para-brisa próximo ao sensor de chuva por luz. Isso pode resultar em uma operação inesperada do limpador e causar ferimentos.
- Ao lavar o veículo, certifique-se de que o limpador esteja desligado. Caso contrário, os limpadores podem operar de forma inesperada e causar ferimentos.
- Ao ter seu veículo lavado em uma lavagem automática, certifique-se de que o limpador esteja desligado. Caso contrário, os limpadores podem ser danificados porque podem operar de forma inesperada e as escovas de lavagem de carros podem ficar emaranhadas ao redor deles.

NOTA

- O motor do limpador de para-brisa é protegido contra sobrecargas por um disjuntor. Se o motor operar continuamente sob uma carga inusitadamente pesada, o disjuntor pode desarmar temporariamente o motor. Se isso acontecer, estacione seu veículo em um local seguro, desligue o interruptor do limpador e aguarde aproximadamente 10 minutos. O disjuntor se reinicializará e os limpadores voltarão a operar normalmente.
- Limpe as borrachas das palhetas e o vidro das janelas periodicamente com uma solução de lavador para evitar estrias e remover acúmulos de sal ou filme de estrada. Opere o lavador do para-brisa por pelo menos 1 segundo para que a solução do lavador seja borrifada por todo o para-brisa ou janela traseira.
- Graxa, cera, insetos ou outros materiais no para-brisa ou na borracha da lâmina resultam em operação irregular do limpador e riscos no vidro. Se você não conseguir remover essas estrias após operar o lavador ou se a operação do limpador for espasmódica, limpe a superfície externa do para-brisa ou janela traseira e as borrachas da lâmina utilizando uma esponja ou pano macio com detergente neutro ou limpador abrasivo.

– CONTINUAÇÃO –

Após a limpeza, lave o vidro da janela e as borrachas com água limpa. O vidro está limpo se não formar gotas quando enxaguar com água.

● Se você não conseguir eliminar as estrias mesmo depois de seguir este procedimento, substitua as borrachas por novas. Para instruções de substituição, consulte "Substituição das lâminas do limpador" ☞11-37.

● Se os limpadores não funcionarem nas seguintes condições, coloque o interruptor do limpador na posição "Alta velocidade".

– O interruptor dos limpadores está na posição "AUTO", no entanto, não funcionam quando chove.

– O interruptor dos limpadores está na posição "Baixa velocidade", mas não funcionam.

Quando qualquer uma dessas coisas acontece, mande inspecionar o seu veículo pela sua concessionária SUBARU o mais rapidamente possível.

NOTA

● Quando o interruptor do limpador estiver na posição "AUTO" enquanto o botão de ignição estiver na posição "ON", os limpadores funcionarão uma vez. Isso indica que o interruptor do limpador está na posição "AUTO".

● Quando o interruptor do limpador estiver na posição "AUTO", as seguintes situações podem ocorrer.

– Os limpadores podem operar se o sensor de chuva por luz ou o para-brisa for vibrado ou objetos como insetos, sujeira, lama, etc. estiverem cobrindo-os. Desligue o limpador a menos que esteja chovendo ou nevando.

– Os limpadores não funcionam se o sensor de chuva por luz não detectar chuva ou neve. Se necessário, empurre a alavanca de controle do limpador para a posição de baixa velocidade ou alta velocidade.

– Os limpadores podem não funcionar corretamente se o sensor de chuva por luz não detectar a quantidade de gotas de chuva por causa do revestimento repelente de água no para-brisa, ou sujeira ou gelo na metade superior do para-brisa.

– O sensor de chuva por luz pode estar com defeito se a operação intermitente do limpador não variar dependendo da quantidade de chuva. Se necessário, coloque o interruptor do limpador em qualquer posição, exceto na posição "AUTO". Recomendamos que você entre em contato com sua concessionária SUBARU e tenha o sistema seja inspecionado o mais rápido possível.

– Os limpadores param a operação se a temperatura ambiente diminuir para −15°C (5°F) ou menos. Os limpadores retomam a operação quando a temperatura ambiente aumentar para -10°C (14°F) ou mais. Se você precisar operar os limpadores abaixo de -15°C (5°F), empurre a alavanca de controle do limpador para a posição de baixa velocidade ou alta velocidade.

– Os limpadores podem não funcionar se a temperatura ao redor do sensor de luz da chuva for maior que 80°C (176°F), pois o sistema não detecta a quantidade de gotas de chuva sob essas temperaturas.

● Este sistema também é equipado com a função de limpador intermitente conectado à velocidade do veículo. Quando o veículo para, o intervalo de operação do limpador se tornará mais longo em comparação ao tempo de direção.

● Este sistema pode funcionar mal em um local com fortes ondas de rádio ou ruído.

■ Interruptores do limpador e do lavador do para-brisa

O limpador funciona somente quando o botão de ignição está na posição “ON”.

▼ **Limpadores de para-brisa**

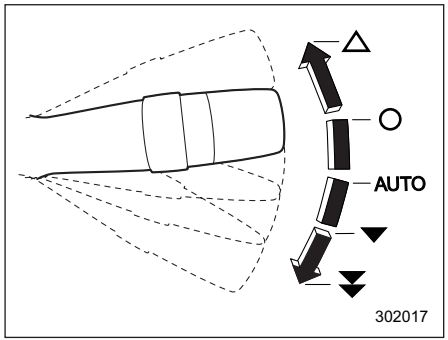

Exceto os modelos da Austrália

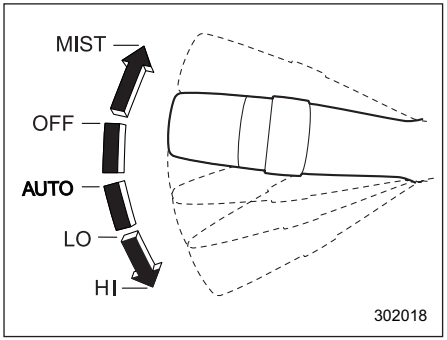

Modelos da Austrália

△/ MIST: Névoa (para uma única limpeza)
O/ OFF: DESLIGADA
AUTO/ AUTO: Operação automática
▼/ LO: Baixa velocidade
▼▼/ HI: Alta velocidade

Para ligar os limpadores, empurre a alavanca de controle do limpador para baixo. Com o interruptor do limpador na posição “AUTO”, os limpadores operam automaticamente quando o sensor de luz da chuva detecta chuva caindo. O tempo do limpador é ajustado automaticamente dependendo da quantidade de chuva.

Para desligar os limpadores, retorne a alavanca para a posição “O”/“OFF”.

Para uma única passada dos limpadores, empurre a alavanca para cima. Os limpadores funcionam até você soltar a alavanca.

NOTA

O modo de ajuste automático da temporização do limpador pode ser alterado do modo de detecção de chuva para o modo conectado à velocidade do veículo. A configuração pode ser alterada por uma concessionária SUBARU. Para mais detalhes, recomendamos que você entre em contato com uma concessionária SUBARU.

▽ **Sensor de chuva por luz**

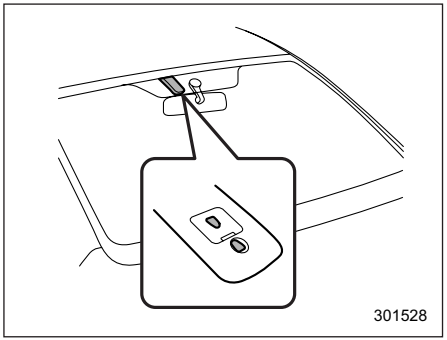

O sensor de chuva por luz está localizado no vidro do para-brisa.

– CONTINUAÇÃO –

▽ **Controle de sensibilidade do sensor**

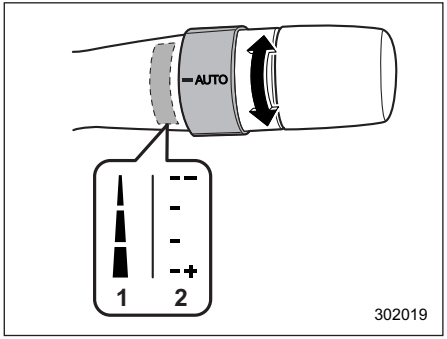

1) Exceto os modelos da Austrália
2) Modelos da Austrália

Gire o mostrador para ajustar a sensibilidade do sensor de chuva por luz para o controle do limpador. Gire o mostrador para baixo para aumentar a sensibilidade. Gire o mostrador para cima para diminuir a sensibilidade.

▼ **Lavador de para-brisa**

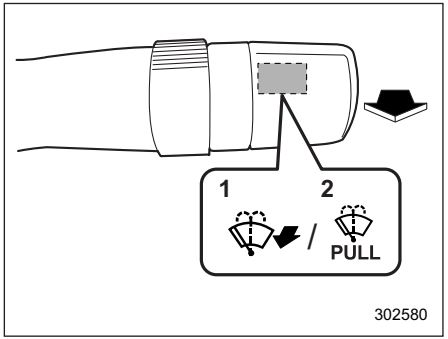

1) Exceto os modelos da Austrália
2) Modelos da Austrália

Para lavar o para-brisa, puxe a alavanca de controle do limpador em sua direção. O líquido do lavador espirra até soltar a alavanca. Os limpadores operam enquanto você puxa a alavanca.

NOTA

Se o seu veículo estiver equipado com um lavador de faróis, puxar a alavanca de controle do limpador por mais de 1 segundo também faz com que o lavador de faróis funcione quando o interruptor do farol estiver na posição "≡D". Para mais detalhes, consulte "Lavador de faróis" ☞3-82.

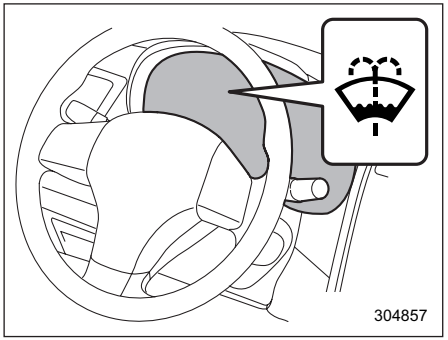

Luz de advertência do fluido do lavador do para-brisa

NOTA

A luz acende quando o nível do líquido do lavador no tanque cair para o limite inferior. Se a luz de advertência acender, encha o tanque com fluido. Para o procedimento de reabastecimento, consulte "Líquido de lavagem do para-brisa" ☞11-35.

■ Interruptor do limpador e lavador da janela traseira

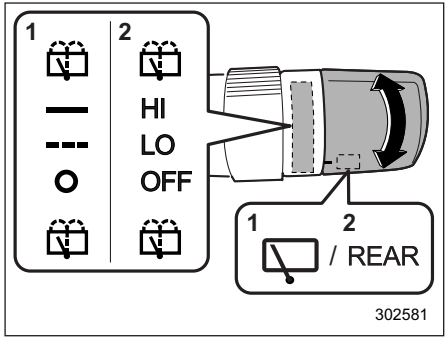

1) Exceto os modelos da Austrália
2) Modelos da Austrália
: Lavador (acompanhado de operação do limpador)
▬/ HI: Contínuo
▬ ▬/ LO: Intermitente
O/ OFF: DESLIGADA
: Lavador (acompanhado de operação do limpador)

▼ Limpador traseiro

Para ligar o limpador traseiro, gire o botão para cima.

Para desligar o limpador, retorne o botão para a posição "O"/"OFF".

Com o interruptor virado para a posição " ▬ ▬"/"LO", o limpador traseiro funcionará intermitentemente em intervalos correspondentes à velocidade do veículo. Nesta posição, quando você mover a alavanca de câmbio para a posição "R" (reverso), o limpador traseiro alterará para operação contínua. Quando você mover a alavanca de câmbio da posição "R" (ré) para outra posição, o limpador traseiro retornará à operação intermitente.

Limpador traseiro conectado à marcha à ré:

Mesmo que o interruptor do limpador traseiro esteja na posição "O"/"OFF", se o limpador do para-brisa dianteiro estiver operando continuamente, o limpador funcionará intermitentemente quando você mover a alavanca de câmbio para a posição "R" (ré).

O ajuste de fábrica (configuração padrão) do limpador traseiro conectado à marcha à ré está "operacional".

Esta configuração pode ser alterada por uma concessionária SUBARU. Recomendamos que você consulte sua concessionária SUBARU para detalhes.

⚠ CUIDADO

Não fixe nada que perturbe a operação do limpador traseiro na tampa do porta-malas. Isso pode danificar o limpador traseiro quando ele estiver funcionando.

▼ Lavador

Para lavar a janela traseira enquanto o limpador traseiro estiver em operação, gire o botão para cima para a posição "". O líquido do lavador espirra até soltar o botão.

Para lavar a janela traseira quando o limpador traseiro não estiver em uso, gire o botão para baixo para a posição "". O líquido do lavador pulveriza e o limpador funciona até que você solte o botão.

Lavador de farol (se equipado)

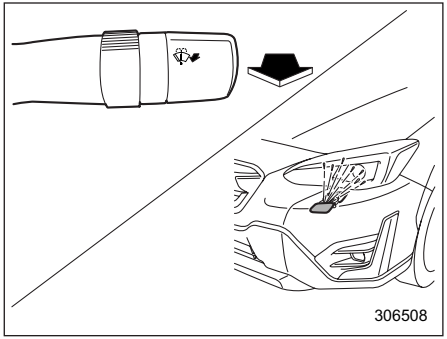

Se você puxar a alavanca de controle do limpador na sua direção e segurá-la por mais de 1 segundo com o botão de ignição na posição “ON”, o lavador de faróis funcionará junto com o lavador do para-brisa nas seguintes condições.

- Quando o interruptor de luz estiver na posição “≣D” (exceto nos modelos da Austrália).
- Quando o interruptor de luz estiver na posição “≣D” (modelos da Austrália).
- Quando o interruptor de luz está na posição “AUTO” e os faróis acendem automaticamente.

O lavador de para-brisa para de pulverizar o líquido de lavagem assim que você soltar a alavanca de controle do limpador. O lavador de faróis borrifa o líquido lavador por aproximadamente 1 segundo e depois para automaticamente.

⚠ CUIDADO

Não opere a lavador se o tanque de líquido do lavador estiver vazio. Isso pode causar superaquecimento do motor do lavador. Verifique o nível do fluido do lavador com frequência, como em paradas de combustível.

NOTA

Quando a área ao redor da tampa do bico do lavador do farol estiver congelada, remova o gelo antes de utilizá-lo.

Espelhos

Sempre verifique se os espelhos internos e externos estão ajustados corretamente antes de começar a dirigir.

■ Espelho interno

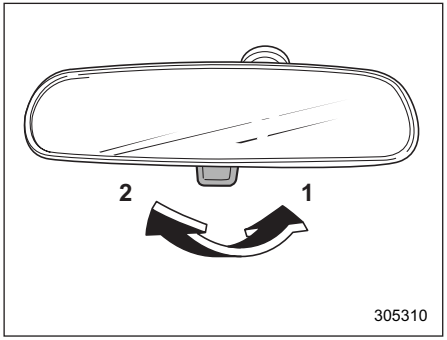

1) Posição normal
2) Posição antirreflexo

Empurre a aba no espelho para uso normal. Para reduzir o brilho dos faróis do veículo atrás de você, puxe a aba para a posição antirreflexo.

■ Espelho de escurecimento automático (se equipado)

⚠ ADVERTÊNCIA

Para garantir a segurança, ajuste sempre os espelhos e opere o interruptor antes de dirigir o veículo. Realize a operação de desligamento automático somente quando necessário. Caso contrário, um acidente inesperado pode ocorrer.

⚠ CUIDADO

- **Ao limpar o espelho, utilize uma toalha de papel ou material semelhante umedecido com limpador de vidro. Não borrife o limpador de vidro diretamente no espelho, pois isso pode fazer com que o limpador líquido entre na caixa do espelho e danifique o espelho.**
- **Os sensores que detectam o brilho estão localizados na frente e atrás do espelho. Não prenda nenhum objeto, como um adesivo, nas áreas do sensor nem coloque nenhum objeto sobre o espelho.**

▼ Como utilizar o espelho de escurecimento automático

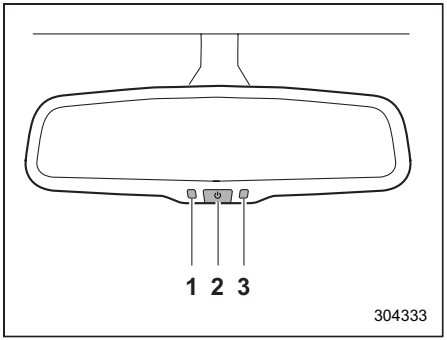

1) Indicador de LED
2) Interruptor com escurecimento automático on/off
3) Sensor

1. Mova o corpo principal do espelho com escurecimento automático e ajuste a posição para que você possa ver a direção traseira o suficiente.

2. Pressione o botão de liga/desliga de escurecimento automático para ativar ou desativar a função de escurecimento automático. Quando a função de escurecimento automático estiver ativada, o indicador LED acenderá.

NOTA

- **Os sensores estão localizados na frente e atrás do espelho.**
- **Mesmo com o espelho no modo de escurecimento automático, a superfície do espelho fica brilhante se a alavanca de câmbio for deslocada para a posição "R". Isso é para garantir uma boa visibilidade traseira durante a reversão.**

■ Espelhos externos

▼ Espelho convexo

⚠ ADVERTÊNCIA

Os objetos parecem menores em um espelho convexo e mais distantes do que quando vistos em um espelho plano. Não utilize o espelho convexo para avaliar a distância dos veículos atrás de você ao mudar de faixa. Utilize o espelho interno (ou olhe para trás) para determinar o tamanho real e a distância dos objetos que você vê no espelho convexo.

– CONTINUAÇÃO –

▼ **Interruptor do espelho de controle remoto**

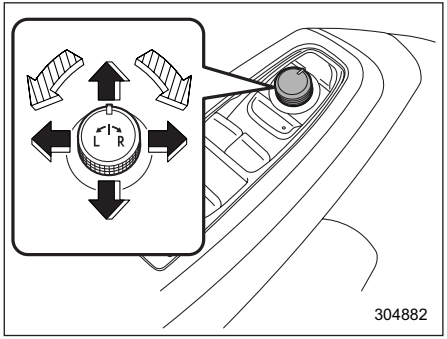

: Selecione o lado para ajustar
: Controle de direção

Os espelhos de controle remoto operam somente quando o botão de ignição está na posição “ON” ou “ACC”.

1. Gire o interruptor de controle para o lado que você deseja ajustar. " L" é para o espelho esquerdo, "R" é para o espelho direito.

2. Mova o interruptor de controle na direção para a qual você deseja mover o espelho.

3. Retorne o interruptor de controle para a posição neutra para evitar operação não intencional.

Os espelhos também podem ser ajustados manualmente.

NOTA

Para modelos com função de memória:

- **O espelho externo pode ser ajustado por aproximadamente 45 segundos após o cumprimento das seguintes condições.**
  - **– O botão de ignição é colocado para a posição “OFF”.**
  - **– A porta é destravada utilizando a chave de acesso.**
- **O ângulo do espelho externo pode ser registrado com o botão “1”, “2” ou cada uma das chaves.**

Para detalhes, consulte “Função de memória (banco do motorista - se equipado)” ☞1-6.

▽ **Recurso de inclinação em ré (se equipado)**

Ao recuar o veículo, os espelhos retrovisores externos direito e/ou esquerdo virarão para baixo automaticamente para proporcionar melhor visibilidade traseira.

1. Coloque o botão de ignição para a posição “ON”.

2. Mova a alavanca de câmbio para a posição “R”.

3. A superfície do espelho externo mover-se-á para baixo.

A superfície do espelho externo deverá retornar à sua posição original quando as seguintes condições forem atendidas.

- Aproximadamente nove segundos após a alavanca de câmbio ser movida para qualquer posição diferente de R (Ré).
- O botão de ignição é colocado para a posição “OFF”.
- O veículo está funcionando.

NOTA

- **O ângulo de inclinação invertido do espelho pode ser registrado com o botão “1”, “2” ou cada uma das chaves. Para detalhes, consulte “Função de memória (banco do motorista - se equipado)” ☞1-6.**
- **A configuração operacional/não operacional pode ser alterada operando o display do painel de instrumentos (LCD colorido). Para detalhes, consulte “Configurações de função” ☞34.**
- **A configuração de fábrica (configuração padrão) para esta função é definida como espelho lateral dianteiro do passageiro. A configuração do espelho lateral direito e esquerdo/operação do espelho lateral dianteiro do passageiro pode ser alterada pela concessionária SUBARU. Entre em contato sua concessionária SUBARU para detalhes.**

⚠ CUIDADO

Pressione o pedal do freio durante o ajuste do ângulo de inclinação invertido do espelho.

Para ajustar o ângulo de inclinação invertido do espelho, ajuste o espelho externo utilizando o interruptor do espelho do controle remoto enquanto a inclinação invertida opera. Para obter detalhes sobre como ajustar o ângulo do espelho externo, consulte "Interruptor de espelho do controle remoto" ☞3-84.

Função de memória:

O ângulo de inclinação invertido do espelho pode ser registrado. Registre a posição com o botão "1", "2" ou cada uma das chaves de acesso e recupere a posição.

Para detalhes sobre o registro ou recuperação de uma posição, consulte "Função de memória (banco do motorista - se equipado)" ☞1-6.

NOTA

Se o banco for movido para frente ou para trás em 30 mm (1,18 pol.) ou mais, a inclinação invertida será movida para a posição padrão de fábrica ou para a última posição mantida.

Mantenha a última função de posição:

O ângulo de inclinação invertido do espelho pode ser ajustado para o último ângulo ajustado.

A função de última posição de espera opera quando as seguintes condições são atendidas.

- A função de memória não é utilizada.
- O banco é movido para frente ou para trás 30 mm (1,18 pol.) ou mais.

NOTA

- **A configuração de fábrica (configuração padrão) para esta função é definida como "não-operacional". Esta configuração pode ser alterada para "operacional" nas concessionárias SUBARU. Para mais detalhes, entre em contato com uma concessionária SUBARU.**
- **Se a última configuração da função de posição for "não-operacional", a inclinação invertida será movida para a posição padrão de fábrica.**

▼ Interruptor do espelho dobrável automático

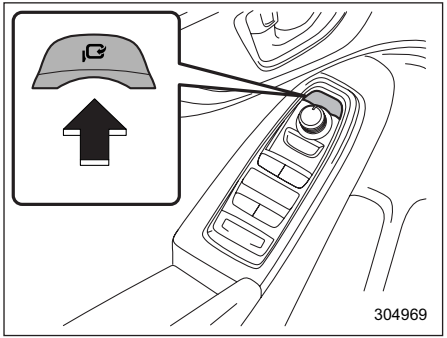

O interruptor do espelho de dobragem automática funciona apenas quando o botão de ignição está na posição "ON" ou "ACC".

Para dobrar os espelhos externos, pressione o interruptor do espelho com dobragem automática. Para desdobrar os espelhos, pressione o botão novamente.

NOTA

- **Se os espelhos externos foram operados (dobrados ou desdobrados) manualmente, quando você mudar o botão de ignição da posição "OFF" para a posição "ACC" ou "ON", os espelhos externos podem ser ajustados automaticamente dependendo do status do interruptor do espelho de dobragem automática.**
- **Se os espelhos externos foram dobrados manualmente ligeiramente para a frente da posição normal desdobrada, quando você mudar o botão de ignição da posição "OFF" para a posição "ACC" ou "ON", os espelhos externos podem se inclinar automaticamente para frente, dependendo sobre o estado do interruptor do espelho de dobragem automática. Quando isso acontecer, pressione o interruptor do espelho com dobragem automática. Com isso, os espelhos externos que foram dobrados para a posição mais avançada se estenderão até a posição desdobrada regularmente e, em seguida, dobrarão para trás da maneira usual. Para desdobrar os espelhos externos, pressione o botão novamente.**

– CONTINUAÇÃO –

● Quando você dobra os espelhos externos manualmente, os espelhos podem não se desdobrar quando o interruptor é pressionado, mesmo que o som de operação do motor seja ouvido. Quando isso acontecer, opere o interruptor do espelho retrovisor novamente.

● Quando você desdobra os espelhos externos manualmente, os espelhos podem se tornar instáveis. Certifique-se de desdobrar os espelhos por operação do interruptor. Se os espelhos externos ainda estiverem bambos, dobre novamente os espelhos e, em seguida, desdobre-os por meio da operação do interruptor novamente.

● Quando a temperatura está baixa, os espelhos externos podem parar durante a operação. Pressione o interruptor novamente. Quando os espelhos externos não funcionarem operando o interruptor, mova os espelhos externos várias vezes manualmente. Isso possibilita operá-los por operação do interruptor.

● Quando você opera o interruptor do espelho dobrável automático continuamente, ele pode não funcionar. Este não é um mau funcionamento. Opere depois de esperar por um curto período de tempo.

● Os espelhos externos podem ser operados (dobrados ou desdobrados) manualmente por aproximadamente 45 segundos após o cumprimento das seguintes condições.

– O botão de ignição é colocado para a posição "OFF".

– A porta é destravada utilizando a chave de acesso.

▽ Função de espelhos de porta dobráveis automáticos

Os espelhos são dobrados automaticamente quando o interruptor do retrovisor está na posição de abertura do espelho, o botão de ignição é desligado e as portas são travadas.

Os espelhos são desdobrados automaticamente quando o interruptor do retrovisor está na posição de abertura do espelho, o botão de ignição é desligado e as portas são destravadas.

NOTA

● A função do espelhos retrovisores elétricos com dobragem não funciona quando o interruptor do espelho retrovisor está na posição de desdobramento do espelho.

● A configuração da função de espelhos retrovisores dobráveis elétricos pode ser alterada operando o display do painel de instrumentos (LCD colorido). Para detalhes, consulte "Configurações de função" ☞34. A configuração também poderá ser alterada por uma concessionária SUBARU. Recomendamos que você entre em contato com a sua concessionária SUBARU para detalhes.

Desembaçador e descongelador

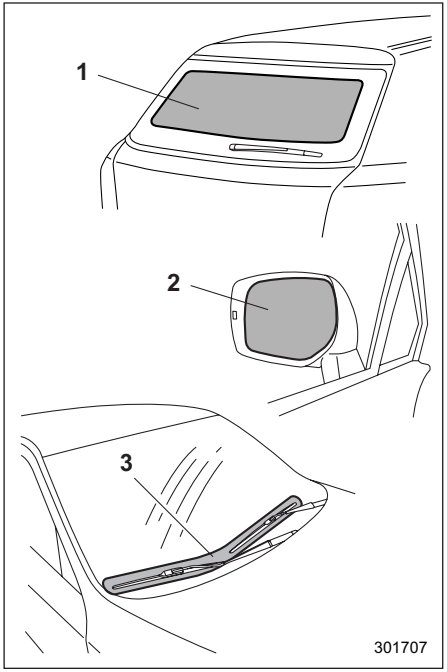

1) Desembaçador da janela traseira
2) Desembaçador espelho externo (se equipado)
3) Descongelador do limpador de para-brisa (se equipado)

O veículo está equipado com um desembaçador do vidro traseiro. Alguns modelos também são equipados com um desembaçador de espelho externo e/ou um descongelador do limpador de para-brisa. O sistema de desembaçador e descongelador é ativado somente quando o botão de ignição está na posição “ON”.

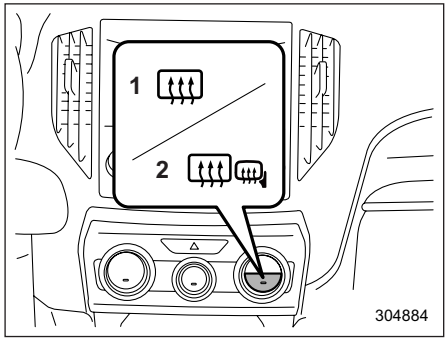

1) Modelos sem desembaçador de espelho externo
2) Modelos com desembaçador de espelho externo

Para ativar o sistema de desembaçador e descongelador, pressione o interruptor de controle que está localizado no painel de controle climático. O desembaçador do vidro traseiro, o desembaçador do espelho externo e o descongelador do limpador de para-brisa são ativados simultaneamente. A luz indicadora no interruptor de controle acende enquanto o sistema de desembaçador e descongelador é ativado.

Para desligá-los, pressione o interruptor de controle novamente. Eles também desligam quando o botão de ignição é colocado para a posição “ACC” ou “OFF”.

O desembaçador e o sistema de degelo serão desligados automaticamente após aproximadamente 15 minutos. Se a janela traseira e os espelhos externos tiverem sido removidos e as borrachas das palhetas do para-brisa tiverem sido completamente cortadas antes disso, pressione o interruptor de controle para desligá-las. Se o descongelamento, desembaçamento ou degelo não estiverem completos, você deve pressionar o interruptor de controle para ligá-los novamente.

Para modelos com o sistema de controle climático automático, é possível que o sistema de desembaçador e descongelador seja configurado para o modo de operação contínua por uma concessionária SUBARU. Recomendamos que você consulte sua concessionária SUBARU para detalhes. Além disso, é possível configurar o sistema de desembaçador e degelo para o modo de operação contínua. Para detalhes, consulte “Configuração do veículo” ☞3-40.

⚠ CUIDADO

- **Para evitar que a bateria auxiliar de 12 V seja descarregada, não opere o desembaçador e o sistema de degelo continuamente por mais tempo do que o necessário.**
- **Não utilize instrumentos afiados ou limpador de janelas contendo abrasivos para limpar a superfície interna da janela traseira. Eles podem danificar os condutores impressos na janela.**

NOTA

- **Ligue o descongelador e o sistema de degelo se os limpadores estiverem congelados no para-brisa.**
- **Se o para-brisa estiver coberto de neve, remova a neve para que o dispositivo de limpeza do limpador de para-brisa funcione de maneira eficaz.**
- **Enquanto o descongelador e o sistema de degelo estiverem no modo de operação contínua:**
  - **Se a velocidade do veículo permanecer a 15 km/h (9 mph) ou mais baixa por 15 minutos, o descongelador do limpador de para-brisa para de funcionar. Entretanto, o desembaçador do vidro traseiro e o desembaçador do espelho externo mantêm o funcionamento contínuo.**
  - **Se a tensão da bateria auxiliar de 12 V cair abaixo do nível permitido, o sistema de descongelamento e descongelamento para de funcionar.**

Volante inclinado/telescópico

⚠ ADVERTÊNCIA

- **Não ajuste a inclinação do volante/posição telescópica durante a direção. Isso pode causar perda de controle do veículo e resultar em ferimentos pessoais.**
- **Se a alavanca não puder ser levantada para a posição fixa, ajuste o volante novamente. É perigoso dirigir sem travar o volante. Isso pode causar perda de controle do veículo e resultar em ferimentos pessoais.**

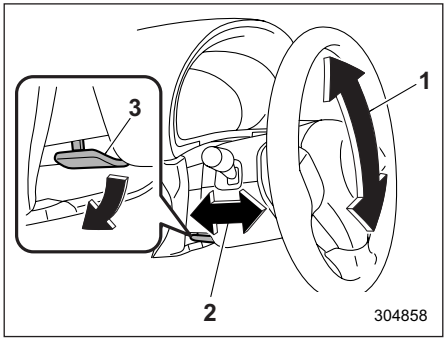

1) Ajuste de inclinação
2) Ajuste telescópico
3) Alavanca de travamento de inclinação/telescópica

1. Ajuste a posição do banco. Consulte “Bancos dianteiros” ☞1-5.

2. Puxe a alavanca de travamento de inclinação/telescópica para baixo.

3. Mova o volante para o nível desejado.

4. Puxe a alavanca para cima para travar o volante no lugar.

5. Certifique-se de que o volante esteja bem travado movendo-o para cima e para baixo e para frente e para trás.

Sistema de aquecimento do volante (se equipado)

O Sistema de aquecimento do volante aquece o volante a uma temperatura constante.

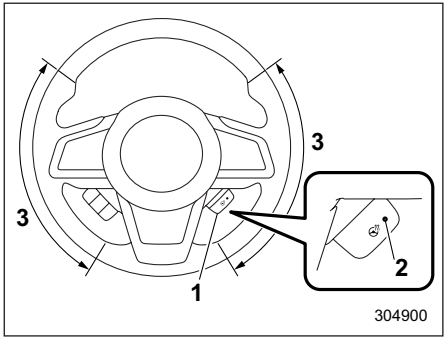

1) Interruptor de volante aquecido
2) Luz indicadora
3) Área aquecida

Para ligar o Sistema de aquecimento do volante, puxe o interruptor do volante aquecido quando o botão de ignição estiver na posição “ON” ou “ACC”. Em seguida, o volante será aquecido e a luz indicadora no interruptor acenderá. Para desligar o Sistema de aquecimento do volante, puxe o interruptor novamente. Em seguida, a luz indicadora será desligada.

⚠ CUIDADO

- **Utilize o Sistema de aquecimento do volante com o sistema e-BOXER em funcionamento. Caso contrário, a tensão da bateria auxiliar de 12 V pode cair abaixo do nível permitido e pode não ser possível iniciar o sistema e-BOXER.**
- **Existe a possibilidade de pessoas com pele delicada sofrerem queimaduras leves, mesmo em baixas temperaturas, se usarem o volante aquecido por um longo período de tempo. Ao usar o volante aquecido, certifique-se sempre de avisar as pessoas envolvidas.**
- **Não cubra o volante aquecido com um objeto, como uma cobertura para volante. Isso pode causar o superaquecimento do volante aquecido.**

NOTA

- **Se a temperatura da superfície do volante for de aproximadamente 40°C (104°F) ou mais quando o interruptor for ligado, a luz indicadora acenderá, mas o sistema não aquecerá o volante.**
- **O Sistema de aquecimento do volante será desligado automaticamente cerca de 30 minutos depois que o sistema for ligado.**

Buzina

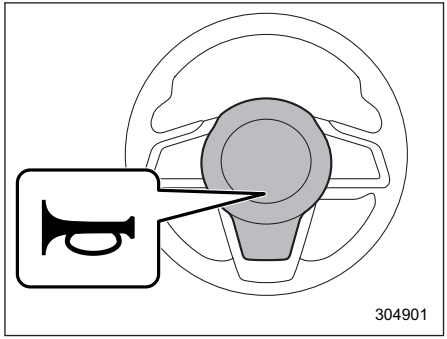

Para soar a buzina, aperte o centro da buzina.

Controle do ventilador 4-2
Ventiladores centrais e laterais 4-2
Painel de controle climático 4-2
Tipo A 4-3
Tipo B 4-4
Operação de controle climático automático 4-5
Sensores 4-5
Operação de controle climático manual 4-6
Seleção do modo de fluxo de ar 4-6
Modo MAX A/C 4-7
Controle de temperatura 4-7
Controle da velocidade do ventilador 4-8
Controle do ar condicionado 4-8
Seleção de entrada de ar 4-8
Para desligar o sistema de controle climático 4-8
Descongelamento 4-9
Dicas de operação para aquecedor e ar condicionado 4-9
Limpeza das grades de ventilação 4-9
Resfriamento eficiente após estacionar sob luz solar direta 4-10
Circulação de óleo lubrificante no circuito de arrefecimento 4-10
Verificação do sistema de ar condicionado antes do verão 4-10
Resfriamento e desumidificação em condições climáticas de alta umidade e baixa temperatura 4-10
Desligamento do compressor do ar condicionado quando o sistema e-BOXER estiver muito carregado 4-10
Líquido de arrefecimento para o seu sistema de controle climático 4-10
Sistema de filtragem de ar 4-11
Substituindo um filtro de ar da cabine 4-11

Controle do ventilador

■ Ventiladores centrais e laterais

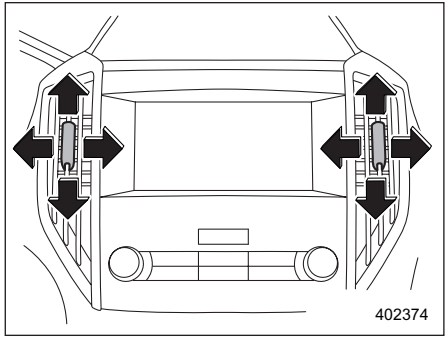

Ventiladores centrais

Para ajustar a direção do fluxo de ar, mova a aba. Para fechar o ventilador, mova a aba totalmente para baixo.

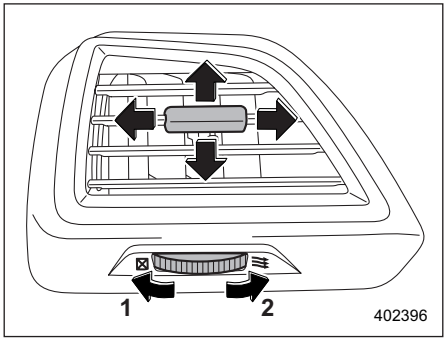

Ventiladores laterais
1) Fechar
2) Abrir

Para ajustar a direção do fluxo, mova a aba.

Painel de controle climático

⚠ ADVERTÊNCIA

- **A função de resfriamento opera somente quando o sistema e-BOXER está em funcionamento.**
- **Não deixe crianças ou adultos que normalmente precisariam de ajuda de outras pessoas sozinhas em seu veículo. Animais domésticos também não devem ser deixados sozinhos. Em dias quentes e ensolarados, a temperatura em um veículo fechado pode rapidamente tornar-se alta o suficiente para causar ferimentos graves ou possivelmente fatais a pessoas ou animais.**

■ Tipo A

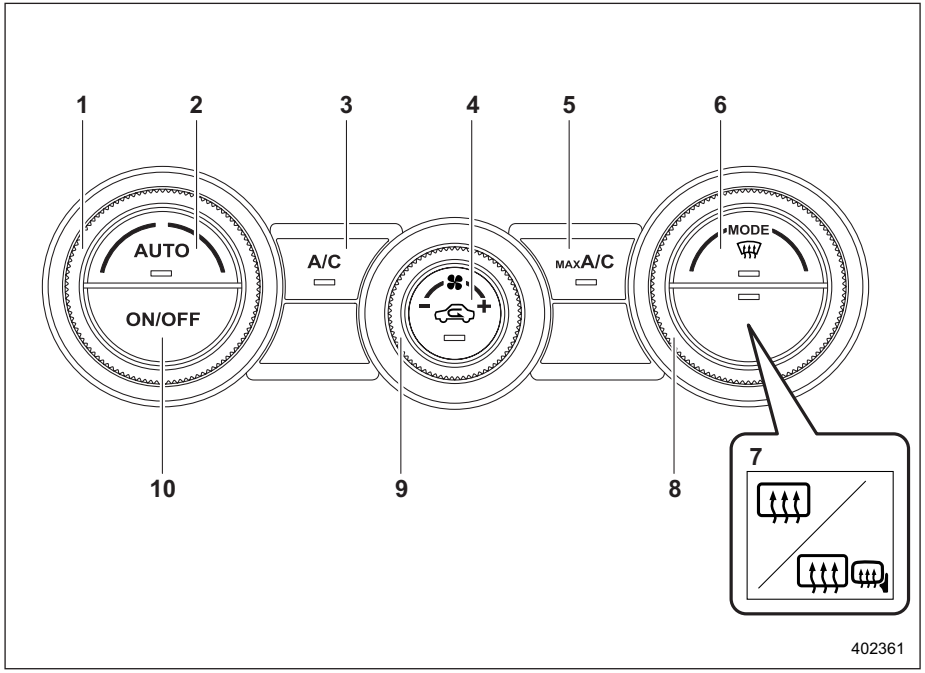

1) Seletor de controle de temperatura (Consulte “Operação de controle climático automático” ☞4-5 e/ou “Controle de temperatura” ☞4-7.)
2) Botão AUTO (Consulte “Operação de controle climático automático” ☞4-5.)
3) Botão de ar condicionado (Consulte “Controle do ar condicionado” ☞4-8.)
4) Botão de seleção de entrada de ar (Consulte “Seleção de entrada de ar” ☞4-8.)
5) Botão “A/C MÁX.” (Consulte “Modo A/C Máx.” ☞4-7.)
6) Botão descongelador (Consulte “Descongelamento” ☞4-9.)
7) Botão do desembaçador do vidro traseiro e botão do desembaçador do espelho externo (se equipado) (Consulte “Desembaçador e descongelador” ☞3-86.)
8) Seletor de modo de fluxo de ar (Consulte “Seleção do modo de fluxo de ar” ☞4-6.)
9) Seletor de controle de velocidade do ventilador (Consulte “Controle de velocidade do ventilador” ☞4-8.)
10) Botão de LIGA/DESLIGA (Consulte “Operação de controle climático automático” ☞4-5.)

NOTA

- **A ilustração à esquerda é um exemplo típico dos modelos com volante à esquerda. Nos modelos com volante à direita, os locais de alguns botões/seletores são diferentes dos exibidos na ilustração.**
- **O tela do controle climático é exibida no display multifuncional (LCD colorido). Consulte “Tela de controle climático” ☞3-44.**

– CONTINUAÇÃO –

■ Tipo B

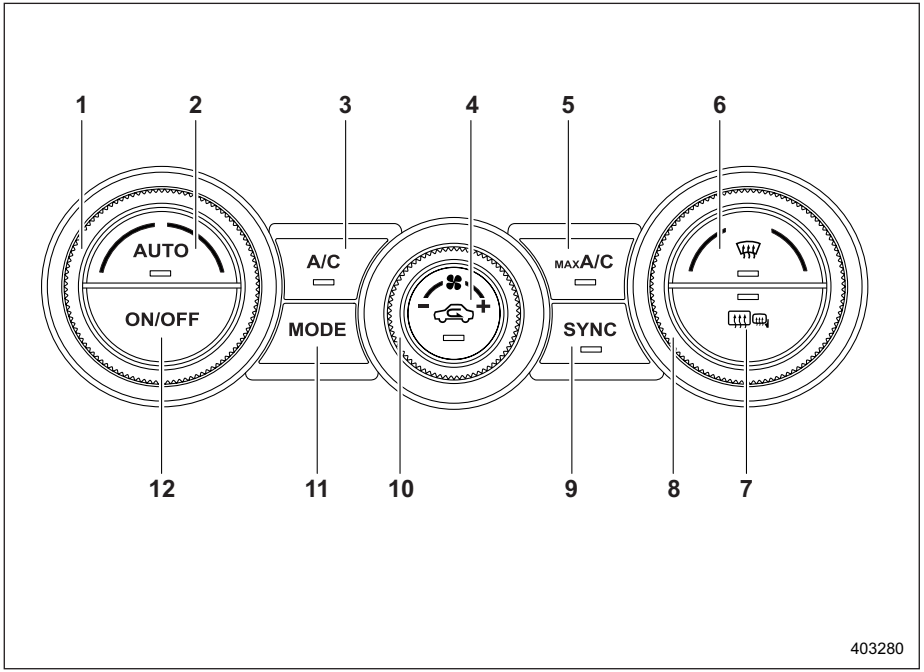

1) Seletor de controle de temperatura (lado esquerdo) (Consulte “Operação de controle climático automático” ☞4-5 e/ou “Controle de temperatura” ☞4-7.)
2) Botão AUTO (Consulte “Operação de controle climático automático” ☞4-5.)
3) Botão de ar condicionado (Consulte “Controle do ar condicionado” ☞4-8.)
4) Botão de seleção de entrada de ar (Consulte “Seleção de entrada de ar” ☞4-8.)
5) Botão “A/C MÁX.” (Consulte “Modo A/C Máx.” ☞4-7.)
6) Botão descongelador (Consulte “Descongelamento” ☞4-9.)
7) Botão do desembaçador do vidro traseiro e botão do desembaçador do espelho externo (se equipado) (Consulte “Desembaçador e descongelador” ☞3-86.)
8) Seletor de controle de temperatura (lado direito) (Consulte “Controle de temperatura” ☞4-7.)
9) Botão SYNC (Consulte “Modo SYNC (tipo B)” ☞4-7.)
10) Seletor de controle de velocidade do ventilador (Consulte “Controle de velocidade do ventilador” ☞4-8.)
11) Botão de seleção de modo de fluxo de ar (Consulte “Seleção do modo de fluxo de ar” ☞4-6.)
12) Botão de LIGA/DESLIGA (Consulte “Operação de controle climático automático” ☞4-5.)

NOTA

● A ilustração à esquerda é um exemplo típico dos modelos com volante à esquerda. Nos modelos com volante à direita, os locais de alguns botões/seletores são diferentes dos exibidos na ilustração.

● O tela do controle climático é exibida no display multifuncional (LCD colorido). Consulte “Tela de controle climático” ☞3-44.

Operação de controle climático automático

Quando este modo é selecionado, a operação da velocidade do ventilador, a distribuição do fluxo de ar, o controle da entrada de ar e o compressor do condicionador de ar são controlados automaticamente. Para ativar este modo, realize o seguinte.

NOTA

- **Opere o sistema de controle climático automático quando o sistema e-BOXER estiver funcionando.**
- **Mesmo quando o resfriamento não é necessário, o compressor do ar condicionado será ligado automaticamente se a temperatura estiver definida muito abaixo da temperatura atual do ar de saída. Mesmo neste caso, a luz indicadora "A/C" no painel de controle acende.**
- **O ar condicionado pode não operar nos seguintes casos:**
  - **Quando a temperatura da cabine estiver baixa.**
  - **Quando a temperatura ambiente cair para próximo a 0ºC (32ºF)**
- **A faixa de temperatura controlável pode variar dependendo das especificações regionais do veículo.**

1. Pressione o botão AUTO. A luz indicadora "FULL AUTO" no visor multifuncional (LCD colorido) acende.
2. Ajuste a temperatura de preferência utilizando o botão de controle de temperatura.

NOTA

Se você operar qualquer um dos botões no painel de controle que não seja o botão de LIGA/DESLIGA, o botão de desembaçador do vidro traseiro, o botão SYNC (se equipado) e o(s) seletor(es) de controle de temperatura durante a operação do modo FULL AUTO, a luz indicadora "FULL" no painel de controle será desligada e a luz indicadora "AUTO" permanecerá acesa. Você pode então controlar o sistema manualmente conforme desejado utilizando o botão que você operou. Para alterar o sistema de volta ao modo "FULL AUTO", pressione o botão "AUTO".

Para desligar o sistema de controle climático, pressione o botão de LIGA/DESLIGA (ON/OFF). O estado da seleção da entrada de ar será alterado como segue, dependendo da configuração quando o sistema de controle climático for desligado.

- Quando a seleção da entrada de ar estiver no modo "AUTO", o modo será configurado para entrada de ar externo.
- Quando a seleção da entrada de ar estiver no modo "MANUAL", o modo anterior ao desligamento do sistema de controle climático será mantido.

■ Sensores

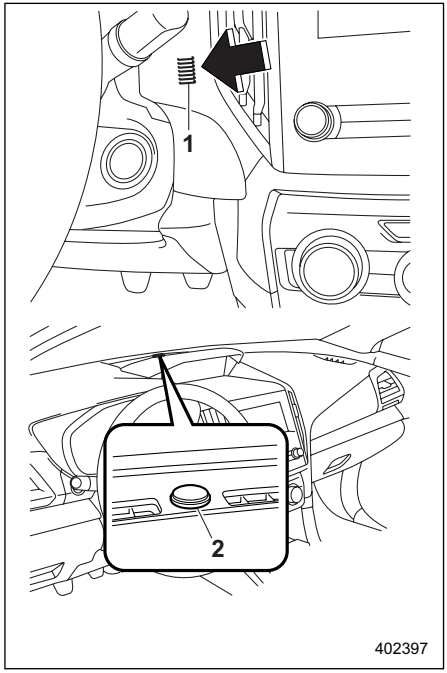

1) Sensor de temperatura de ar interno
2) Sensor solar

O sistema de controle climático automático utiliza vários sensores. Esses sensores são delicados.

– CONTINUAÇÃO –

Se eles não forem tratados adequadamente e forem danificados, o sistema pode não conseguir controlar corretamente a temperatura interna. Para evitar danificar os sensores, observe as seguintes precauções.

- Não submeta os sensores a impactos.
- Mantenha água longe dos sensores.
- Não cubra os sensores.

Operação de controle climático manual

■ Seleção do modo de fluxo de ar

Selecione o modo de fluxo de ar utilizando o seletor do modo de fluxo de ar (tipo A) ou o botão de seleção do modo de fluxo de ar (tipo B).

Os modos de fluxo de ar são como segue.

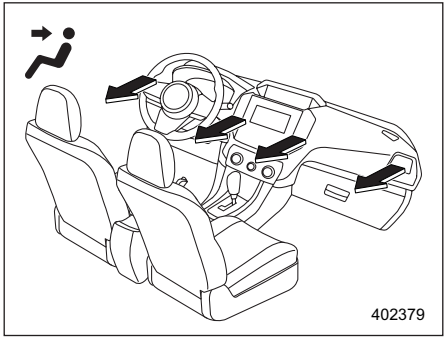

Ventilação: Saída do painel de instrumentos

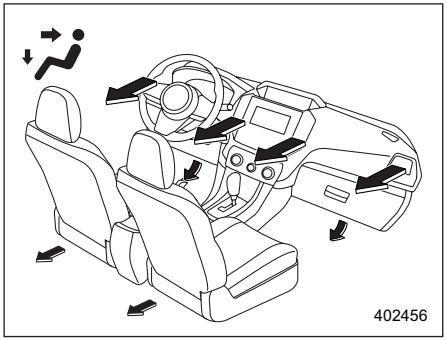

Ventilação 2: Saídas do painel de instrumentos e saídas para os pés

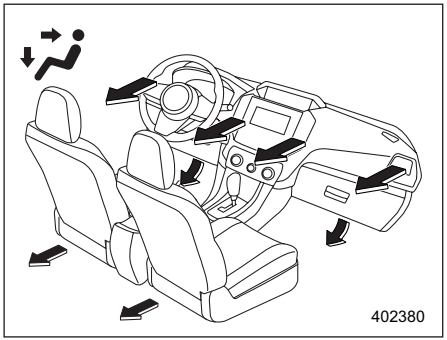

Em dois níveis: Saídas do painel de instrumentos e saídas para os pés

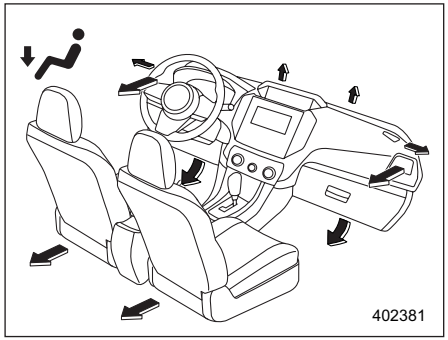

Aquecimento: Saídas para os pés, ambas as saídas laterais do painel de instrumentos e algumas através das saídas do desembaçador do para-brisa (uma pequena quantidade de ar flui para o para-brisa e ambas as janelas laterais para evitar o embaçamento).

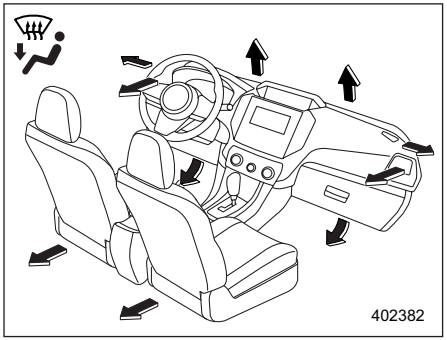

Aquecimento-desc: Saídas para o descongelador do para-brisa, saídas para os pés e ambas as saídas laterais do painel de instrumentos (Consulte “Descongelamento” ☞4-9.)

■ Modo MAX A/C

Para resfriamento mais rápido, pressione o botão A/C MÁX.

Quando o modo A/C MÁX. estiver ligado, as seguintes configurações serão alteradas automaticamente.

- O ar condicionado ligará.
- A temperatura será ajustada na mais baixa.
- A velocidade do ventilador será ajustada na velocidade máxima.
- A entrada de ar será ajustada para recirculação.
- A configuração de modo de fluxo de ar será ajustada para o modo de ventilação.

Para desligar o modo A/C MÁX. e retornar à configuração anterior, pressione o botão A/C MÁX. novamente.

■ Controle de temperatura

Gire o seletor de controle de temperatura para definir a temperatura interna de preferência.

NOTA

A faixa de temperatura controlável pode variar dependendo das especificações regionais do veículo.

▼ Modo “SYNC” (tipo B)

Quando o modo SYNC é ativado, as temperaturas do lado do motorista e do passageiro são sincronizadas utilizando o seletor de controle de temperatura do lado do motorista.

– CONTINUAÇÃO –

Pressione o botão SYNC para ligar o modo SYNC. O indicador do botão SYNC acenderá.

Pressione o botão SYNC novamente ou gire o seletor de controle de temperatura do lado do passageiro para cancelar o modo SYNC. O indicador do botão SYNC não acenderá. Neste caso, o controle de temperatura no lado do motorista e do lado do passageiro é separado. A temperatura será controlada individualmente utilizando os seletores de controle de temperatura do motorista e do passageiro.

■ Controle da velocidade do ventilador

Selecione a velocidade preferida do ventilador girando o seletor de controle da velocidade do ventilador.

■ Controle do ar condicionado

O ar condicionado opera somente quando o sistema e-BOXER está em funcionamento.

Pressione o botão do ar condicionado enquanto o ventilador estiver em operação para ligar o ar condicionado. Quando o ar condicionado estiver ligado, a luz indicadora “A/C” acende.

Para desligar o ar condicionado, pressione o botão novamente.

NOTA

Para um desembaçamento ou desumidificação eficientes em tempo frio, ligue o ar condicionado. Entretanto, se a temperatura ambiente diminuir para aproximadamente 0°C (32°F), o sistema de ar condicionado e desumidificação podem não funcionar corretamente.

■ Seleção de entrada de ar

Selecione a entrada de ar pressionando o botão de seleção da entrada de ar.

- **Recirculação:**

Quando a luz indicadora do botão de seleção de entrada de ar acende, o ar interior é recirculado dentro do veículo. Pressione o botão de seleção da entrada de ar para a posição ON nos seguintes casos.

– Ao dirigir em uma estrada empoeirada

– Quando você deseja que o desempenho de resfriamento aumente (por exemplo, em um clima particularmente quente)

- **Circulação de ar externo:**

Quando a luz indicadora do botão de seleção de entrada de ar não acende, o ar externo é sugado para o compartimento de passageiros. Pressione o botão de seleção da entrada de ar para a posição OFF nos seguintes casos.

– Quando a estrada não está mais empoeirada

– Quando o interior esfriou a uma temperatura confortável

⚠ CUIDADO

A operação continuada na posição ON pode embaçar as janelas Mude para a posição OFF assim que as condições externas não estiverem mais empoeiradas.

NOTA

- **Quando a luz indicadora do botão de seleção de entrada de ar estiver piscando na inicialização do sistema e-BOXER, um mau funcionamento pode estar ocorrendo no sistema elétrico. Recomendamos que você entre em contato com a sua concessionária SUBARU para inspeção.**
- **A luz indicadora do botão de seleção de entrada de ar pode piscar nos casos a seguir. Entretanto, isto não indica um mau funcionamento.**

  – Depois que a bateria auxiliar de 12 V for desconectada e reconectada.

  – Quando a tensão da bateria auxiliar de 12 V está baixa.

■ Para desligar o sistema de controle climático

Para desligar o sistema de controle climático, pressione o botão de LIGA/DESLIGA (ON/OFF).

Descongelamento

Esta função é selecionada para descongelar ou desumidificar o para-brisa e as janelas da porta dianteira.

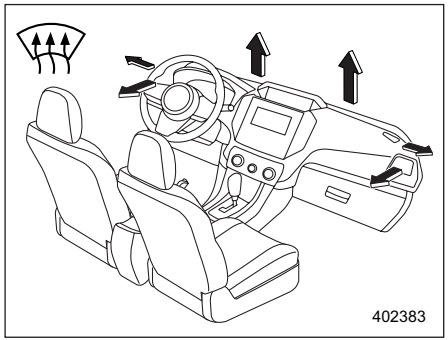

Para ativar o modo “DEFROST”, pressione o botão de descongelamento “” ou selecione a posição “” usando o botão de seleção do modo de fluxo de ar (tipo A) ou o botão de seleção do modo de fluxo de ar (tipo B).

NOTA

- **Quando “” ou “” é selecionado, o compressor do condicionador de ar opera automaticamente para descongelar mais rapidamente o para-brisa. Ao mesmo tempo, a seleção da entrada de ar é automaticamente configurada para o modo de ar externo.**
- **Após descongelar o para-brisa pressionando o botão do descongelador, pressionar o botão novamente retorna o sistema à configuração selecionada antes de o descongelador ser ativado.**

Dicas de operação para aquecedor e ar condicionado

■ Limpeza das grades de ventilação

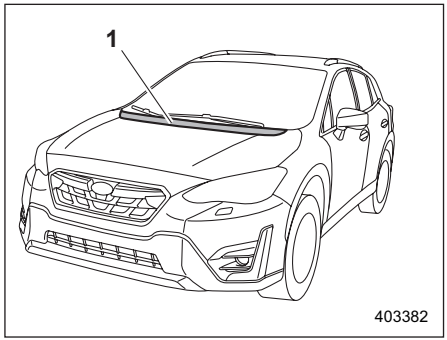

1) Grade de entrada de ventilação dianteira

Mantenha sempre a grade de entrada da ventilação dianteira livre de neve, folhas ou outras obstruções para garantir um aquecimento e descongelamento eficientes. Como o condensador está localizado na frente do radiador, essa área deve ser mantida limpa porque o desempenho de resfriamento é prejudicado por qualquer acúmulo de insetos e folhas no condensador.

– CONTINUAÇÃO –

■ Resfriamento eficiente após estacionar sob luz solar direta

Após estacionar sob a luz solar direta, dirija com as janelas abertas por alguns minutos para permitir que o ar externo circule pelo interior aquecido. Isto resulta em resfriamento mais rápido pelo ar condicionado. Mantenha as janelas fechadas durante o funcionamento do ar condicionado para máxima eficiência de resfriamento.

■ Circulação de óleo lubrificante no circuito de arrefecimento

Opere o compressor do condicionador de ar a uma velocidade baixa do motor (em marcha lenta ou baixa velocidade de direção) por alguns minutos todo mês fora da estação para circular o óleo.

■ Verificação do sistema de ar condicionado antes do verão

Verifique a unidade de ar condicionado para vazamentos de líquido de arrefecimento, condições da mangueira e operação adequada a cada primavera. Recomendamos que esta verificação seja realizada pela sua concessionária SUBARU.

■ Resfriamento e desumidificação em condições climáticas de alta umidade e baixa temperatura

Sob determinadas condições climáticas (alta umidade relativa do ar, baixas temperaturas, etc.), uma pequena quantidade de emissão de vapor de água das saídas de ar pode ser notada. Esta condição é normal e não indica nenhum problema com o sistema de ar condicionado.

■ Desligamento do compressor do ar condicionado quando o sistema e-BOXER estiver muito carregado

Para melhorar a aceleração e o consumo de combustível, o compressor do condicionador de ar é desenvolvido para desligar temporariamente durante a operação do ar condicionado sempre que o pedal do acelerador for totalmente pressionado, como durante uma aceleração rápida ou ao realizar uma subida íngreme.

■ Líquido de arrefecimento para o seu sistema de controle climático

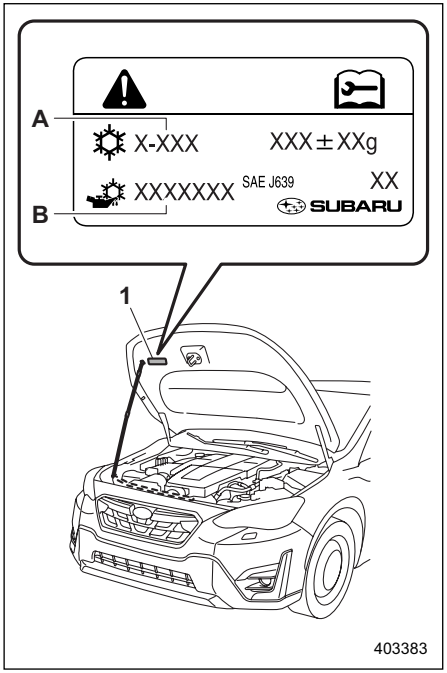

Exemplo de etiqueta de ar condicionado
1) Etiqueta de ar condicionado
A) Nome do líquido de arrefecimento
B) Nome do óleo do compressor

O seu ar condicionado utiliza refrigerante R-1234yf (HFO-1234yf) ou R-134a (HFC--134a) inofensivo para a camada de ozônio. Verifique a etiqueta do ar condicionado no local exibido na ilustração para confirmar que tipo de líquido é utilizado em seu veículo. Recomendamos que você consulte a sua concessionária SUBARU para assistência. Os reparos necessários como resultado do uso do líquido de arrefecimento errado não são cobertos pela garantia.

Sistema de filtragem de ar

Substitua o filtro de ar da cabine de acordo com o cronograma de manutenção. Consulte “Cronograma de manutenção” ☞11-3. O cronograma deve ser seguido para manter a capacidade de coleta de poeira do filtro. Sob condições extremamente empoeiradas, o filtro deve ser substituído com mais frequência. Recomenda-se que você tenha seu filtro verificado ou substituído pela sua concessionária SUBARU. Para substituição, recomendamos que você utilize apenas um kit de filtro de ar genuíno SUBARU.

⚠ CUIDADO

Recomendamos que você entre em contato com a sua concessionária SUBARU se o seguinte ocorrer, mesmo que ainda não seja a hora de trocar o filtro:

- **Redução do fluxo de ar através das aberturas de ventilação.**
- **O para-brisa fica facilmente embaçado ou úmido.**

NOTA

O filtro pode influenciar o desempenho do ar condicionado, aquecedor e descongelador se não receber a manutenção adequada.

■ Substituindo um filtro de ar da cabine

1. Remova o porta-luvas.
   (1) Abra o porta-luvas.

NOTA

É recomendável que você tome medidas para proteger o console central com fita adesiva primeiro, para evitar arranhar o console central com o porta-luvas.

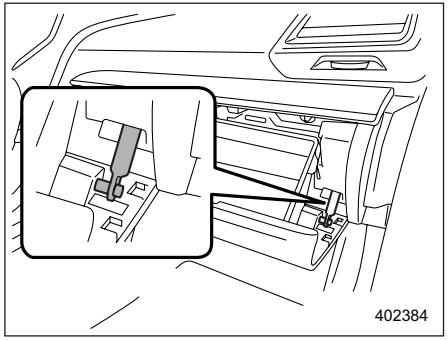

(2) Remova o eixo do amortecedor do porta-luvas.

– CONTINUAÇÃO –

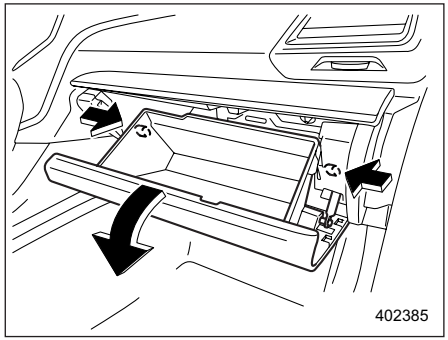

(3) Empurre para dentro as travas localizadas em ambos os lados do porta-luvas e puxe o porta-luvas o máximo possível.

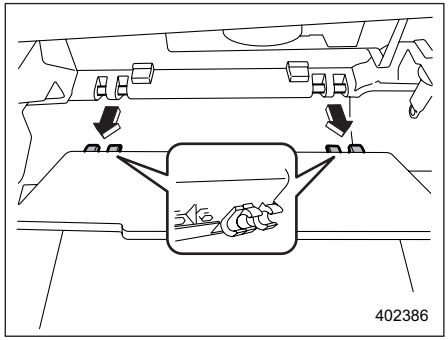

(4) Puxe o porta-luvas horizontalmente e remova a parte da dobradiça. Ao fazê-lo, tome cuidado para não danificar a dobradiça.

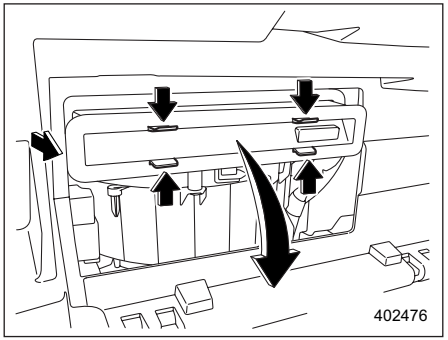

2. Remova o filtro de ar da cabine de acordo com o seguinte procedimento para evitar que o pó no filtro de ar entre na caixa.

(1) Empurre as quatro travas para destravar e puxe lentamente o filtro a 1 cm (0,4 pol.) da caixa.

(2) Puxe completamente o filtro, inclinando suavemente a parte frontal do filtro para baixo.

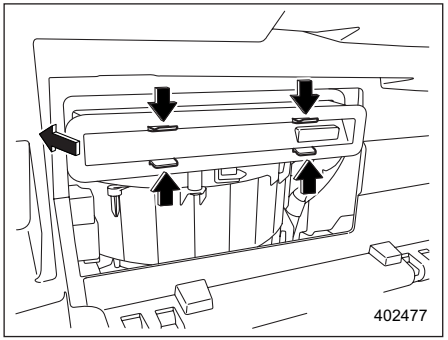

3. Substitua o filtro de ar da cabine por um novo.

⚠ CUIDADO

A marca de seta no filtro deve apontar para CIMA.

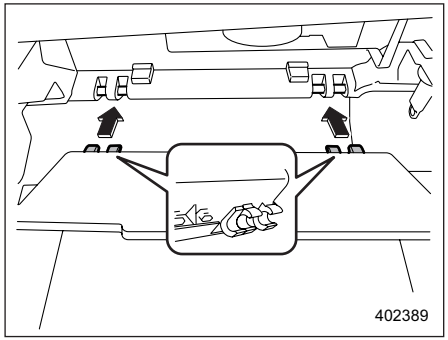

4. Reinstale o porta-luvas, e conecta o eixo do amortecedor.
5. Feche o porta-luvas.

Antena 5-2
Antena do teto..... 5-2

Configuração de áudio..... 5-2

Antena

■ Antena do teto

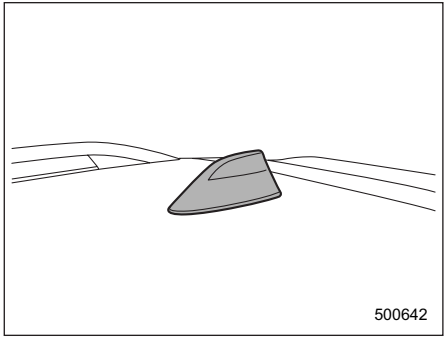

A antena é instalada no teto.

Configuração de áudio

⚠ CUIDADO

- **Sempre consulte a sua concessionária SUBARU antes de instalar um rádio de banda de cidadão ou outro dispositivo de transmissão no seu veículo. Tais dispositivos podem causar o mau funcionamento do sistema de controle eletrônico se forem instalados incorretamente ou se não forem adequados para o veículo.**
- **Para evitar que a bateria auxiliar de 12 V seja descarregada, não deixe o sistema audiovisual ligado quando o sistema e-BOXER não estiver funcionando.**

Se o seu veículo for equipado com um sistema de navegação ou sistema de áudio genuíno SUBARU, consulte o Manual do Proprietário de navegação/áudio separado para detalhes.

Luz interna 6-2
Luzes do mapa 6-2
Luz de cúpula 6-2
Luz da área de carga 6-3
Temporizador de atraso de desligamento 6-3
Viseiras 6-3
Espelho interno 6-3
Espelho interno com luz (se equipado) 6-4
Compartimento de armazenamento 6-4
Porta-luvas 6-4
Console central 6-5
Porta-copos 6-5
Porta-garrafas 6-6
Tomadas de energia auxiliares 6-6
Isqueiro (se equipado) 6-7
Fonte de energia USB 6-8
Como utilizar a fonte de alimentação USB 6-9
Cinzeiro (se equipado) 6-10
Tapete de piso 6-11
Alça de segurança 6-12
Gancho para casaco 6-12
Gancho para sacolas de compras 6-13
Cobertura da área de carga 6-13
Utilizando a cobertura 6-13
Para remover a caixa da tampa 6-14
Acondicionamento da cobertura da área de carga 6-14
Para instalar a caixa da tampa 6-15
Ganchos de fixação de carga 6-15
Monitor de Visão Frontal (se equipado) 6-16
Como acessar o Monitor de Visão Frontal 6-16
Como cancelar o Monitor de Visão Frontal 6-17
Como ajustar o contraste e brilho do display 6-17
Faixa de imagem na tela 6-17
Linha-guia 6-18
Manuseio da câmera 6-19
Monitor de Visão Lateral (se equipado) 6-20
Como abrir o Monitor de Visão Lateral 6-20
Como cancelar o Monitor de Visão Lateral 6-21
Como ajustar o contraste e brilho do display 6-21
Faixa de imagem na tela 6-22
Linhas-guia 6-23
Manuseio da câmera 6-23
Câmera de visão traseira 6-24

Luz interna

⚠ CUIDADO

Ao sair do veículo, certifique-se de que as luzes estejam apagadas para evitar a descarga da bateria auxiliar de 12 V.

■ Luzes do mapa

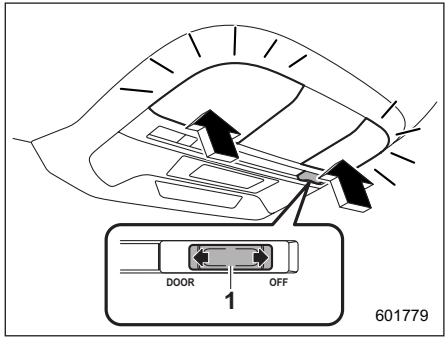

1) Interruptor de travamento da porta

Para ligar a luz do mapa, aperte a lente.

Para desligá-la, aperte a lente novamente

▼ Iluminação automática

Quando o interruptor de travamento da porta estiver na posição “DOOR”, as luzes de mapa acendem automaticamente nos seguintes casos.

- Qualquer uma das portas que não seja a tampa do porta-malas está aberta.
- As portas são destravadas utilizando a função de acesso sem chave. Consulte “Travar e destravar segurando a chave de acesso” ☞2-5.
- As portas são destravadas utilizando o sistema remoto de entrada sem chave. Consulte “Sistema remoto de entrada sem chave” ☞2-14.
- O interruptor de ignição é girado da posição “ACC” para a posição “OFF”.

■ Luz de cúpula

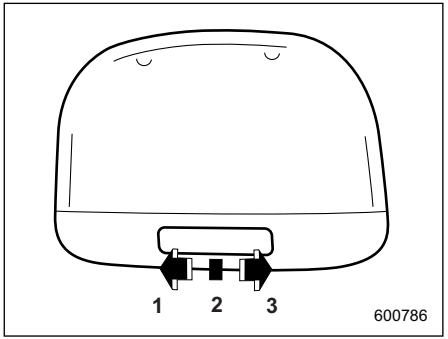

1) ON
2) DOOR
3) OFF

O interruptor de luz de cúpula tem as seguintes posições.

ON: A luz permanece acesa continuamente.

OFF: A luz permanece desligada.

DOOR: A luz de cúpula acende automaticamente nos seguintes casos.

- Qualquer uma das portas ou a tampa do porta-malas estão abertas.
- As portas ou a tampa do porta-malas são destravadas utilizando a função de acesso sem chave. Consulte “Travar e destravar segurando a chave de acesso” ☞2-5.

- As portas ou a tampa do porta-malas são destravadas utilizando o sistema remoto de entrada sem chave. Consulte “Sistema remoto de entrada sem chave” ☞2-14.
- O interruptor de ignição é girado da posição “ACC” para a posição “OFF”.

■ Luz da área de carga

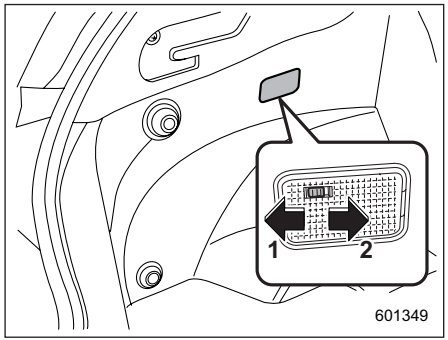

1) DOOR
2) OFF

DOOR: A luz acende quando a tampa do porta-malas é aberta. A luz permanece acesa por vários segundos e gradativamente apaga após a tampa do porta-malas ser fechada.

OFF (desligada): A luz permanece desligada.

■ Temporizador de atraso de desligamento

As luzes a seguir possuem uma função de iluminação automática.
- Luz de cúpula
- Luz de mapa
- Luz da área de carga

Quando o interruptor da luz interna estiver na posição “DOOR”, a luz acende e desliga automaticamente, dependendo do travamento e destravamento das portas, da abertura e do fechamento das portas, incluindo o porta-malas, bem como da posição do interruptor de ignição.

NOTA

A configuração para o período de tempo em que as luzes permanecem acesas (temporizador de atraso de desligamento) pode ser alterada por uma concessionária SUBARU. Recomendamos que você entre em contato com a sua concessionária SUBARU para detalhes. A configuração pode ser alterada operando o display do painel de instrumentos (LCD colorido). Para detalhes, consulte “Configuração do veículo” ☞3-40.

Viseiras

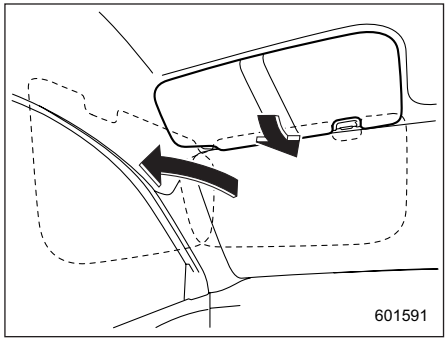

Para bloquear o brilho, abaixe as viseiras. Para utilizar a viseira em uma janela lateral, abaixe-a e mova-a para o lado.

■ Espelho interno

⚠ CUIDADO

Mantenha a tampa do espelho interno fechada enquanto o carro estiver sendo dirigido para evitar cegueira pelo reflexo.

– CONTINUAÇÃO –

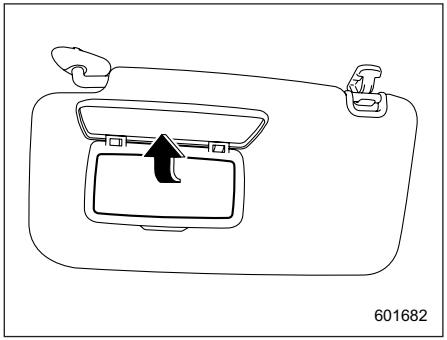

Para utilizar o espelho interno, abaixe a viseira e abra a tampa do espelho interno.

■ Espelho interno com luz (se equipado)

⚠ CUIDADO

Mantenha a tampa do espelho interno fechada enquanto o carro estiver sendo dirigido para evitar ser distraído pela luz.

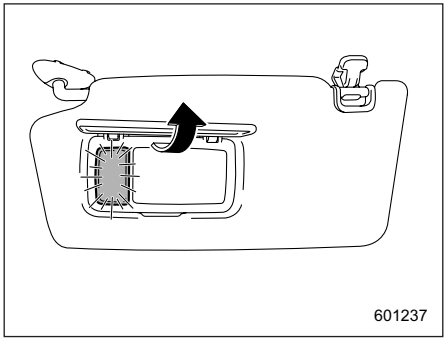

Para utilizar o espelho interno, abaixe a viseira e abra a tampa do espelho interno. A luz ao lado do espelho interno acende quando a tampa do espelho é aberta.

NOTA

O uso da luz do espelho de cortesia por um longo período de tempo enquanto o sistema e-BOXER não está funcionando pode causar descarga da bateria auxiliar de 12 V.

Compartimento de armazenamento

⚠ CUIDADO

- **Sempre mantenha o compartimento de armazenamento fechado ao dirigir, para reduzir o risco de lesões em caso de paradas repentinas ou de um acidente.**
- **Não guarde latas de spray, recipientes com líquidos inflamáveis ou corrosivos ou quaisquer outros itens perigosos no compartimento de armazenamento.**

■ Porta-luvas

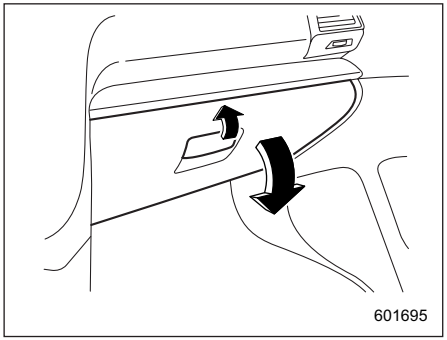

Para abrir o porta-luvas, puxe a alça. Para fechá-lo, empurre a tampa com firmeza para cima.

■ Console central

A caixa do console central fornece um espaço de armazenamento.

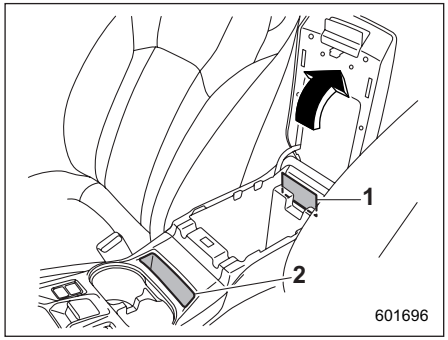

1) Porta-cartão
2) Suporte (smartphone, cartão, etc.)

A parte superior do console pode ser utilizada como apoio para braço.

■ Porta-copos

⚠ CUIDADO

- **Não pegue um copo no suporte de copos nem coloque um copo no suporte enquanto estiver dirigindo, pois isso pode distraí-lo e causar um acidente.**
- **Tome cuidado para evitar derramamentos. Bebidas, se quentes, podem queimar você e/ou seus passageiros. As bebidas derramadas também podem danificar estofados, carpetes ou equipamentos de áudio.**

▼ Porta-copos do passageiro dianteiro

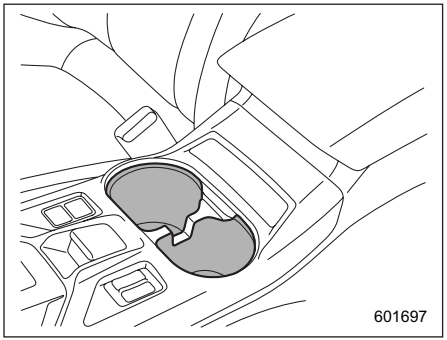

Um porta-copos duplo está embutido no console.

NOTA

- **O formato do porta-copo do passageiro pode ser ligeiramente diferente dependendo do modelo.**
- **Com o divisor retirado (se equipado), o porta-copos pode ser utilizado como uma caixa de armazenamento.**

▼ Porta-copos do passageiro traseiro

⚠ CUIDADO

Quando um copo no porta-copos do passageiro traseiro contiver uma bebida, não dobre o encosto do banco traseiro. Caso contrário, a bebida pode derramar e, se a bebida estiver quente, pode queimar você e/ou seus passageiros.

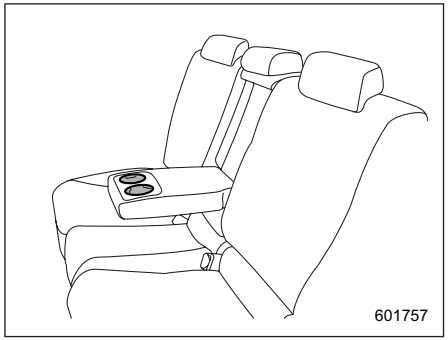

Um porta-copos duplo está embutido no apoio para braço.

– CONTINUAÇÃO –

■ Porta-garrafas

⚠ CUIDADO

- **Não pegue uma garrafa no porta--garrafas nem coloque uma garrafa no suporte enquanto estiver dirigindo, pois isso pode distraí-lo e causar um acidente.**
- **Ao colocar uma bebida em um porta-garrafas, verifique se ela está tampada. Caso contrário, a bebida pode derramar ao abrir/fechar a porta ou ao dirigir e, se a bebida estiver quente, pode queimar você e/ou seus passageiros.**

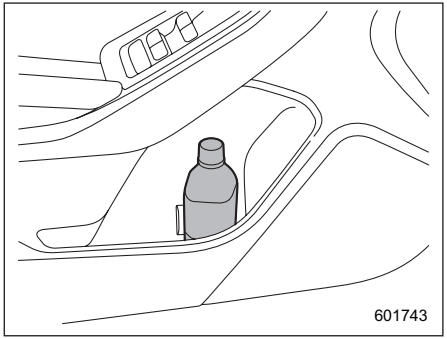

O porta-garrafas equipado em cada porta pode ser utilizado para armazenar garrafas de bebidas e outros itens.

Tomadas de energia auxiliares

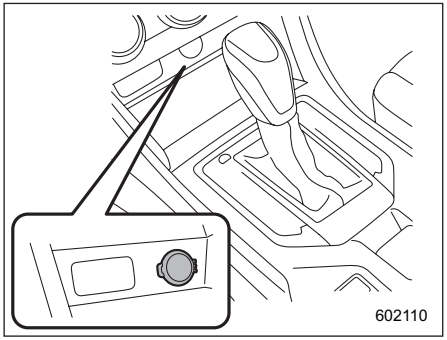

Tomada de energia abaixo do controle de temperatura

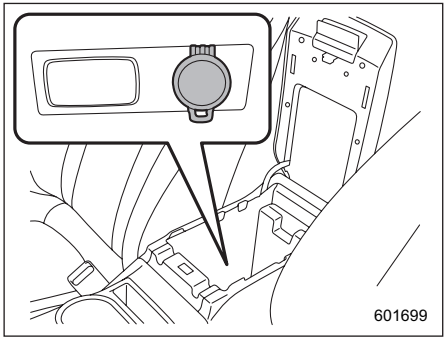

Tomada de energia no console central

A energia elétrica (12 V DC) da bateria auxiliar de 12 V está disponível em qualquer uma das tomadas quando o interruptor de ignição está na posição “ACC” ou “ON”.

Você pode utilizar um aparelho elétrico conectando-o a uma tomada.

A potência máxima de um aparelho que pode ser conectado é de **120 W**.

⚠ CUIDADO

- **Não tente utilizar um isqueiro nas tomadas de energia auxiliares.**
- **Não coloque objetos estranhos, especialmente de metal, tais como moedas ou papel alumínio, na tomada de energia auxiliar. Isso pode causar um curto-circuito. Sempre coloque a tampa nas tomadas de energia auxiliares quando estas não estiverem em uso.**
- **Utilize apenas aparelhos elétricos desenvolvidos para 12 V DC.**

  A potência nominal máxima de um aparelho que pode ser conectado é de 120 W. Não utilize um aparelho que exceda a potência indicada para cada tomada.
- **Ao utilizar aparelhos conectados a duas tomadas simultaneamente, a energia total consumida por eles não deve exceder 120 W. Sobrecarregar a tomada de energia auxiliar pode causar um curto-circuito. Não utilize adaptadores duplos ou mais de um aparelho elétrico.**
- **Se o plugue do seu aparelho elétrico estiver frouxo ou apertado demais para a tomada de energia auxiliar, isso poderá resultar em mau contato ou emperramento do plugue. Utilize apenas plugues que se encaixem corretamente.**
- **O uso de um aparelho elétrico na tomada de energia auxiliar por um longo período de tempo enquanto o sistema e-BOXER não está funcionando pode causar a descarga da bateria auxiliar de 12 V.**
- **Antes de dirigir seu veículo, certifique-se de que o plugue e o cabo do seu aparelho elétrico não interfiram nas suas mudanças de marcha e operação dos pedais do acelerador e do freio. Caso isso aconteça, não utilize o aparelho elétrico ao dirigir.**

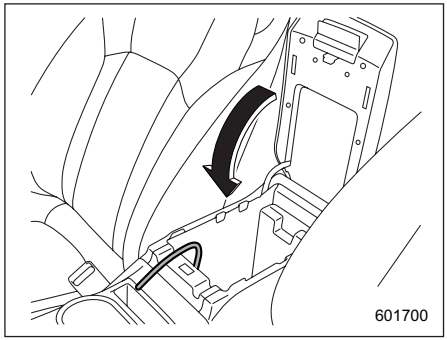

NOTA

Quando a tampa do console central estiver fechada, uma abertura permanece entre o console central e a tampa para permitir a utilização da tomada de energia no console central. Passe o cabo do aparelho elétrico por essa abertura.

■ Isqueiro (se equipado)

Um isqueiro pode ser instalado no lugar de uma tomada de energia auxiliar. O conjunto de isqueiro está disponível na sua concessionária SUBARU.

O isqueiro funciona apenas quando o interruptor de ignição está na posição “ON” ou “ACC”.

– CONTINUAÇÃO –

Para utilizar o isqueiro, pressione o botão e espere alguns instantes. Ele aparecerá automaticamente quando estiver pronto para uso.

⚠ ADVERTÊNCIA

Para evitar queimaduras, nunca segure o isqueiro pela extremidade com o elemento de aquecimento. Isso pode resultar em ferimentos e também pode danificar o elemento de aquecimento.

⚠ CUIDADO

- **Não segure o isqueiro apertado, porque ele irá superaquecer.**
- **Não utilize plugues de isqueiro não genuínos na tomada. Isso pode causar curto-circuito e superaquecimento, resultando em incêndio.**
- **Se a tomada for utilizada para um acessório plug-in, como um telefone celular, isso pode danificar a parte do mecanismo interno da tomada que faz com que um plugue de isqueiro "pule" após o seu elemento mais leve ser aquecido.**

Portanto, não coloque um plugue de isqueiro em uma tomada que tenha sido utilizada, nem mesmo uma vez, para alimentar um acessório plug-in. Isso pode fazer com que o plugue grude e superaqueça, criando um possível risco de incêndio.

Fonte de energia USB

⚠ CUIDADO

- **A especificação de um terminal USB que pode ser usado é o Atype. Se uma especificação diferente de terminal estiver conectada, a fonte de alimentação ou o carregamento pode não ser possível, ou o dispositivo pode funcionar incorretamente.**
- **Há um risco de um dispositivo conectado apresentar mau funcionamento ou os dados serem danificados. A conexão de um dispositivo deve ser realizada sob sua responsabilidade.**
- **Para evitar um choque elétrico ou mau funcionamento, observe as seguintes precauções.**
  - **Não conecte um hub USB.**
  - **Não insira nenhum metal ou outro objeto estranho no terminal USB.**
  - **Não derrame água ou outro líquido no terminal USB.**
- **Tome cuidado para não puxar o cabo conectado. Isso pode quebrar o terminal USB e o dispositivo conectado.**

- **Se um dispositivo for conectado por um longo período com o sistema e-BOXER desligado, a bateria auxiliar de 12 V poderá descarregar. Mesmo quando o sistema e-BOXER estiver funcionando, recomendamos que você não conecte um dispositivo por um tempo desnecessariamente longo.**
- **Não conecte um dispositivo com defeito. Isso pode causar risco de fumaça e incêndio.**

NOTA

- **A fonte de alimentação de energia USB é desenvolvida para fornecer uma potência nominal máxima de DC 5 V/1 A ou DC 5 V/2.1 A. Antes de conectar um dispositivo, leia o manual de instruções do dispositivo e verifique se esta especificação da saída é suportada pelo dispositivo ou não. Se um dispositivo que requer energia além da classificação máxima estiver conectado, a fonte de alimentação ou o carregamento pode não ser possível. Mesmo que o carregamento possa ser concluído, o tempo necessário para o carregamento pode ser maior do que quando o carregador original para esse dispositivo é utilizado.**
- **Dependendo do dispositivo, o carregamento pode ser possível somente quando um cabo especial for utilizado. Neste caso, certifique-se de conectar o dispositivo utilizando o cabo especial.**
- **Quando um dispositivo que se comunica com um PC é conectado, a fonte de alimentação ou o carregamento pode não ser possível.**
- **Ao conectar um dispositivo para carregamento, desconecte o dispositivo imediatamente após a conclusão do carregamento.**

■ Como utilizar a fonte de alimentação USB

Utilize o terminal USB para usar ou carregar um dispositivo eletrônico.

Quando o interruptor de ignição estiver na posição “ACC” ou “ON”, a energia pode ser fornecida ao dispositivo eletrônico. Até DC 5 V pode ser fornecido de cada terminal.

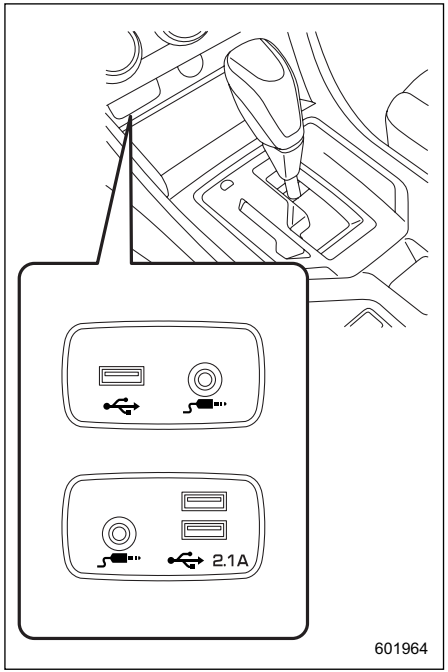

Fonte de alimentação USB tipo 1 terminal do banco dianteiro

– DC 5 V/1 A

– Dispositivos de áudio podem ser conectados e utilizados.

– CONTINUAÇÃO –

Fonte de alimentação USB tipo 2 terminal do banco dianteiro

– DC 5 V/2.1 A*

– Dispositivos de áudio podem ser conectados e utilizados.

*: A eletricidade disponível dos dois terminais USB é de no máximo 4,2 A.

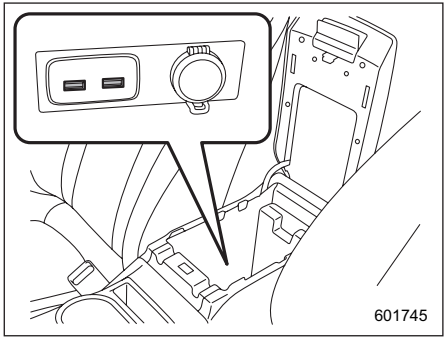

Fonte de alimentação USB do console

– DC 5 V/2.1 A*

– Somente função de fonte de alimentação

*: A eletricidade disponível dos dois terminais USB é de no máximo 4,2 A.

Cinzeiro (se equipado)

⚠ CUIDADO

- **Não utilize cinzeiros como recipientes de lixo ou deixe um cigarro aceso em um cinzeiro. Isso pode causar um incêndio.**
- **Sempre apague fósforos e cigarros antes de colocá-los no cinzeiro e depois feche o cinzeiro com segurança. Se você mantiver o cinzeiro aberto, o fogo do cigarro pode se espalhar para outro cigarro e provocar um incêndio.**
- **Não coloque material inflamável no cinzeiro.**
- **Não deixe um monte de pontas de cigarro no cinzeiro.**

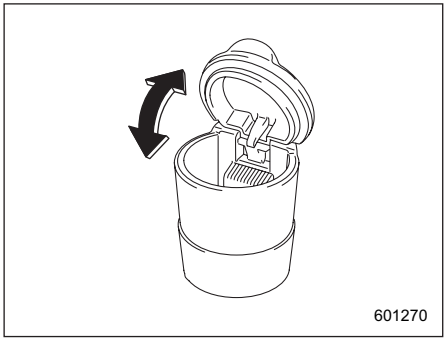

O cinzeiro portátil pode ser instalado em cada porta-copos ou porta-garrafas. Para os locais dos porta-copos, consulte “Porta-copos” ☞6-5. Para os locais dos porta-garrafas, consulte “Porta-garrafas” ☞6-6.

Ao utilizar o cinzeiro, abra a tampa do cinzeiro. Feche totalmente a tampa após utilizar o cinzeiro para ajudar a reduzir a fumaça residual.

NOTA

Partículas de cinza e tabaco se acumulam em torno das dobradiças da tampa interna do cinzeiro. Limpe-os utilizando uma escova de dentes ou outro objeto com extremidade estreita.

Tapete de piso

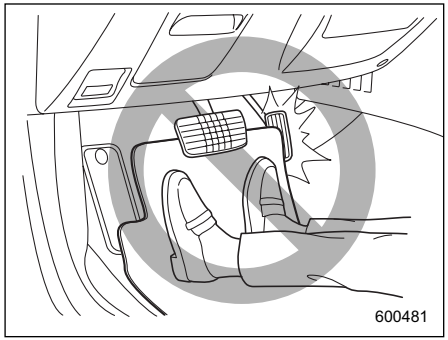

⚠ CUIDADO

Se o tapete do piso deslizar para a frente e atrapalhar o movimento dos pedais durante a direção, isso poderá causar um acidente. Observe as seguintes precauções para evitar que o tapete escorregue para frente.

- **Certifique-se de utilizar um tapete genuíno SUBARU ou equivalente desenvolvido com ilhós nos locais corretos.**
- **Certifique-se de que o tapete do motorista esteja posicionado em seu local adequado e esteja corretamente preso em seus retentores.**
- **Não utilize mais de um tapete.**

- Modelos com volante à esquerda:

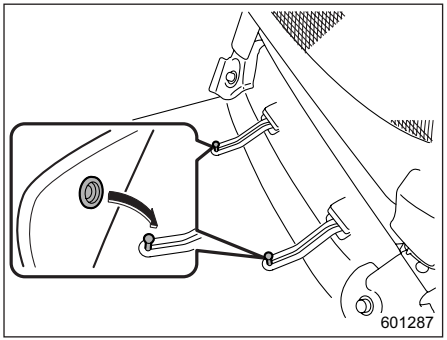

Pinos de retenção estão localizados no piso do lado do motorista.

O tapete do motorista deve ser devidamente protegido usando os anéis embutidos, posicionando os anéis sobre os pinos e empurrando-os para baixo.

- Modelos com volante à direita:

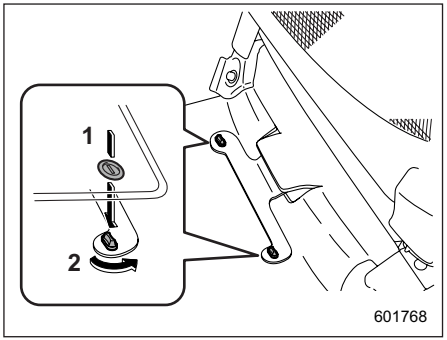

1) Primeiro, posicione os anéis sobre os retentores e empurre-os para baixo.
2) Em seguida, gire os retentores 90 graus para fixar o tapete.

Os retentores estão localizados no piso do lado do motorista.

O tapete deve ser devidamente protegido utilizando os anéis embutidos conforme exibido na ilustração.

Alça de segurança

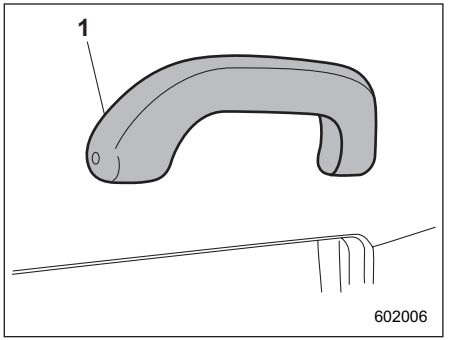

1) Alça de segurança

A alça de segurança serve para segurar e apoiar o corpo dos passageiros quando eles estiverem no banco e o veículo estiver em movimento.

⚠ ADVERTÊNCIA

Não segure na alça de segurança ao se levantar do banco. Segurar e puxar a alça de segurança de maneira errada pode quebrar a alça e possivelmente causar ferimentos.

⚠ CUIDADO

Não prenda objetos pesados na alça de segurança. Isso pode quebrá-la e danificar o objeto.

Gancho para casaco

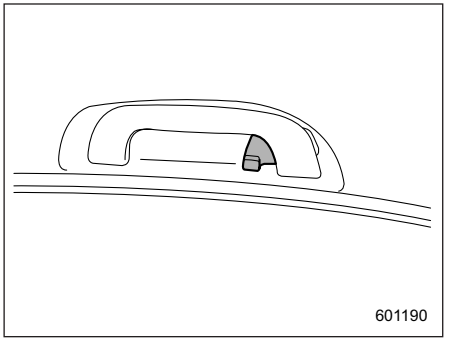

Um gancho para casaco é preso na alça de segurança do passageiro traseiro.

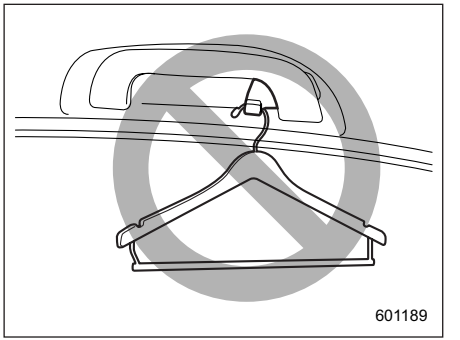

⚠ ADVERTÊNCIA

Obedeça às seguintes instruções.

- **Não pendure cabides ou outros objetos duros ou pontiagudos nos ganchos para casaco. Pendure roupas diretamente nos ganchos para casaco sem utilizar cabides.**
- **Antes de pendurar roupas nos ganchos para casaco, certifique-se de que não há objetos pontiagudos nos bolsos.**

Se estas instruções forem ignoradas, o seguinte pode ocorrer em paradas repentinas ou em uma colisão.

- **Ferimentos graves pelos itens arremessados pela cabine**
- **Acionamento incorreto do airbag de cortina SRS**

⚠ CUIDADO

Nunca pendure algo no gancho que possa obstruir a visão do motorista ou que possa causar ferimentos em paradas repentinas ou em uma colisão. Além disso, não pendure itens no gancho para casaco que pesem 5 kg (11 libras) ou mais.

Gancho para sacolas de compras

⚠ CUIDADO

Não pendure itens no gancho para sacolas de compras que pesem 3 kg (6 libras) ou mais.

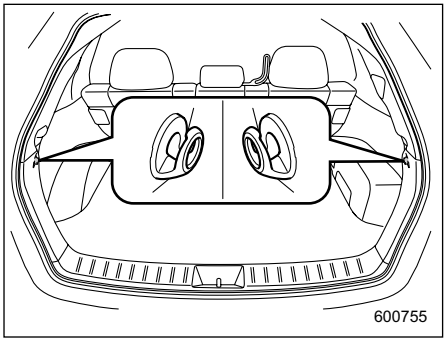

Um gancho para sacolas de compras é preso em cada lado da área de carga.

Cobertura da área de carga

A cobertura da área de carga é fornecida para cobrir a área de carga e proteger seu conteúdo da luz solar direta. Esta tampa é destacável para dar espaço para carga adicional.

■ Utilizando a cobertura

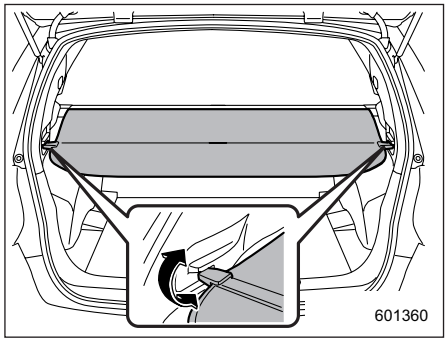

Para estender a tampa, puxe a extremidade da tampa para fora da caixa e, em seguida, insira seus ganchos nas travas, conforme exibido. Para rebobiná-la, solte-a das travas e ela será rebobinada automaticamente. Você deve segurar a tampa e guiá-la de volta para o compartimento da tampa enquanto ela estiver sendo rebobinada.

– CONTINUAÇÃO –

⚠ ADVERTÊNCIA

Não coloque nada sobre a tampa estendida. Colocar peso excessivo na tampa estendida pode quebrá-la e um objeto na tampa pode cair para a frente no caso de uma parada repentina ou colisão. Isso pode causar ferimentos graves.

⚠ CUIDADO

Tenha cuidado para não arranhar a porta traseira enquanto estende e rebobina a tampa. Arranhões nos apoios podem causar vazamento de gás dos apoios, o que pode resultar em sua incapacidade de manter a tampa do porta-malas aberta.

■ Para remover a caixa da tampa

1. Rebobine a tampa.

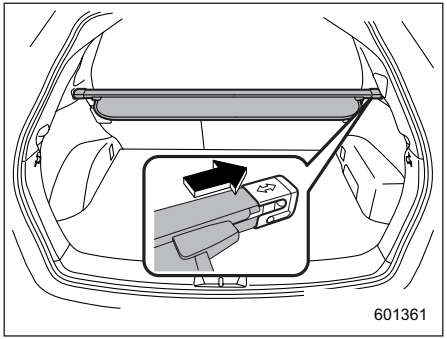

2. Empurre a caixa da tampa para o lado direito e encurte-a.
3. Tire-a do retentor.

■ Acondicionamento da cobertura da área de carga

A cobertura da área de carga pode ser arrumada sob o piso de carga da seguinte maneira.

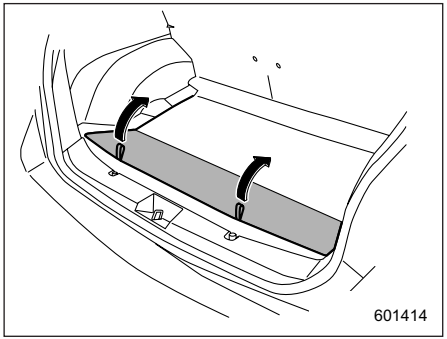

1. Levante e dobre a extremidade traseira da placa do piso de carga.

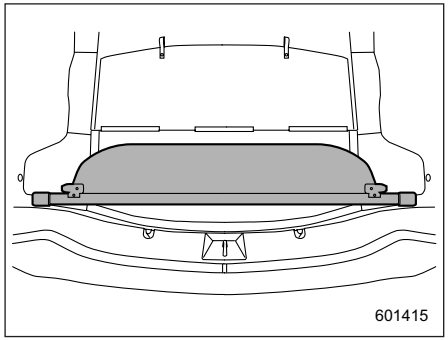

2. Guarde a caixa da tampa na extremidade da área de carga.

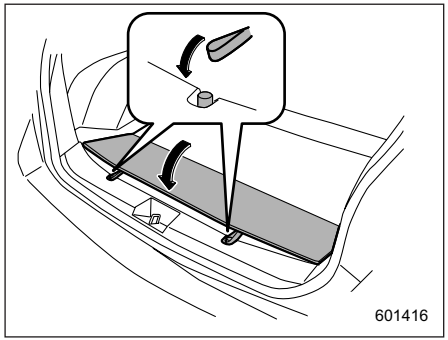

3. Coloque a placa de piso de carga de volta enquanto pendura duas tiras de retenção nos ganchos que estão localizados na parede traseira da área de carga.

■ Para instalar a caixa da tampa

A extremidade direita da cobertura da área de carga é uma estrutura deslizante.

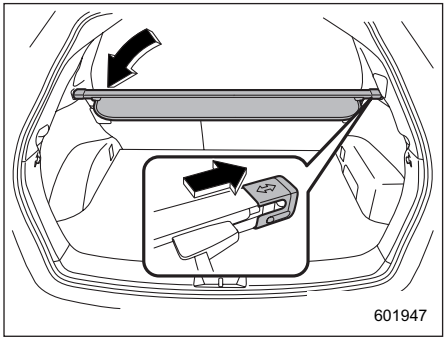

1. Insira a extremidade direita da tampa na parte recuada com a marca da seta voltada para cima.
2. Prenda a caixa da tampa com segurança e insira a extremidade esquerda da tampa na parte recuada.

Ganchos de fixação de carga

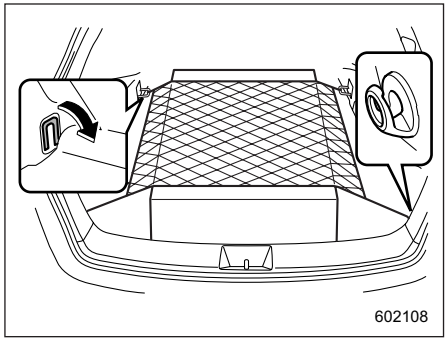

A área de carga é equipada com dois ou quatro ganchos de fixação para que a carga possa ser presa com uma rede de carga ou cordas.

Ao utilizar os ganchos de fixação dianteiros, solte-os das reentrâncias de armazenamento.

⚠ CUIDADO

Os ganchos de fixação de carga são desenvolvidos apenas para prender carga leve. Nunca tente prender cargas que excedam a capacidade dos ganchos. A capacidade máxima de carga é de 10 kg (22 libras) por gancho.

Monitor de Visão Frontal (se equipado)

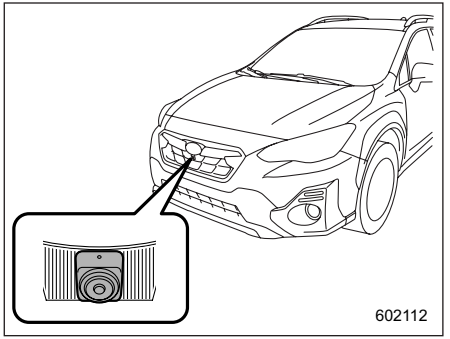

A imagem da câmera fixada dentro da grade frontal é exibida no display multifuncional (LCD colorido). Isto elimina pontos cegos e permite que o motorista verifique a direção adiante de ambos os lados.

⚠ ADVERTÊNCIA

- **Nunca confie apenas no Monitor de Visão Frontal ao dirigir o veículo. A imagem na tela do monitor pode ser diferente da situação real.**
  Se você dirigir o veículo visualizando apenas a imagem do monitor, poderá ocorrer uma colisão ou um acidente inesperado. Ao dirigir o veículo, verifique sempre o trânsito em torno do veículo diretamente com seus olhos e os espelhos.
- **Sempre dirija o veículo como você faria sem o Monitor de Visão Frontal.**
- **Não use o Monitor de Visão Frontal nas seguintes situações.**
  - **Você está dirigindo em uma estrada de terra ou em uma estrada coberta de neve.**
  - **A câmera está com defeito (por exemplo, a lente ou o suporte está quebrado).**
- **Se a temperatura exterior for baixa, o monitor pode ficar escuro ou a imagem pode ficar fraca. Em particular, a imagem de um objeto em movimento pode ser distorcida ou desaparecer da tela. Você deve sempre verificar o trânsito ao redor do veículo diretamente com seus olhos ao dirigi-lo.**

■ Como acessar o Monitor de Visão Frontal

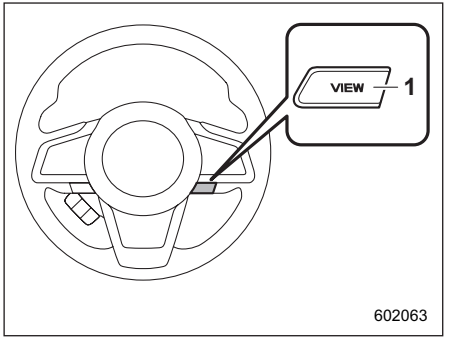

1) Interruptor de monitor “VIEW”

Para mudar para a tela da câmera, execute uma das seguintes operações quando o botão de ignição estiver na posição “ACC” ou “ON”.

- Pressione o interruptor de monitor VIEW.
- Mude a alavanca de seleção para a posição “R” e depois mude para a outra posição “P” quando a função de travamento de ré estiver ativada.*1

*1: A função de travamento de ré pode ser ativada ou desativada. **Consulte “Configuração do link de mudança da câmera” ☞3-57.**

■ Como cancelar o Monitor de Visão Frontal

▼ Cancelamento manual

● Pressione o interruptor de monitor VIEW novamente.

● Pressione o botão INFO no volante.

▼ Cancelamento automático

Se alguma das seguintes condições for atendida, o Monitor de Visão Frontal será cancelado automaticamente.

Depois de acessar o Monitor de Visão Frontal pressionando o interruptor de monitor VIEW:

● Aproximadamente 3 minutos se passaram desde a última operação.

● A velocidade do veículo torna-se 20 km/h (12,5 mph) ou mais.

● A alavanca de câmbio é alterada para a posição “P”.

● O freio de estacionamento é aplicado.

*: O Monitor de Visão Frontal pode ser ativado quando pressionar o botão de monitor VIEW, independentemente da velocidade do veículo.

*: Quando o Monitor de Visão Frontal é ativado a velocidades superiores a 20 km/h (12,5 mph), para cancelar o Monitor de Visão Frontal, a velocidade do veículo precisa ser reduzida para menos de 20 km/h (12,5 mph) e depois aumentada para mais de 20 km/h (12,5 mph).

Depois de acessar o Monitor de Visão Frontal utilizando a alavanca de câmbio:

● Mova a alavanca de câmbio para a posição “P”.

● A velocidade do veículo torna-se 8 km/h (5 mph) ou mais.

● Aproximadamente 9 segundos se passaram desde a última operação.

● O freio de estacionamento é aplicado.

■ Como ajustar o contraste e brilho do display

O contraste e brilho do display da vista frontal do monitor pode ser ajustado. Para detalhes, consulte “Configurações da Câmera” ☞3-56

■ Faixa de imagem na tela

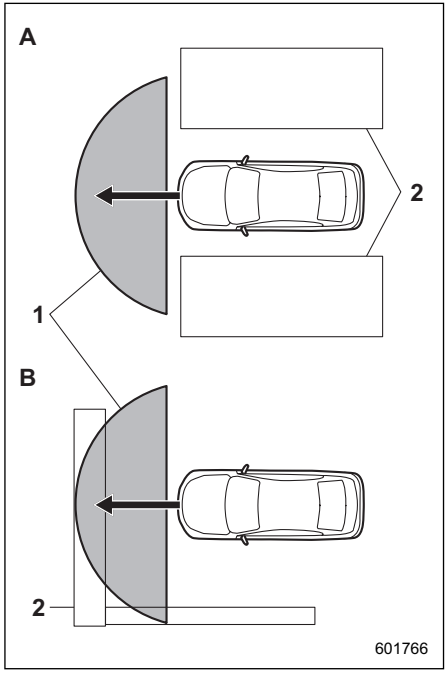

A) Cruzamento de trânsito com visibilidade fraca

B) Estacionamento de frente para uma parede

1) Faixa de imagem exibida

2) Obstáculos (por exemplo, edifícios, cercas ou outros veículos)

– CONTINUAÇÃO –

⚠ ADVERTÊNCIA

Como o alcance da imagem capturada pela câmera é limitado, sempre verifique o trânsito ao redor do veículo diretamente com seus olhos ao dirigir o veículo.

NOTA

- **O alcance da imagem exibida pode diferir dependendo do status do veículo ou do status da superfície da estrada.**
- **Como o sistema Monitor de Visão Frontal utiliza uma lente especialmente desenvolvida, o senso de distância na imagem exibida é diferente da distância real.**
- **A imagem da câmera pode ser difícil de visualizar nas seguintes situações. Este não é um mau funcionamento.**
  - **– Lugar escuro (à noite)**
  - **– Temperatura alta ou baixa ao redor da lente**
  - **– Lentes de contato de água ou em alta umidade (tempo chuvoso)**
  - **– Há materiais estranhos (como lama) ao redor da câmera.**
  - **– Raio de luz solar ou farol brilha diretamente contra a lente da câmera.**
- **Sob uma luz artificial, como uma lâmpada fluorescente, lâmpada de vapor de sódio ou lâmpada de mercúrio, a parte iluminada pode parecer trêmula (fenômeno de tremulação).**
- **Enquanto o display tiver esfriado, a imagem pode deixar marcas ou ficar mais escura do que o normal, causando dificuldade na visualização da tela. Verifique sempre o trânsito em torno do veículo diretamente com seus olhos ao dirigir o veículo.**
- **Os incidentes a seguir não devem ser considerados um defeito.**
  - **– A lente da câmera pode ficar embaçada quando a umidade estiver alta em um dia chuvoso.**
  - **– A luz de um veículo ou edifício localizado à frente pode ser refletida contra a imagem da câmera durante a direção à noite.**
  - **– Em um local escuro ou durante a direção noturna, a imagem da câmara pode ser ajustada para tornar os ruídos menos visíveis. Portanto, a imagem pode parecer uma imagem monocromática ou as cores da imagem podem diferir das cores reais. A imagem da câmera pode ser deteriorada em relação à nitidez no centro e nos quatro cantos da tela. Este não é um mau funcionamento.**

■ Linha-guia

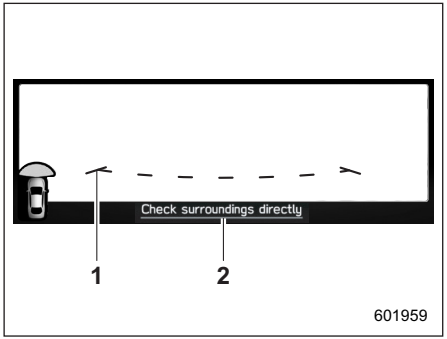

Modelos de direção à esquerda

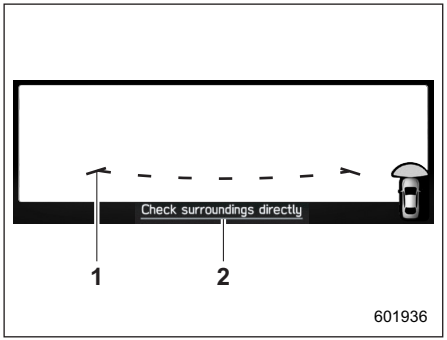

Modelos de direção à direita

1) Linha-guia
2) Mensagem de advertência

A linha-guia que indica a largura e a extremidade dianteira do seu veículo é exibida no display.

■ Manuseio da câmera

⚠ CUIDADO

Observe as seguintes instruções. Caso contrário, o sistema pode funcionar incorretamente.

- **Não aplique nenhum impacto forte à câmera, como batê-la ou acertar nela com um objeto. O ângulo de fixação pode mudar.**
- **A unidade da câmera é uma estrutura à prova d'água. Não tente remover, desmontar ou modificar a unidade.**
- **Não esfregue com força ou pula a lente da câmera com uma escova dura ou compostos abrasivos. A lente pode estar riscada, resultando em um efeito adverso na imagem da câmera.**
- **A lente da câmera é feita de vidro ou plástico. Não permita que qualquer solvente orgânico, cera corporal, removedor de película de óleo ou agente de revestimento de vidro seja fixado na superfície da lente. Se algum ficar preso, remova-o imediatamente.**
- **Não exponha a lente da câmera a qualquer mudança repentina de temperatura, por exemplo, pulverizando água quente em climas frios.**
- **Não aplique o jato de água de uma lavadora de alta pressão na câmera ou na área ao redor ao limpar o veículo. O impacto da forte pressão da água pode fazer com que a câmera se solte. Além disso, a água pode entrar dentro da câmera e causar um mau funcionamento.**
- **Se a câmera for exposta a qualquer impacto, isso pode causar mau funcionamento da câmera. Tenha a câmera inspecionada pela sua concessionária SUBARU o mais rápido possível.**
- **Não utilize um limpador a vapor em nenhuma circunstância. Alguns tipos de limpadores a vapor injetam vapor quente.**
- **A superfície da câmera pode ser danificada por uma pedra voando.**

NOTA

Se a lente da câmera estiver contaminada, nenhuma imagem nítida estará disponível. Quando a câmera estiver contaminada com gotas de água, neve ou lama, lave-a com água e limpe a umidade com um pano macio. Se estiver muito sujo, lave com um detergente neutro.

Monitor de Visão Lateral (se equipado)

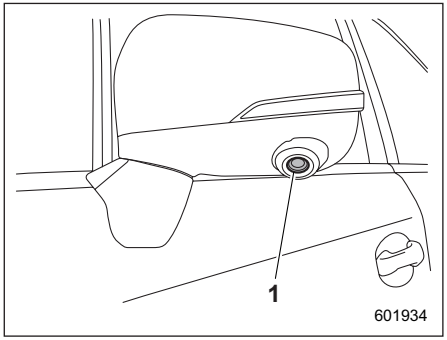

1) Câmera

A imagem da câmera fixada na parte inferior do espelho externo esquerdo ou direito é exibida no visor multifuncional. Isto elimina pontos cegos e permite que o motorista verifique a direção para a frente do lado do passageiro da frente.

⚠ ADVERTÊNCIA

- **Sempre verifique a segurança nas direções para a frente e para a direita/esquerda com os olhos enquanto dirige o veículo.**
- **Em razão da característica da lente da câmera, a imagem de uma pessoa ou objeto na tela é diferente da visão real em termos de posição e distância.**
- **Não coloque muita confiança no sistema Monitor de Visão Lateral. Dirija o veículo com cuidado e como faria com um veículo sem o Monitor de Visão Lateral.**
- **Nunca confie apenas no Monitor de Visão Lateral ao dirigir o veículo. A imagem na tela do monitor pode ser diferente da situação real. Se você dirigir o veículo visualizando apenas a imagem do monitor, poderá ocorrer uma colisão ou um acidente inesperado. Ao dirigir o veículo, verifique sempre a segurança em torno do veículo diretamente com seus olhos e os espelhos.**
- **Não use o Monitor de Visão Lateral nas seguintes situações.**
  - **Os espelhos externos estão retraídos.**
  - **A porta do lado do passageiro não está totalmente fechada.**
- **Se a temperatura exterior for baixa, o monitor pode ficar escuro ou a imagem pode ficar fraca.**

Em particular, a imagem de um objeto em movimento pode ser distorcida ou desaparecer da tela. Você deve sempre verificar a segurança ao redor do veículo diretamente com seus olhos ao dirigi-lo.

■ Como abrir o Monitor de Visão Lateral

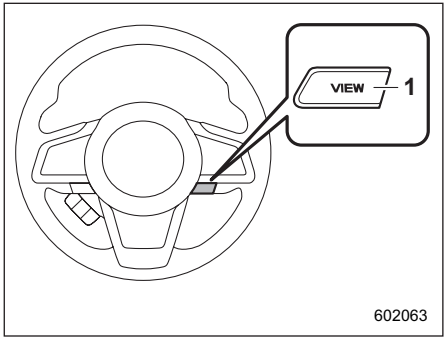

1) Interruptor de monitor “VIEW”

Quando o interruptor de ignição estiver na posição “ACC” ou “ON”, realize as seguintes operações para mudar para a tela da câmera.

- Pressione o interruptor de monitor VIEW.*1

● Ajuste a alavanca de câmbio para a posição “R” quando a função debloqueio inverso está ativada.*2

*1: Quando o display multifuncional exibir outras telas além da tela básica, ele não alternará para a imagem da câmera.

*2: A função de travamento de ré pode ser ativada ou desativada. Consulte “Configuração do link de mudança da câmera” ☞3-57.

■ Como cancelar o Monitor de Visão Lateral

▼ Quando o Monitor de Visão Lateral é ativado usando o interruptor de monitor VIEW

▽ Cancelamento manual do Monitor de Visão Lateral

● Pressione o interruptor de monitor VIEW novamente.

● Pressione o botão INFO no volante.

▽ Cancelamento automático do Monitor de Visão Lateral

Se alguma das seguintes condições for atendida, o Monitor de Visão Lateral será cancelado automaticamente.

● Aproximadamente 3 minutos se passaram desde a última operação.

● A velocidade do veículo torna-se 20 km/h (12,5 mph) ou mais.

● A alavanca de câmbio é alterada para a posição “P”.

● O freio de estacionamento é aplicado.

*: O Monitor de Visão Lateral pode ser ativado quando pressionar o interruptor de monitor VIEW, independentemente da velocidade do veículo.

*: Quando o Monitor de Visão Lateral é ativado a velocidades superiores a 20 km/h (12,5 mph), para cancelar o Monitor de Visão Lateral, a velocidade do veículo precisa ser reduzida para menos de 20 km/h (12,5 mph) e depois aumentada para mais de 20 km/h (12,5 mph).

▼ Quando a imagem é alterada sobre o uso da função de bloqueio reverso

▽ Cancelamento manual do Monitor de Visão Lateral

Pressione o interruptor de monitor VIEW novamente.

▽ Cancelamento automático do Monitor de Visão Lateral

Se alguma das seguintes condições for atendida, o Monitor de Visão Lateral será cancelado automaticamente.

● O freio de estacionamento é aplicado.

● A velocidade do veículo torna-se 8 km/h (5 mph) ou mais.

● A alavanca de câmbio é alterada da posição “R” para a posição “P”.

● Aproximadamente 9 segundos se passaram desde a alteração da alavanca de câmbio da posição “R” para uma posição diferente da posição “P”.

■ Como ajustar o contraste e brilho do display

O contraste e brilho do display da vista lateral do monitor pode ser ajustado. Para detalhes, consulte “Configurações da Câmera” ☞3-56

– CONTINUAÇÃO –

■ Faixa de imagem na tela

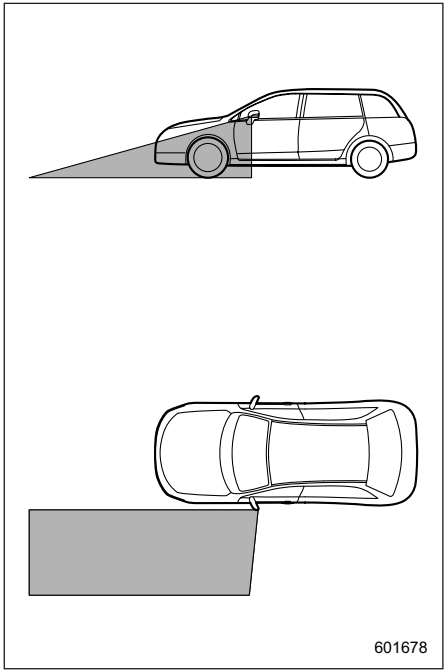

Faixa de imagem exibida

⚠ ADVERTÊNCIA

Como o alcance da imagem capturada pela câmera é limitado, sempre verifique a segurança ao redor do veículo diretamente com seus olhos ao dirigir o veículo.

NOTA

- **O alcance da imagem exibida pode diferir dependendo do status do veículo ou do status da superfície da estrada.**
- **Como o sistema Monitor de Visão Lateral utiliza uma lente especialmente desenvolvida, o senso de distância na imagem exibida é diferente da distância real.**
- **A imagem da câmera pode ser difícil de visualizar nas seguintes situações. Este não é um mau funcionamento.**
  - **Em lugares escuros (à noite)**
  - **Em temperatura alta ou baixa ao redor da lente**
  - **Quando a água entra em contato com a lente ou em alta umidade (tempo chuvoso)**
  - **Há materiais estranhos (como lama) ao redor da câmera.**
  - **Raio de luz solar ou farol brilha diretamente contra a lente da câmera.**
- **Sob uma luz artificial, como uma lâmpada fluorescente, lâmpada de vapor de sódio ou lâmpada de mercúrio, a parte iluminada pode parecer trêmula (fenômeno de tremulação).**
- **Enquanto o display tiver esfriado, a imagem pode deixar marcas ou ficar mais escura do que o normal, causando dificuldade na visualização da tela. Verifique sempre a segurança em torno do veículo diretamente com seus olhos ao dirigir o veículo.**
- **Os incidentes a seguir não devem ser considerados um defeito.**
  - **A lente da câmera pode ficar embaçada quando a umidade estiver alta em um dia chuvoso.**
  - **A luz de um veículo ou edifício localizado à frente pode ser refletida contra a imagem da câmera durante a direção à noite.**
  - **Em um local escuro ou durante a direção noturna, a imagem da câmara pode ser ajustada para tornar os ruídos menos visíveis. Portanto, a imagem pode parecer uma imagem monocromática ou as cores da imagem podem diferir das cores reais. A imagem da câmera pode ser deteriorada em relação à nitidez no centro e nos quatro cantos da tela. Este não é um mau funcionamento.**

■ Linhas-guia

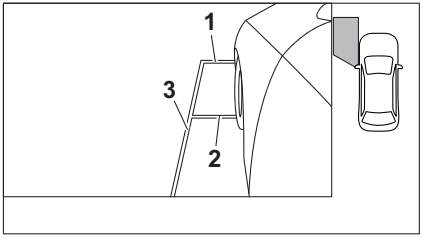

601679

1) A linha da frente do veículo
2) A linha do centro do pneu dianteiro
3) A linha do lado do veículo

Linhas-guia que indicam a largura e a extremidade dianteira do veículo são exibidas no monitor.

- **A linha da frente do veículo:**

A linha mostra a parte dianteira do veículo.

- **A linha do centro do pneu dianteiro:**

A linha indica o centro do pneu dianteiro.

- **A linha do lado do veículo:**

A linha mostra a largura do veículo, incluindo os espelhos externos.

NOTA

A luz indicadora de seta pode se sobrepor à linha do lado do veículo. Este não é um mau funcionamento.

■ Manuseio da câmera

⚠ CUIDADO

Observe as seguintes instruções. Caso contrário, o sistema pode funcionar incorretamente.

- **Não aplique nenhum impacto forte à câmera, como batê-la ou acertar nela com um objeto. O ângulo de fixação pode mudar.**
- **A unidade da câmera é uma estrutura à prova d'água. Não tente remover, desmontar ou modificar a unidade.**
- **Não esfregue com força ou pula a lente da câmera com uma escova dura ou compostos abrasivos. A lente pode estar riscada, resultando em um efeito adverso na imagem da câmera.**
- **A lente da câmera é feita de vidro ou plástico. Não permita que qualquer solvente orgânico, cera corporal, removedor de película de óleo ou agente de revestimento de vidro seja fixado na superfície da lente. Se algum ficar preso, remova-o imediatamente.**
- **Não exponha a lente da câmera a qualquer mudança repentina de temperatura, por exemplo, pulverizando água quente em climas frios.**
- **Não aplique o jato de água de uma lavadora de alta pressão na câmera ou na área ao redor ao limpar o veículo. O impacto da forte pressão da água pode fazer com que a câmera se solte. Além disso, a água pode entrar dentro da câmera e causar um mau funcionamento.**
- **Se a câmera for exposta a qualquer impacto, isso pode causar mau funcionamento da câmera. Tenha a câmera inspecionada pela sua concessionária SUBARU o mais rápido possível.**
- **Não utilize um limpador a vapor em nenhuma circunstância. Alguns tipos de limpadores a vapor injetam vapor quente.**
- **A superfície da câmera pode ser danificada por uma pedra voando.**

NOTA

Se a lente da câmera estiver contaminada, nenhuma imagem nítida estará disponível.

– CONTINUAÇÃO –

Quando a câmera estiver contaminada com gotas de água, neve ou lama, lave--a com água e limpe a umidade com um pano macio. Se estiver muito sujo, lave com um detergente neutro.

Câmera de visão traseira

Consulte o Manual do Proprietário de áudio/navegação separada.

Combustível 7-3
Requisitos de combustível 7-3
Tampa do tanque de combustível e cobertura 7-4
Preparando-se para dirigir..... 7-6
Inicialização e parada do sistema e-BOXER..... 7-7
Precauções de segurança 7-7
Faixa de operação para o sistema de partida por botão 7-7
Precauções gerais ao iniciar o sistema e-BOXER..... 7-7
Iniciando o sistema e-BOXER 7-8
Parando o sistema e-BOXER..... 7-10
Quando a chave de acesso não funciona corretamente.....7-11
Travamento de direção.....7-11
Transmissão continuamente variável.....7-11
Alavanca de câmbio 7-12
Seleção do modo manual 7-14
Função de travamento de câmbio..... 7-15
Dicas de direção 7-16
SI-DRIVE 7-17
Modo inteligente (I)..... 7-17
Modo Sport (S)..... 7-17
Interruptores SI-DRIVE..... 7-17
Direção assistida 7-18
Frenagem 7-19
Dicas de frenagem..... 7-19
Sistema de frenagem..... 7-19
Indicadores de advertência de desgaste das pastilhas de freio..... 7-21
ABS (Sistema de Freio Antibloqueio)..... 7-21
Auto verificação do ABS..... 7-22
Luz de advertência de ABS..... 7-22
Sistema de Distribuição de Força Eletrônica de Frenagem (EBD)..... 7-22
Medidas a tomar se o sistema EBD falhar 7-23
Sistema de Controle Dinâmico do Veículo..... 7-24
Monitoramento do sistema de Controle Dinâmico do Veículo 7-25
Interruptor de desligamento do Controle Dinâmico do Veículo..... 7-25
X-MODE 7-27
Para ativar/desativar o X-MODE..... 7-28
Função de controle de descida..... 7-29
Estacionando seu veículo 7-30
Freio de estacionamento eletrônico 7-31
Dicas de estacionamento..... 7-36
Sistema Hill start assist (Assistência de Arranque em Ladeiras) 7-37
Sistema de Monitoramento de Pressão nos Pneus (TPMS) (se equipado)..... 7-39
Tela TPMS..... 7-40
Definição do modo TPMS 7-40
Detecção de Veículo Traseiro Subaru (SRVD) (se equipado)..... 7-42
Recursos do sistema..... 7-42
Operação do Sistema..... 7-44
Luz indicadora/sinal sonoro de advertência de aproximação SRVD 7-46
Indicador SRVD DESLIGADO 7-47
Indicador de advertência SRVD 7-48
Interruptor SRVD OFF 7-48
Manipulação de sensores de radar..... 7-49
Sistema de Frenagem Automática Reversa (RAB) (se equipado)..... 7-50
Visão geral do Sistema de Frenagem Automática Reversa (RAB) 7-51
Condições de operação 7-53

Operação do Sistema de Frenagem Automática Reversa (RAB) 7-55
Cancelamento da operação do sistema de Frenagem Automática Reversa (RAB) 7-60
Configuração ON/OFF do Sistema de Frenagem Automática Reversa (RAB)..... 7-61
Indicador de advertência RAB..... 7-62
Manipulação dos sensores de sonar..... 7-62

Combustível

■ Requisitos de combustível

⚠ CUIDADO

- **O uso de um combustível de baixa qualidade ou o uso de um aditivo de combustível inadequado pode causar danos ao motor e/ou sistema de combustível.**
- **Não deixe o combustível vazar nas superfícies externas do veículo. Como o combustível pode danificar a tinta, limpe rapidamente qualquer combustível derramado. Os danos à pintura causados pelo combustível derramado não são cobertos pela garantia limitada da SUBARU.**
- **O gargalo do tubo do tanque de combustível foi desenvolvido para aceitar apenas um bocal de enchimento de gasolina sem chumbo. Em hipótese alguma a gasolina com chumbo deve ser utilizada, porque danificará o sistema de controle de emissões e poderá prejudicar a dirigibilidade e a economia de combustível. Além disso, isso pode aumentar os custos de manutenção.**

▼ **Para outras áreas**

▽ **Tipo de combustível**

Somente **gasolina sem chumbo**.

▽ **Número de Octanagem por Pesquisa Requerido (RON)**

95 ou superior é recomendada.

– CONTINUAÇÃO –

Se gasolina sem chumbo com uma classificação de octanagem de 95 ou superior não estiver disponível, pode-se utilizar gasolina sem chumbo com classificação de octanagem de 90 ou superior.

▽ **Uso de gasolina misturada com etanol**

A SUBARU permite o uso de gasolina misturada com etanol se o teor de etanol for de até 27%. Certifique-se de que o etanol misturado com gasolina a ser utilizado tenha um Número de Octanagem por Pesquisa que segue o acima.

■ Tampa do tanque de combustível e cobertura

▼ Locais da tampa do tanque de combustível e da alavanca de liberação da tampa

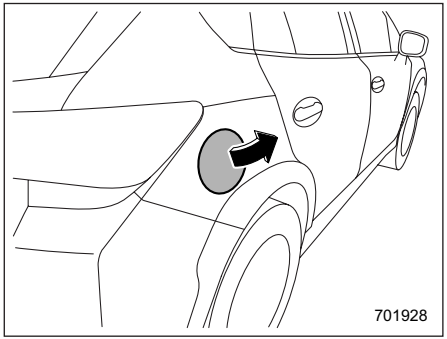

Tampa do tanque de combustível

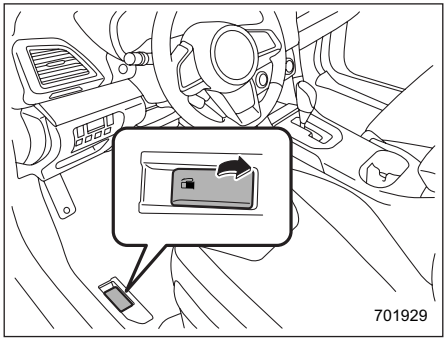

Alavanca de liberação da tampa do tanque de combustível

▼ Reabastecimento

Apenas uma pessoa deve estar envolvida no reabastecimento. Não permita que outras pessoas se aproximem da área do veículo perto do tubo de abastecimento de combustível enquanto o reabastecimento estiver em andamento.

Certifique-se de observar quaisquer outras precauções postadas no posto de gasolina.

1. Pare o veículo e gire o botão de ignição para a posição “OFF” e desligue todos os outros componentes elétricos.

NOTA

Quando o botão de ignição é colocado na posição “OFF”, o sistema e-BOXER irá parar e a luz indicadora READY do sistema e-BOXER se apagará.

2. Para abrir a tampa do tanque de combustível, puxe a alavanca de liberação da tampa do tanque de combustível para cima. A alavanca fica no piso do banco do motorista.

⚠ ADVERTÊNCIA

Antes de abrir a tampa do tanque de combustível, primeiro toque na carroceria do veículo ou em uma parte de metal da bomba de combustível ou objeto semelhante para descarregar qualquer eletricidade estática que possa estar presente em seu corpo. Se seu corpo estiver carregando uma carga eletrostática, existe a possibilidade de que uma faísca elétrica possa inflamar o combustível, o que poderia queimar você. Para evitar a aquisição de uma nova carga elétrica estática, não volte a entrar no veículo enquanto o reabastecimento estiver em andamento.

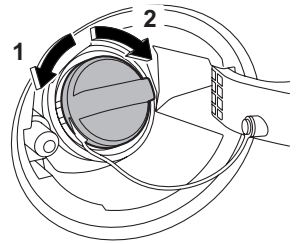

1) Abrir
2) Fechar

3. Retire a tampa do tanque de combustível girando-a lentamente no sentido anti-horário.

ADVERTÊNCIA

- **O vapor de combustível é altamente inflamável. Antes de reabastecer, sempre primeiro desligue o sistema e-BOXER e feche todas as portas e janelas do veículo. Certifique-se de que não haja cigarros acesos, chamas abertas ou faíscas elétricas na área adjacente. Apenas manuseie combustível ao ar livre. Limpe rapidamente qualquer combustível derramado.**
- **Ao abrir a tampa, segure-a firmemente e gire-a lentamente no sentido anti-horário. Não remova a tampa rapidamente. O combustível pode estar sob pressão e sair do gargalo do tanque de combustível, especialmente em climas quentes. Se você ouvir um som de assobio enquanto estiver removendo a tampa, espere que o som pare e, em seguida, abra lentamente a tampa para evitar que o combustível seja expelido e crie um risco de incêndio.**

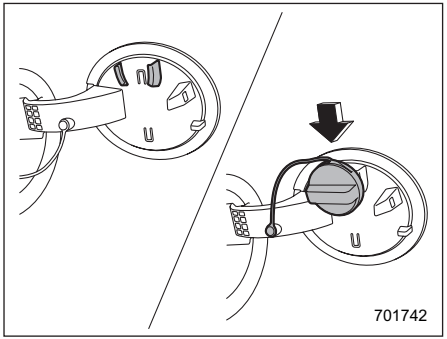

4. Coloque a tampa do bocal do tanque de combustível no suporte da tampa, dentro da tampa do tanque de combustível.

ADVERTÊNCIA

- **Ao reabastecer, insira o bocal de combustível firmemente no tubo de abastecimento de combustível. Se o bocal for levantado ou não estiver totalmente inserido, seu mecanismo de parada automática poderá não funcionar, causando o transbordamento do tanque e criando risco de incêndio.**
- **Pare de reabastecer quando o mecanismo de parada automática no bocal de combustível for ativado. Se você continuar a adicionar combustível, mudanças de temperatura ou outras condições podem fazer com que o combustível transborde do tanque e crie um risco de incêndio.**

5. Pare de encher o tanque após a bomba do tanque de combustível parar automaticamente. Não adicione mais combustível.

6. Coloque a tampa de volta, gire-a no sentido horário até ouvir um clique. Certifique-se de não prender o tirante sob a tampa enquanto aperta.

CUIDADO

Certifique-se de que a tampa esteja apertada até ouvir um clique para evitar derramamento de combustível em caso de acidente.

– CONTINUAÇÃO –

7. Feche a tampa do tanque de combustível completamente.

⚠ CUIDADO

Se derramar algum combustível na superfície pintada, lave-a imediatamente. Caso contrário, a superfície pintada pode ser danificada.

NOTA

Você verá o sinal "⛽▶" no indicador de combustível. Isso indica que a tampa do depósito de combustível está localizada no lado direito do veículo.

⚠ CUIDADO

- **Nunca adicione agentes de limpeza ao tanque de combustível. A adição de um agente de limpeza pode causar danos ao sistema de combustível.**
- **Depois de reabastecer, gire a tampa no sentido horário até ouvir um clique para garantir que esteja totalmente apertada. Se a tampa não estiver bem apertada, o combustível pode vazar enquanto o veículo estiver sendo dirigido ou ocorrer derramamento de combustível em caso de acidente, criando um risco de incêndio.**
- **Não deixe o combustível vazar nas superfícies externas do veículo. Como o combustível pode danificar a tinta, limpe rapidamente qualquer combustível derramado. Os danos à pintura causados pelo combustível derramado não são cobertos pela garantia limitada da SUBARU.**
- **Recomendamos que utilize sempre uma tampa do tanque de combustível genuína SUBARU. Se você utilizar a tampa errada, ela pode não encaixar ou ter ventilação adequada, e o tanque de combustível e o sistema de controle de emissão podem ser danificados. Também poderia levar a derramamento de combustível e incêndio.**
- **Imediatamente coloque combustível no tanque sempre que a luz de advertência de baixo combustível acender. Falhas no motor como resultado de um tanque vazio podem causar danos ao motor. Continuar a operar seu veículo com um nível de combustível extremamente baixo pode resultar em desempenho reduzido do motor.**

Preparando-se para dirigir

Você deve executar as seguintes verificações e ajustes todos os dias antes de começar a dirigir.

1. Verifique se todas as janelas, espelhos e luzes estão limpas e desobstruídas.
2. Verifique a aparência e condição dos pneus. Além disso, verifique os pneus quanto ao enchimento correto.
3. Procure por baixo do veículo por qualquer sinal de vazamento e verifique se não há nenhum animal pequeno embaixo do veículo.
4. Verifique se nenhum animal pequeno entra no compartimento do motor.
5. Verifique se o capô e a tampa do porta-malas estão totalmente fechados.
6. Verifique o ajuste do banco.
7. Verifique o ajuste dos espelhos internos e externos.
8. Afivele seu cinto de segurança. Verifique se os seus passageiros afivelam os cintos de segurança.
9. Verifique o funcionamento das luzes indicadoras e de advertência quando o botão de ignição estiver na posição "ON".
10. Verifique os medidores, o indicador e as luzes de advertência depois de iniciar o sistema e-BOXER.

⚠ CUIDADO

Prender pequenos animais no ventilador de arrefecimento e correias do motor pode resultar em mau funcionamento. Verifique se nenhum animal pequeno entra no compartimento do motor e está sob o veículo antes de iniciar o sistema e-BOXER.

NOTA

● O óleo do motor, o líquido de arrefecimento do motor, o fluido de freio, o líquido de lavagem e outros níveis de fluido devem ser verificados diariamente, semanalmente ou com paradas de combustível.

● Antes de rebocar um trailer, consulte "Reboque de trailer" ☞8-17.

Inicialização e parada do sistema e-BOXER

A principal fonte de energia deste veículo é o motor. O motor elétrico suporta o motor. Quando o motor der partida, o sistema e-BOXER dará partida.

Assim que entrar no veículo com a chave de acesso, a alimentação pode ser ligado e o sistema e-BOXER pode ser iniciado.

■ Precauções de segurança

Consulte "Precauções de segurança" ☞2-2.

■ Faixa de operação para o sistema de partida por botão

Consulte "Faixa de operação para o sistema de partida por botão" ☞3-4.

■ Precauções gerais ao iniciar o sistema e-BOXER

⚠ ADVERTÊNCIA

● Nunca inicie o sistema e-BOXER de fora do veículo. Isso pode resultar em um acidente.

● Não deixe o sistema e-BOXER ligado em locais com pouca ventilação, como em uma garagem e em ambientes fechados. O gás de exaustão pode entrar no veículo ou dentro de casa, e isso pode resultar em envenenamento por monóxido de carbono.

● Não ligue o sistema e-BOXER perto de folhagem seca, papel ou outras substâncias inflamáveis. O tubo de exaustão e as emissões de exaustão podem criar um risco de incêndio a altas temperaturas.

⚠ CUIDADO

● Se o sistema e-BOXER for parado durante a direção, o catalisador pode superaquecer e queimar.

● Ao ligar o sistema e-BOXER, certifique-se de se sentar no banco do motorista.

● Se a luz indicadora READY do sistema e-BOXER não acender mesmo após a partida do motor, solicite a inspeção do veículo em uma concessionária SUBARU.

NOTA

● Evite corridas rápidas e acelerações rápidas imediatamente após o sistema e-BOXER ser iniciado.

– CONTINUAÇÃO –

- Por um curto período de tempo após o sistema e-BOXER ser iniciado, a velocidade do motor é mantida alta. Quando o aquecimento é concluído, a velocidade do motor diminui automaticamente.
- Em raras ocasiões, pode ser difícil iniciar o sistema e-BOXER dependendo do combustível e da condição de uso (direção repetida de uma distância em que o sistema e-BOXER não aqueceu o suficiente). Nesse caso, é recomendável que você mude para uma marca diferente de combustível.
- Em raras ocasiões, detonação transitória pode ser ouvida do motor quando o acelerador é operado rapidamente, como uma partida rápida e uma aceleração rápida. Este não é um mau funcionamento.
- O sistema e-BOXER é iniciado mais facilmente quando os faróis, o ar condicionado e o desembaçador do vidro traseiro estão desligados.
- Não mova a alavanca de câmbio enquanto o motor de partida estiver girando.
- O sistema e-BOXER pode não iniciar imediatamente após o terminal da bateria auxiliar de 12 V ter sido reconectado ao substituir a bateria auxiliar de 12 V, etc. Neste caso, coloque o botão de ignição na posição "ON" e ligue o sistema e-BOXER depois de ter passado mais de 10 segundos. A marcha lenta pode ser instável imediatamente após o sistema e-BOXER ter iniciado, mas isso não é um mau funcionamento.
- A energia restante da bateria de alta tensão pode diminuir quando o sistema e-BOXER for interrompido durante a noite em um estado em que esteja suficientemente carregado. No entanto, isso é resultado da auto descarga da bateria de alta tensão e não é um defeito.
- Se o pedal do acelerador for pressionado enquanto o veículo estiver parado, a rotação do motor não aumentará para uma alta taxa de rotação.
- Você não pode reiniciar o sistema e-BOXER imediatamente após girar o botão de ignição para a posição “OFF” enquanto o motor foi desligado automaticamente. Nesse caso, espere alguns segundos e execute o procedimento de inicialização.
- Quando você não consegue iniciar o sistema e-BOXER, confirme se a luz indicadora de segurança acende. Se a luz indicadora acender, execute o procedimento descrito em “Imobilizador” ☞2-13.

■ Iniciando o sistema e-BOXER

⚠ ADVERTÊNCIA

Se o indicador no botão de ignição piscar em verde após o sistema e-BOXER ter iniciado, nunca dirija o veículo.

O volante ainda está travado e isso pode resultar em um acidente. Para liberar a trava da direção, pressione o botão de ignição novamente enquanto move o volante para a direita e para a esquerda e pressione o pedal do freio.

⚠ CUIDADO

- Quando o indicador de operação no botão de ignição estiver piscando em laranja, pode haver um mau funcionamento do veículo. Recomendamos que você entre em contato com uma concessionária SUBARU imediatamente.
- Não continue a pressionar o botão de ignição por mais de 10 segundos. Isso pode causar um mau funcionamento. Se o sistema e-BOXER não iniciar, pare de pressionar o botão de ignição. Ao invés disso, pressione o botão de ignição sem pressionar o pedal do freio para alterar o status de energia para “OFF”. Aguarde 10 segundos e pressione o botão de ignição para iniciar o sistema e-BOXER.

- **Após a inicialização do sistema e-BOXER, a rotação do motor será mantida alta até que a luz indicadora de temperatura baixa do líquido de arrefecimento apague. Consulte "Luz indicadora de baixa temperatura do líquido de arrefecimento/luz de advertência de alta temperatura do líquido de arrefecimento" ☞3-14.**

NOTA

- **Por um curto período de tempo após o sistema e-BOXER ser iniciado, a velocidade do motor é mantida alta. Quando o aquecimento é concluído, a velocidade do motor diminui automaticamente.**
- **Quando o botão de ignição é pressionado enquanto pressiona o pedal do freio, o motor de partida funciona por no máximo 10 segundos e depois de ligar o motor, o motor de partida para automaticamente.**
- **Quando o botão de ignição é pressionado enquanto pressiona o pedal de freio, o sistema e-BOXER pode ser ligado independentemente do status de energia.**
- **Se a luz indicadora do imobilizador acender quando você tentar iniciar o sistema e-BOXER, mas o sistema e-BOXER não ligar, pressione o botão de ignição para desligar a alimentação e tente iniciar o sistema e-BOXER novamente.**
- **Se o sistema e-BOXER não iniciar, pressione o botão de ignição sem pressionar o pedal do freio para desligar a alimentação. Em seguida, enquanto pressiona o pedal do freio com mais força, pressione o botão de ignição.**
- **Os procedimentos de inicialização do sistema e-BOXER podem não funcionar dependendo das condições das ondas de rádio ao redor do veículo. Nesse caso, consulte "Iniciando o sistema e-BOXER" ☞9-25.**
- **Se a bateria auxiliar de 12 V estiver descarregada, a direção não pode ser destravada. Carregue a bateria auxiliar de 12 V.**
- **Não mova a alavanca de câmbio enquanto o motor de partida estiver girando.**

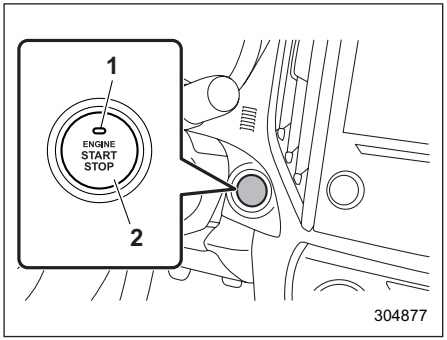

1) Indicador de operação
2) Botão de ignição

Quando o botão de ignição é pressionado enquanto pressiona o pedal do freio, o sistema e-BOXER será iniciado. O procedimento de inicialização do sistema e-BOXER é o seguinte.

1. Pegue a chave de acesso e sente-se no banco do motorista.
2. Aplique o freio de estacionamento.
3. Certifique-se de que a alavanca de câmbio esteja na posição "P" O sistema e-BOXER também pode iniciar quando a alavanca de câmbio estiver na posição "N", porém, por razões de segurança, inicie na posição "P".
4. Pressione o pedal do freio até que o indicador de operação no botão de ignição fique verde.

– CONTINUAÇÃO –

Ao dar a partida com a alavanca de câmbio na posição “N”, o indicador não fica verde.

5. Enquanto pressiona o pedal do freio, pressione o botão de ignição.

Quando o sistema e-BOXER for iniciado, a luz indicadora READY do sistema e-BOXER no painel de instrumentos acenderá.

NOTA

● Enquanto pressiona o botão da alavanca de câmbio, o indicador no botão de ignição não ficará verde mesmo quando a alavanca de câmbio estiver na posição “P”.

● Caso o sistema e-BOXER não inicie pelo procedimento normal de inicialização do sistema e-BOXER, mova a alavanca de câmbio para a posição “P” e mude a alimentação para “ACC”. Pressione o pedal do freio e pressione o botão de ignição por pelo menos 15 segundos. O motor pode ligar. Use este procedimento de inicialização do sistema e-BOXER apenas em caso de emergência.

● Quando o sistema e-BOXER não é iniciado, o pedal do freio pode ficar rígido. Nesse caso, pressione o pedal do freio com mais força do que o normal. Verifique se o indicador de operação no botão de ignição do botão fica verde e pressione o botão de ignição para iniciar o sistema e-BOXER.

■ Parando o sistema e-BOXER

1. Pare o veículo completamente.

2. Mova a alavanca de câmbio para a posição “P”.

3. Pressione o botão de ignição. O sistema e-BOXER irá parar e a alimentação será colocada em “OFF”.

⚠ ADVERTÊNCIA

● Não toque no botão de ignição durante a direção.

Quando o botão de ignição é operado da seguinte forma, o sistema e-BOXER irá parar.

– O interruptor é pressionado e mantido por 3 segundos ou mais.

– O interruptor é pressionado brevemente 3 vezes ou mais em sucessão.

Quando o sistema e-BOXER para, o servo-freio não funcionará. Uma maior pressão do pé será necessária no pedal do freio.

O sistema de direção assistida também não funcionará. Uma força maior será necessária para dirigir, e isso pode resultar em um acidente.

● Se o sistema e-BOXER parar durante a direção, não opere o botão de ignição ou abra qualquer uma das portas até que o veículo seja parado em um local seguro. É perigoso porque a trava da direção pode ser ativada. Pare o veículo em um local seguro e recomendamos que você entre em contato imediatamente com uma concessionária da SUBARU.

⚠ CUIDADO

● Não pare o sistema e-BOXER enquanto a alavanca de câmbio estiver em uma posição diferente da posição “P”.

● Se o sistema e-BOXER for parado enquanto a alavanca de câmbio estiver em uma posição diferente da posição “P”, a energia estará em “ACC”. Se o veículo for deixado nesta condição, a bateria auxiliar de 12 V poderá descarregar.

NOTA

Embora você possa parar o sistema e-BOXER operando o botão de ignição, não pare o sistema e-BOXER durante a direção, exceto em caso de emergência.

■ Quando a chave de acesso não funciona corretamente

Consulte “Chave de acesso - se a chave de acesso não funcionar corretamente” ☞9-23.

■ Travamento de direção

Depois de parar o sistema e-BOXER e abrir qualquer porta, incluindo o porta-malas, o volante será travado devido à função de travamento da direção.

Quando o sistema e-BOXER for reiniciado, a trava da direção será liberada automaticamente.

▼ Quando a trava de direção não pode ser liberada

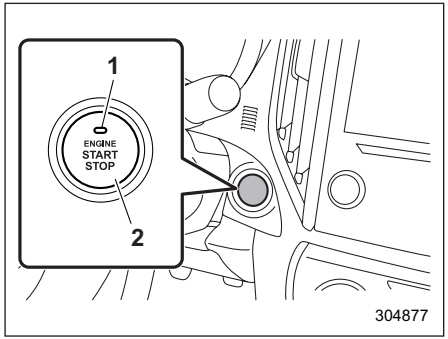

1) Indicador de operação
2) Botão de ignição

Quando você não puder reiniciar o sistema e-BOXER devido ao bloqueio da direção, verifique o status do indicador de operação e execute as seguintes etapas.

▽ Indicador de operação piscando em verde

1. Verifique se a alavanca de câmbio está na posição “P”.
2. Pressione o pedal do freio e mantenha.
3. Pressione o botão de ignição ao apertar o volante para a esquerda e para a direita.

▽ Indicador de operação piscando em laranja

Pode haver um mau funcionamento na função de trava de direção. Recomendamos que você entre em contato com a concessionária SUBARU mais próxima imediatamente.

Transmissão continuamente variável

A transmissão continuamente variável é controlada eletronicamente e fornece um número infinito de velocidades de avanço e 1 de velocidade em ré.

⚠ ADVERTÊNCIA

Não mude da posição “P” ou “N” para a posição “D” ou “R” enquanto pressiona o pedal do acelerador. Isso pode fazer com que o veículo se incline para frente ou para trás.

⚠ CUIDADO

- **Observe as seguintes precauções. Caso contrário, a transmissão pode ser danificada.**
  - **Mude para a posição “P” ou “R” somente após o veículo ter parado completamente.**
  - **Não mude da posição “D” para a posição “R” ou vice-versa até que o veículo tenha parado completamente.**

– CONTINUAÇÃO –

- **Não force o motor por mais de 5 segundos em qualquer posição, exceto na posição “N” ou “P” quando o freio for aplicado ou quando forem utilizados calços nas rodas. Isso pode causar o superaquecimento do fluido da transmissão.**
- **Nunca mova o veículo da seguinte maneira. Isso pode resultar em um acidente inesperado ou mau funcionamento.**
  - **Movendo-se para trás por inércia com a alavanca de câmbio ajustada em uma posição de direção para a frente.**
  - **Avançando pela inércia com a alavanca de câmbio na posição “R”.**
- **Ao estacionar o veículo, primeiro aplique com segurança o freio de estacionamento e, em seguida, coloque a alavanca de câmbio na posição “P”. Não estacione o veículo por um longo tempo com a alavanca de câmbio em qualquer outra posição, pois isso pode resultar em uma bateria auxiliar de 12 V descarregada.**

NOTA

- **Quando a temperatura do líquido de arrefecimento do motor ainda estiver baixa, a transmissão aumentará a marcha para velocidades mais altas do que quando a temperatura do líquido de arrefecimento for suficientemente alta para reduzir o tempo de aquecimento e melhorar a dirigibilidade. A temporização do câmbio de marchas mudará automaticamente para o tempo normal após o aquecimento do motor.**
- **Imediatamente após a substituição do fluido de transmissão, você pode sentir a operação de transmissão um tanto incomum. Isso resulta da invalidação de dados que o computador de bordo coletou e armazenou na memória para permitir que a transmissão se desloque nos momentos mais apropriados para a condição atual de seu veículo. O deslocamento otimizado será restaurado à medida que o veículo continuar a rodar por algum tempo.**
- **Ao dirigir um veículo equipado com CVT em condições de carga pesada contínua, como rebocar um trailer ou subir uma ladeira íngreme e comprida, a velocidade do motor ou a velocidade do veículo podem ser automaticamente reduzidas. Este não é um mau funcionamento. Este fenômeno resulta da função de controle do motor mantendo o desempenho de resfriamento do veículo. O motor e a velocidade do veículo retornarão a uma velocidade normal quando o motor for capaz de manter o desempenho ideal de resfriamento depois que a carga pesada diminuir. Dirigir sob carga pesada deve ser feito com extremo cuidado. Não tente passar um veículo na frente ao dirigir em uma ladeira íngreme enquanto estiver rebocando.**
- **A transmissão continuamente variável é um sistema tipo corrente que fornece eficiência de transmissão superior para máxima economia de combustível. Às vezes, dependendo das condições de direção variáveis, pode ouvir-se um som do funcionamento da corrente, que é a característica deste tipo de sistema.**

■ Alavanca de câmbio

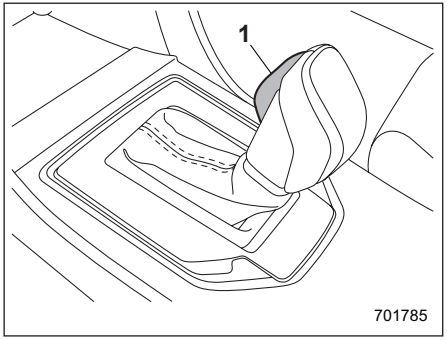

1) Botão da alavanca de câmbio

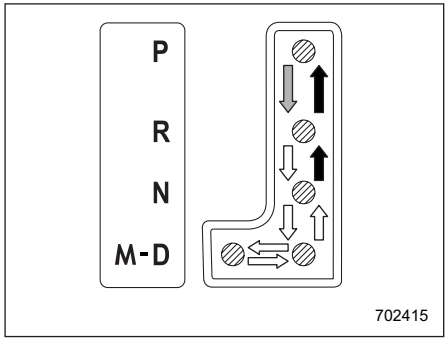

⇨: Com o pedal do freio acionado, mude enquanto pressiona o botão da alavanca de câmbio.

➡: Mudança enquanto pressiona o botão da alavanca de câmbio.

⇨: Mudança sem pressionar o botão da alavanca de câmbio.

A alavanca de câmbio tem quatro posições, “P”, “R”, “N”, “D” e também possui uma porta “M”.

NOTA

Em alguns modelos, para proteger o motor enquanto a alavanca de câmbio estiver na posição “P” ou “N”, o motor é controlado de modo que a velocidade do motor não fique muito alta, mesmo que o pedal do acelerador esteja pressionado com força.

▼ P (Estacionar)

Esta posição serve para estacionar o veículo e iniciar o sistema e-BOXER. Nesta posição, a transmissão é bloqueada mecanicamente para impedir que o veículo circule livremente.

Quando você estacionar o veículo, primeiro aplique o freio de estacionamento, depois mude para a posição “P”. Não segure o veículo apenas com o atrito mecânico da transmissão.

Para mudar a alavanca de câmbio da posição “P” para qualquer outra posição, você deve pressionar o pedal do freio totalmente e então mover a alavanca de câmbio. Isso evita que o veículo oscile quando for ligado.

▼ R (Ré)

Esta posição é para dar ré no veículo. Para mudar da posição “N” para “R”, pare o veículo completamente e depois mova a alavanca para a posição “R” enquanto pressiona o botão da alavanca de câmbio.

Quando o botão de ignição for pressionado para a posição “ACC”, o movimento da alavanca de câmbio da posição “N” para “R” só é possível por um período limitado de tempo pressionando o pedal de freio. Para detalhes, consulte “Função de travamento de câmbio” ☞7-15.

▼ N (Neutro)

Esta posição é para reiniciar um sistema e-BOXER parado. Nesta posição, a transmissão é neutra, o que significa que as rodas e a transmissão não estão travadas. Portanto, o veículo rodará livremente, mesmo na menor inclinação, a menos que o freio de estacionamento ou o pedal de freio sejam aplicados.

Evite a cabotagem com a transmissão em neutro. A frenagem do motor não tem efeito nesta condição.

⚠ ADVERTÊNCIA

Não dirija o veículo com a alavanca de câmbio na posição “N” (neutra). A frenagem do motor não tem efeito nesta condição e, consequentemente, o risco de um acidente é aumentado.

▼ D (Direção)

Esta posição é para direção normal. A transmissão muda de forma automática e contínua para uma marcha adequada, de acordo com a velocidade do veículo e a aceleração de que você precisa. Além disso, durante a subida e descida de uma ladeira, a transmissão auxilia e controla o desempenho de direção e a frenagem do motor, correspondendo ao grau da estrada.

– CONTINUAÇÃO –

Quando for necessária mais aceleração na posição “D”, pressione o pedal do acelerador totalmente até o piso e mantenha essa posição. A transmissão reduzirá automaticamente a marcha. Neste caso, a transmissão funcionará como uma transmissão automática convencional. Quando você soltar o pedal, a transmissão retornará à posição original da marcha.

Se uma das borboletas atrás do volante for operada durante a direção na posição “D”, a transmissão mudará temporariamente para o modo manual. Neste modo, você pode mudar para qualquer posição de marcha utilizando as borboletas. Para detalhes sobre o modo manual, consulte “Seleção do modo manual” ☞7-14. Quando a velocidade do veículo estabilizar, a transmissão mudará do modo manual de volta para a posição “D” para a direção normal.

■ Seleção do modo manual

NOTA

Por favor, leia os seguintes pontos cuidadosamente e tenha isso em mente ao utilizar o modo manual.

- **Se você tentar reduzir a marcha quando a rotação do motor estiver muito alta, ou seja, quando uma redução de velocidade empurrar o ponteiro do tacômetro além da zona vermelha, serão emitidos sinais sonoros para avisá-lo de que a redução de marcha não é possível.**
- **Se você tentar aumentar a marcha quando a velocidade do veículo estiver muito baixa, a transmissão não responderá.**
- **Você pode pular de marcha (por exemplo, da 4ª para 2ª), operando a borboleta duas vezes em rápida sucessão.**
- **A transmissão seleciona automaticamente a 1ª marcha quando o veículo para de se mover.**
- **Se a temperatura do fluido da transmissão ficar muito alta, a luz de advertência “TEMP. ÓLEO AT” no painel de instrumentos acenderá. Pare imediatamente o veículo em um local seguro e deixe o sistema e-BOXER em marcha lenta até que a luz de advertência se apague.**

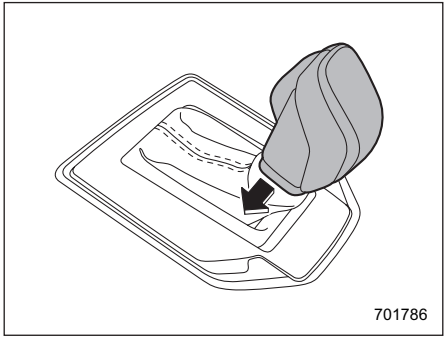

Com o veículo em movimento ou parado, mova a alavanca de câmbio da posição “D” para a posição “M” para selecionar o modo manual.

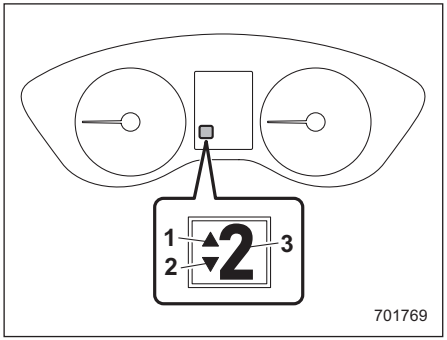

1) Indicador de aumento de marcha
2) Indicador de redução de marchas
3) Indicador de posição da marcha

Quando o modo manual é selecionado, o indicador de posição de marcha e o indicador de aumento de marcha e/ou o indicador de redução de marcha no painel de instrumentos acendem.

O indicador de posição da marcha mostra a marcha atualmente selecionada na faixa da 1ª à 7ª marcha. Os indicadores de aumento de marcha e redução de marcha mostram quando é possível uma mudança de marcha. Quando o indicador de aumento de marcha “▲” acende, é possível aumentar a marcha. Quando o indicador de redução de marcha “▼” acende, é possível reduzir a marcha.

Quando ambos os indicadores acendem, é possível aumentar e reduzir a marcha. Quando o veículo para, a marcha será automaticamente deslocada para a 1ª posição (por exemplo, nos semáforos) e o indicador de redução será desativado.

▼ Indicador de mudança de marcha

Quando a mudança é recomendada para uma boa economia de combustível, o indicador de aumento de marcha pisca. Quando a redução de marcha é recomendada, o indicador de redução de marcha pisca.

▼ Para aumento de marcha/redução de marcha

Mudanças de marcha podem ser realizadas usando a borboleta atrás do volante.

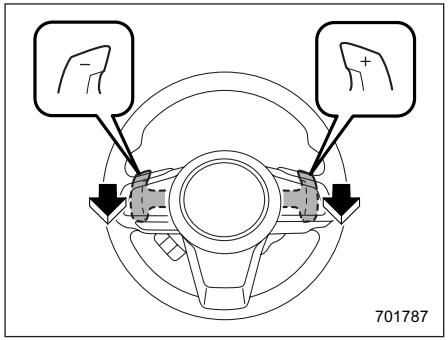

Para subir para a próxima posição de marcha mais alta, puxe a borboleta que tem "+" indicada nela. Para reduzir a marcha até a próxima posição de marcha mais baixa, puxe a borboleta que tem "-" indicada nela.

⚠ CUIDADO

Não coloque nem pendure nada nas borboletas. Isso pode resultar em mudança acidental de marchas.

▼ Para desmarcar o modo manual

Retorne a alavanca de câmbio para a posição "D" da posição "M".

Ao dirigir com a alavanca de seleção na posição "D", se você mudar de marcha operando a alavanca do câmbio, a luz indicadora da posição da marcha acende e mostra a condição atual da marcha.

■ Função de travamento de câmbio

A função de travamento de câmbio ajuda a evitar o funcionamento inadequado da alavanca de câmbio.

- A alavanca de câmbio não pode ser operada a menos que o botão de ignição esteja na posição "ON" e o pedal do freio seja pressionado.
- A alavanca de câmbio não pode ser movida da posição "P" para qualquer outra posição antes que o pedal do freio seja pressionado. Pressione o pedal do freio primeiro e depois opere a alavanca de câmbio.
- Somente a posição "P" permite que você gire o botão de ignição da posição "ACC" para a posição "OFF".
- Se a chave de ignição for girada para a posição "ACC" enquanto a alavanca de câmbio estiver na posição "N", a alavanca de câmbio não pode ser movida para a posição "P" sem pressionar o pedal do freio e pressionar o botão de seleção.

▼ Liberação de travamento de câmbio

Se a alavanca de câmbio não puder ser operada, gire o botão de ignição de volta para a posição "ON" e, em seguida, mova a alavanca de câmbio para a posição "P" com o botão da alavanca de câmbio pressionado e o pedal do freio pressionado.

Se a alavanca de câmbio não se mover após realizar o procedimento acima, verifique e confirme o seguinte e libere a trava de mudança de acordo.

- **Quando a alavanca de câmbio não pode ser mudada de "P" para "N":**

Consulte "Liberação de travamento de câmbio utilizando o botão de liberação de travamento de câmbio" ☞7-16.

- **Quando a alavanca de câmbio não pode ser mudada de "N" para "R", "P":**

Coloque o botão de ignição na posição "ACC", então mova a alavanca de câmbio para a posição "P" com o pedal do freio pressionado.

Se a alavanca de câmbio não se mover, consulte "Liberação de travamento de câmbio utilizando o botão de liberação de travamento de câmbio" ☞7-16.

– CONTINUAÇÃO –

Se o travamento de câmbio não puder ser liberado sem usar o botão de liberação da trava de câmbio nos casos acima, pode haver um mau funcionamento no sistema de trava de câmbio ou no sistema de controle do veículo. Recomendamos que você entre em contato com uma concessionária SUBARU para uma inspeção assim que possível.

▼ **Liberação de travamento de câmbio utilizando o botão de liberação de travamento de câmbio**

Execute o procedimento a seguir para liberar o travamento de câmbio.

1. Aplique o freio de estacionamento e pare o sistema e-BOXER.

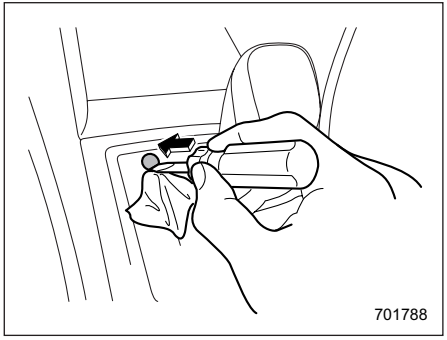

2. Enrole a ponta de uma chave de fenda com fita de vinil ou um pano e utilize-a para remover a tampa do travamento de câmbio. O botão de liberação de travamento de câmbio está localizado sob a tampa da trava de câmbio.

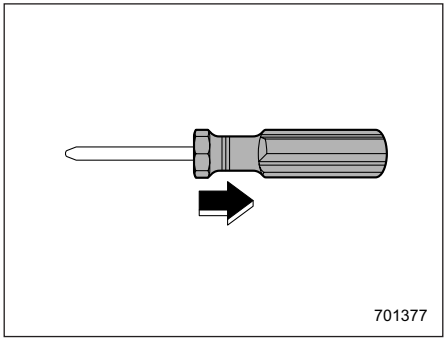

3. Remova a parte de aperto da chave de fenda.

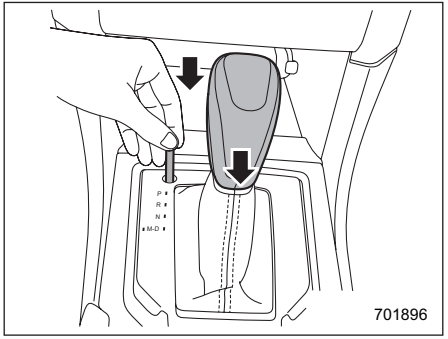

4. Enquanto pressiona o pedal do freio, insira uma chave de fenda no orifício, mova-o para a direita e para a esquerda enquanto pressiona o botão de liberação de travamento de câmbio usando uma chave de fenda e mova a alavanca de câmbio.

Se a alavanca de câmbio não se mover após executar o procedimento acima, o sistema de travamento de câmbio poderá estar com defeito. Recomendamos que você entre em contato com uma concessionária SUBARU para uma inspeção assim que possível.

■ Dicas de direção

⚠ CUIDADO

Se os pedais do acelerador e do freio forem pressionados ao mesmo tempo, o torque de direção pode ser contido. Este não é um mau funcionamento.

- Sempre aplique o freio de pé ou de mão quando o veículo estiver parado na posição “D” ou “R”.
- Sempre aplique o freio de estacionamento ao estacionar seu veículo. Não segure o veículo apenas com o atrito mecânico da transmissão.
- Não mantenha o veículo parado em uma inclinação, utilizando a posição “D”. Use o freio em vez disso.
- O motor pode, em raras ocasiões, bater quando o veículo acelera rapidamente ou se afasta rapidamente de uma parada. Este fenômeno não indica um mau funcionamento.

SI-DRIVE

SI-DRIVE (SUBARU Intelligent Drive) trabalha para maximizar o desempenho, controle e eficiência do sistema e-BOXER.

Este sistema consiste nos seguintes modos:

- Modo inteligente (I)
- Modo Sport (S)

Ao operar os interruptores SI-DRIVE, a característica da unidade de potência muda.

■ Modo inteligente (I)

▼ Para um desempenho de direção suave e eficiente

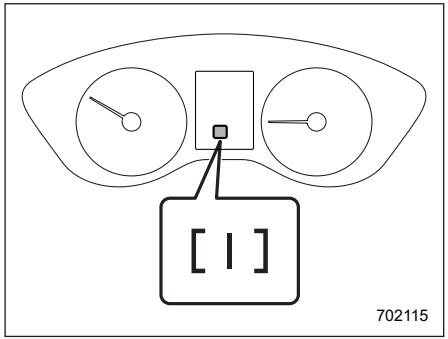

A característica de aceleração linear deste modo versátil é ideal para uso de direção normal.

O modo Inteligente (I) proporciona um desempenho bem equilibrado, com maior eficiência de combustível e suave dirigibilidade sem estresse. O fornecimento de potência é moderado durante a aceleração para máxima eficiência de combustível.

Isso é ideal para dirigir ao redor da cidade e situações que não exigem potência total. Fornece melhor controle em condições difíceis de direção, como estradas escorregadias ou superfícies soltas, devido à resposta mais suave do acelerador.

■ Modo Sport (S)

▼ Para direção de desempenho geral

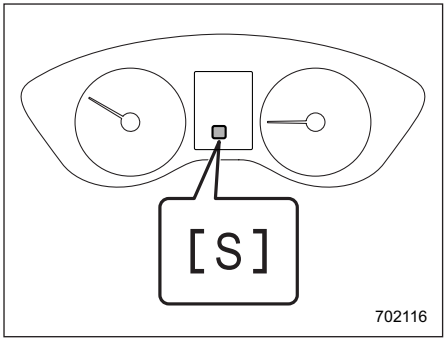

O modo Sport (S) fornece a potência do sistema e-BOXER desejada por quem deseja fazer da experiência de dirigir sua própria aventura pessoal.

■ Interruptores SI-DRIVE

NOTA

- **Se algum dos indicadores do SI-DRIVE piscar, o sistema SI-DRIVE pode estar com defeito. Recomendamos que você entre em contato com a sua concessionária SUBARU.**
- **O modo padrão do sistema SI-DRIVE é o modo Inteligente (I). Depois de desligar o sistema e-BOXER, o modo de configuração anterior é cancelado e o sistema SI-DRIVE retorna ao modo Inteligente (I) na próxima vez que você ligar o sistema e-BOXER.**

▼ Modelos sem interruptor de monitor VIEW

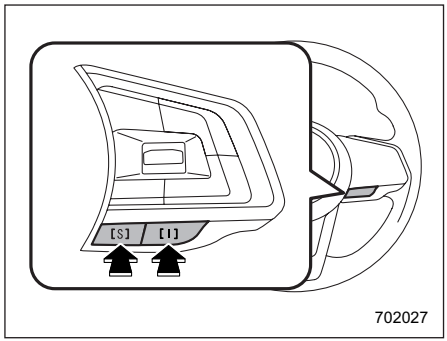

Interruptores SI-DRIVE

– CONTINUAÇÃO –

Para selecionar o modo Inteligente (I), pressione o interruptor “I”. Para selecionar o modo Sport (S), pressione o interruptor “S”.

▼ **Modelos com interruptor de monitor VIEW**

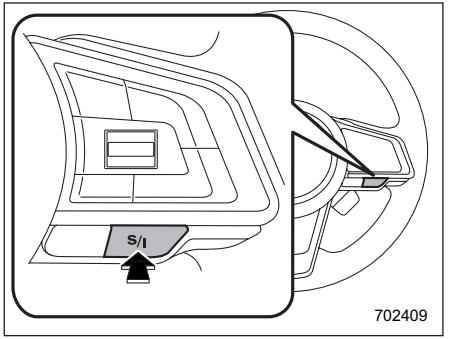

Interruptor SI-DRIVE

O modo (I) e o modo (S) são trocados toda vez que a chave “S/I” é pressionada.

Direção assistida

O volante é assistido por um motor elétrico. O sistema de direção assistida opera apenas enquanto o sistema e-BOXER está funcionando.

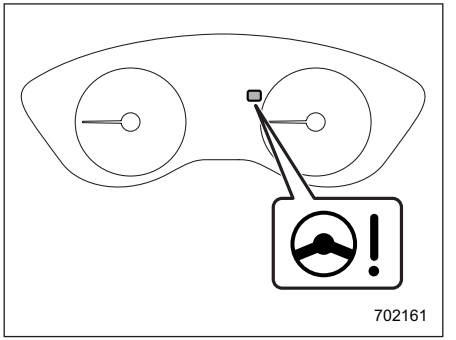

Luz de advertência da direção assistida

Quando o botão de ignição é colocado para a posição “ON”, a luz de advertência da direção assistida no painel de instrumentos acende para informar ao motorista que o sistema de advertência está funcionando corretamente. Então, se o motor der partida, a luz de advertência será apagada para informar ao motorista que a assistência de direção assistida está operacional.

⚠ CUIDADO

Enquanto a luz de advertência da direção assistida estiver acesa, pode haver mais resistência quando o volante for operado. Recomendamos que você dirija com cuidado para a concessionária SUBARU mais próxima e tenha o veículo inspecionado imediatamente.

NOTA

Se o volante for operado das seguintes maneiras, o sistema de controle da direção assistida pode limitar temporariamente a direção assistida, a fim de evitar o superaquecimento dos componentes do sistema.

- **O volante é operado com frequência e girado bruscamente enquanto o veículo é manobrado a velocidades extremamente baixas, como ao girar frequentemente o volante durante o estacionamento lateral.**
- **O volante permanece na posição totalmente girada por um longo período de tempo.**

Neste momento, haverá mais resistência ao volante. Entretanto, isso não é um mau funcionamento.

A força de direção normal será restaurada depois que o volante não for operado por algum tempo e o sistema de controle da direção assistida tiver a oportunidade de esfriar. Entretanto, se a direção assistida for operada de modo não padronizado, o que faz com que a limitação da direção assistida ocorra com muita frequência, isso pode resultar em um mau funcionamento do sistema de controle da direção assistida.

Frenagem

■ Dicas de frenagem

⚠ ADVERTÊNCIA

Nunca descanse o pé no pedal do freio enquanto estiver dirigindo. Isso pode causar superaquecimento perigoso dos freios e desgaste desnecessário nas pastilhas dos freios.

▼ Quando os freios se molham

Ao dirigir na chuva ou depois de lavar o veículo, os freios podem se molhar. Como resultado, a distância de parada do freio será maior. Para secar os freios, dirija o veículo a uma velocidade segura enquanto pressiona levemente o pedal do freio para aquecer os freios.

▼ Uso de frenagem do motor

Lembre-se de usar a frenagem do motor além da frenagem do pé. Ao descer um grau, se apenas o freio de pedal for utilizado, os freios podem começar a funcionar incorretamente em função do superaquecimento do fluido de freio, causado por pastilhas de freio superaquecidas. Para ajudar a evitar isso, mude para uma marcha mais baixa para obter uma frenagem mais forte do motor.

▼ Frenagem quando um pneu é perfurado

Não pressione o pedal do freio de repente quando um pneu for perfurado. Isso poderia causar uma perda de controle do veículo. Continue dirigindo em frente enquanto reduz gradativamente a velocidade. Então, lentamente, saia da estrada para um local seguro.

■ Sistema de frenagem

▼ Dois circuitos separados

Seu veículo possui dois sistemas de freio de circuito separados. Cada circuito funciona diagonalmente através do veículo. Se um circuito do sistema de freio falhar, a outra metade do sistema ainda funcionará. Se um circuito falhar, o pedal do freio vai descer muito mais perto do piso do que o normal e você precisará pressioná-lo com muito mais força. E uma distância muito maior será necessária para parar o veículo.

▼ Servo-Freio

O servo-freio usa um coletor de vácuo do motor e uma bomba de vácuo para auxiliar a força de frenagem. Não desligue o sistema e-BOXER durante a direção, pois isso desligará o servo-freio, resultando em baixa potência de frenagem.

Os freios continuarão a funcionar mesmo quando o servo-freio parar completamente de funcionar.

– CONTINUAÇÃO –

Se isso acontecer, você terá que pressionar o pedal muito mais do que durante a frenagem normal, e a distância de frenagem aumentará.

▼ Função suplementar de reforço quando a pressão de vácuo falha

Enquanto o botão de ignição está na posição “ON” e o sistema e-BOXER está em funcionamento, a função de reforço suplementar funciona quando o desempenho do servo-freio é reduzido em razão do aumento insuficiente do vácuo.

Quando o pedal de freio é pressionado enquanto a função suplementar de reforço está em funcionamento, pode ser gerado um som de operação e vibração do pedal de freio. Este não é um mau funcionamento.

▼ Sistema de assistência de frenagem

⚠ ADVERTÊNCIA

Não confie demais na assistência de frenagem. Não é um sistema que traz mais capacidade de frenagem ao veículo além de sua capacidade de frenagem. Sempre tome o máximo cuidado ao dirigir em relação à velocidade do veículo e à distância segura.

⚠ CUIDADO

Quando você precisar frear repentinamente, continue pressionando o pedal do freio com força para trazer o efeito da assistência de frenagem.

A assistência de frenagem é um sistema de assistência ao motorista. Auxilia a potência do freio quando o motorista não pode pressionar o pedal do freio com força e a potência do freio é insuficiente.

A assistência de frenagem gera a potência de frenagem de acordo com a velocidade na qual o motorista pressiona o pedal do freio.

NOTA

Quando você pressiona o pedal de freio com força ou repentinamente, os seguintes fenômenos ocorrem. Entretanto, mesmo que isso ocorra, eles não indicam defeitos e o sistema de assistência de frenagem está funcionando corretamente.

- **Você pode sentir que o pedal de freio é aplicado por uma força mais leve e gera uma maior força de frenagem.**
- **Você pode ouvir o som do ABS operando do compartimento do motor.**

▼ Sinal de Parada de Emergência

O Sinal de Parada de Emergência é uma função que pisca automaticamente o sinalizador de advertência de perigo em intervalos curtos quando o pedal do freio é pressionado repentinamente. O piscar rápido do sinalizador de advertência de perigo adverte os veículos atrás e reduz a possibilidade de uma colisão.

⚠ CUIDADO

O Sinal de Parada de Emergência é ativado em prioridade sobre a seta.

▽ Condição de operação

O Sinal de Parada de Emergência é ativado quando todas as condições a seguir são atendidas.

- O indicador de advertência de perigo está desligado.
- A velocidade do veículo é de 60 km/h (37 mph) ou mais.
- O sistema julga que ocorreu um travamento repentino com base na desaceleração do veículo quando o pedal do freio é pressionado.

▽ **Cancelamento automático**

O Sinal de Parada de Emergência é cancelado em uma das seguintes circunstâncias.

- O indicador de advertência de perigo está ligado.
- O pedal de freio é liberado.
- O sistema julga que a frenagem súbita terminou, com base na desaceleração do veículo.

A configuração operacional/não operacional do Sinal de Parada de Emergência pode ser alterada por uma concessionária SUBARU. Para mais detalhes, recomendamos que você entre em contato com sua concessionária SUBARU.

■ Indicadores de advertência de desgaste das pastilhas de freio

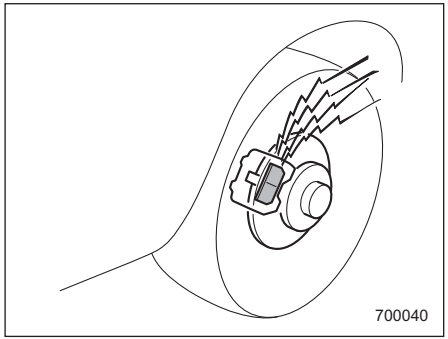

Os indicadores de advertência de desgaste das pastilhas de freio nos freios a disco emitem um ruído de advertência quando as pastilhas de freio estão desgastadas.

Se ouvir um ruído de rangido ou raspagem dos freios a disco durante a frenagem, recomendamos que o seu veículo seja imediatamente verificado pela sua concessionária SUBARU.

ABS (Sistema de Freio Antibloqueio)

O ABS evita o travamento das rodas, que pode ocorrer durante a freada brusca ou a frenagem em pisos escorregadios. Isso ajuda a evitar a perda de controle da direção e a estabilidade direcional causada pelo travamento da roda.

Quando o ABS estiver em operação, você poderá ouvir um ruído de vibração ou sentir uma leve vibração no pedal do freio. Isso é normal quando o ABS opera.

O ABS não funcionará quando a velocidade do veículo estiver abaixo de aproximadamente 10 km/h (6 mph).

⚠ ADVERTÊNCIA

Sempre tome máximo cuidado ao dirigir - o excesso de confiança, porque você está dirigindo com um veículo equipado com ABS, pode facilmente levar a um acidente grave.

– CONTINUAÇÃO –

⚠ CUIDADO

- **O ABS nem sempre diminui a distância de parada. Você deve sempre manter uma distância segura de outros veículos.**
- **Ao dirigir em estradas mal pavimentadas, estradas de cascalho, estradas geladas ou sobre neve recém-caída, as distâncias de parada podem ser maiores para um veículo com ABS do que para um veículo sem ABS. Ao dirigir nessas condições, portanto, reduza sua velocidade e deixe bastante distância de outros veículos.**
- **Quando correntes para pneus são instaladas, as distâncias de parada podem ser mais longas para um veículo com ABS do que sem. Certifique-se de reduzir sua velocidade e manter uma distância segura do veículo na frente.**
- **Quando sentir que o ABS está funcionando, você deve manter a pressão constante do pedal de freio. Não bombeie o pedal de freio, pois isso pode anular o funcionamento do ABS.**

■ Auto verificação do ABS

Logo após o veículo ser ligado, você poderá sentir no pedal do freio uma vibração similar a quando o ABS opera, e você também pode ouvir o som do ABS funcionando do compartimento do motor. Isso é causado por um teste funcional automático do ABS sendo executado e não indica um mau funcionamento.

■ Luz de advertência de ABS

Consulte a “Luz de advertência do ABS” ☞3-18.

Sistema de Distribuição de Força Eletrônica de Frenagem (EBD)

O sistema EBD maximiza a eficácia dos freios ao permitir que os freios traseiros forneçam uma maior proporção da força de frenagem. Ele funciona ajustando a distribuição de força de frenagem para as rodas traseiras de acordo com a velocidade e condição de carregamento do veículo.

O sistema EBD é parte integrante do sistema ABS e utiliza alguns dos componentes do sistema ABS para realizar sua função de potencializar a distribuição da força de frenagem. Se quaisquer dos componentes do ABS utilizados pelo sistema EBD tiver mau funcionamento, o sistema EBD também para de funcionar.

Quando o sistema EBD estiver em operação, você pode ouvir um ruído de vibração ou vibrações leves no pedal de freio. Isto é normal e não indica um mau funcionamento.

■ Medidas a tomar se o sistema EBD falhar

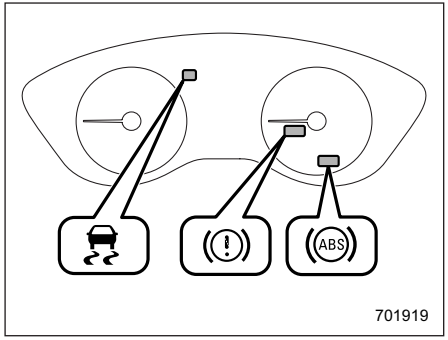

Se ocorrer um mau funcionamento no sistema EBD, o sistema para de funcionar e as seguintes luzes de advertência acendem simultaneamente.

- Luz de advertência do sistema de freios
- Luz de advertência de ABS
- Luz de advertência do Controle Dinâmico do Veículo

O sistema EBD pode não funcionar corretamente se todas as luzes de advertência acenderem simultaneamente durante a direção.

Mesmo que o sistema EBD apresente mau funcionamento, o sistema de frenagem convencional ainda funcionará. Entretanto, as rodas traseiras estarão mais propensas a travar quando os freios forem aplicados com mais força do que o habitual e o movimento do veículo pode, portanto, tornar-se um pouco mais difícil de controlar.

Se todas as luzes de advertência acenderem simultaneamente, tome as medidas a seguir.

1. Pare o veículo no local seguro mais próximo e plano.
2. Aplique o freio de estacionamento e desligue o sistema e-BOXER.
3. Reinicie o sistema e-BOXER.
4. Solte o freio de estacionamento.

Se todas as luzes de advertência não voltarem a acender:

O sistema EBD tem um possível mau funcionamento. Recomendamos que você dirija com cuidado para a concessionária SUBARU mais próxima e tenha o sistema inspecionado.

Se todas as luzes de advertência permanecerem acesas ou voltarem após aproximadamente 2 segundos:

1. Desligue o sistema e-BOXER novamente.
2. Aplique o freio de estacionamento.
3. Verifique o nível do fluido de freio. Para mais detalhes sobre a verificação do nível do fluido de freio, consulte “Verificação do nível do fluido” ☞11-22.

- Se o nível do fluido de freio não estiver abaixo da marca “MIN”, o sistema EBD pode estar com defeito. Recomendamos que você dirija com cuidado para a concessionária SUBARU mais próxima e tenha o sistema inspecionado.
- Se o nível do fluido de freio estiver abaixo da marca “MIN”, NÃO dirija o veículo. Em vez disso, recomendamos que você tenha o veículo rebocado para a concessionária SUBARU mais próxima para reparo.

⚠ ADVERTÊNCIA

- **Dirigir com a luz de advertência do sistema de freios acesa é perigoso. Isso indica que seu sistema de freio pode não estar funcionando corretamente. Se a luz permanecer acesa, recomendamos que você tenha os freios inspecionados imediatamente por uma concessionária da SUBARU.**
- **Em caso de dúvida se os freios estão funcionando corretamente, não dirija o veículo. Recomendamos que você tenha seu veículo rebocado para a concessionária SUBARU mais próxima para reparo.**

Sistema de Controle Dinâmico do Veículo

⚠ ADVERTÊNCIA

Sempre tome máximo cuidado ao dirigir - o excesso de confiança, porque você está dirigindo um veículo com o sistema de Controle Dinâmico do Veículo, pode facilmente levar a um acidente grave.

⚠ CUIDADO

- **Mesmo que o seu veículo esteja equipado com Controle Dinâmico do Veículo, pneus de inverno ou correntes de neve devem ser utilizados ao dirigir em estradas cobertas de neve ou com gelo; Além disso, a velocidade do veículo deve ser reduzida consideravelmente. Simplesmente ter um sistema de Controle Dinâmico do Veículo não garante que o veículo será capaz de evitar acidentes em qualquer situação.**
- **Quando um veículo está equipado com correntes de neve, a eficácia do sistema de Controle Dinâmico do Veículo é reduzida e isto deve ser levado em consideração ao dirigir o veículo nessas condições.**
- **A ativação do sistema de Controle Dinâmico do Veículo é uma indicação de que a estrada que está sendo percorrida tem uma superfície escorregadia; Uma vez que o Controle Dinâmico do Veículo não é garantia de que o controle total do veículo será mantido em todos os momentos e sob todas as condições, sua ativação deve ser vista como um sinal de que a velocidade do veículo deve ser reduzida consideravelmente.**
- **Sempre que componentes de suspensão, componentes de direção ou um eixo forem removidos de um veículo, recomendamos que você faça uma inspeção nesse sistema por uma concessionária autorizada da SUBARU.**
- **As seguintes precauções devem ser observadas para garantir que o sistema de Controle Dinâmico do Veículo esteja funcionando corretamente:**
  - **Todas as quatro rodas devem ser equipadas com pneus do mesmo tamanho, tipo e marca. Além disso, a quantidade de desgaste deve ser a mesma para todos os quatro pneus.**
  - **Mantenha a pressão do pneu no nível adequado, conforme indicado na etiqueta afixada na coluna da porta do veículo.**
- **Se forem utilizados pneus não correspondentes, o sistema de Controle Dinâmico do Veículo pode não funcionar corretamente.**
- **O sistema de Controle Dinâmico do Veículo ajuda a evitar movimentos instáveis do veículo, como derrapagens usando o controle dos freios, potência do motor e potência do motor elétrico. Não desligue o sistema de Controle Dinâmico do Veículo, a menos que seja absolutamente necessário. Se você tiver que desligar o sistema de Controle Dinâmico do Veículo, dirija com muito cuidado de acordo com as condições da superfície da estrada.**

Em caso de patinagem e/ou derrapagem em uma superfície escorregadia e/ou durante uma curva e/ou uma manobra evasiva, o sistema de Controle Dinâmico do Veículo ajusta a saída do sistema e-BOXER e as respectivas forças de frenagem das rodas para ajudar a manter a tração e controle direcional.

- **Função de Controle de Tração**

A função de controle de tração é desenvolvida para evitar a rotação das rodas motrizes em pisos escorregadios, ajudando assim a manter a tração e o controle direcional. A ativação desta função é exibida ao piscar a luz indicadora de operação do Controle Dinâmico do Veículo.

- **Função de Supressão de Derrapagem**

A função de supressão de derrapagem foi desenvolvida para ajudar a manter a estabilidade direcional ao suprimir a tendência das rodas derraparem para o lado durante as operações de direção. A ativação desta função é exibida ao piscar a luz indicadora de operação do Controle Dinâmico do Veículo.

NOTA

- **O sistema de Controle Dinâmico do Veículo pode ser considerado normal quando ocorrem as seguintes condições.**
  - **– Uma leve contração do pedal de freio é sentida.**
  - **– O veículo ou o volante treme um pouco.**
  - **– Um som operacional do compartimento do motor é ouvido brevemente ao iniciar o sistema e-BOXER e ao dirigir após iniciar o sistema e-BOXER.**
  - **– O pedal do freio parece sacudir ao arrancar após iniciar o sistema e-BOXER.**
- **Nas seguintes circunstâncias, o veículo pode ser menos estável do que parece para o motorista. O Sistema de Controle Dinâmico do Veículo pode, portanto, operar. Tal operação não indica um mau funcionamento do sistema.**
  - **– Em estradas cobertas de cascalho ou esburacadas**
  - **– Em estradas inacabadas**
  - **– Quando o veículo está rebocando um trailer**
  - **– Quando o veículo estiver equipado com pneus de neve ou pneus de inverno.**
- **A ativação do sistema de Controle Dinâmico do Veículo fará com que a operação do volante se sinta ligeiramente diferente em comparação com as condições normais.**
- **É sempre importante reduzir a velocidade ao aproximar-se de um canto, mesmo que o seu veículo esteja equipado com o sistema de Controle Dinâmico do Veículo.**
- **Sempre desligue o sistema e-BOXER antes de trocar um pneu. Não fazer isso pode tornar o sistema de Controle Dinâmico do Veículo incapaz de funcionar corretamente.**

■ Monitoramento do sistema de Controle Dinâmico do Veículo

Consulte “Lâmpada de advertência do Controle Dinâmico do Veículo/Luz Indicadora de operação do Controle Dinâmico do Veículo” ☞3-19 e “Luz indicadora de Controle Dinâmico do Veículo” ☞3-20.

■ Interruptor de desligamento do Controle Dinâmico do Veículo

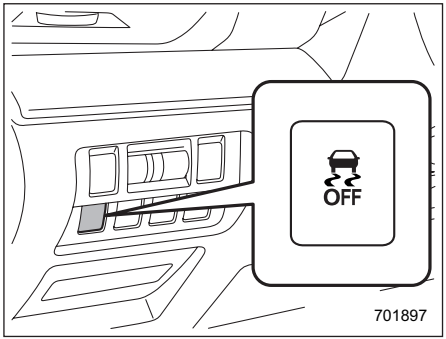

Modelos LHD

– CONTINUAÇÃO –

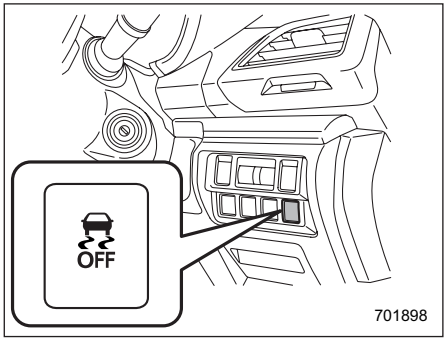

Modelos RHD

Pressione o interruptor de Controle Dinâmico do Veículo na posição OFF para desativar o sistema de Controle Dinâmico do Veículo. A criação de patinagem adequada das rodas de direção ao desativar o sistema de Controle Dinâmico do Veículo pode ajudar a escapar das situações a seguir. Utilize o interruptor de Controle Dinâmico do Veículo conforme necessário.

- Uma partida do zero em uma estrada íngreme com uma superfície coberta de neve, coberta de cascalho ou escorregadia.
- Desatolar o veículo quando suas rodas estão presas na lama ou na neve profunda.

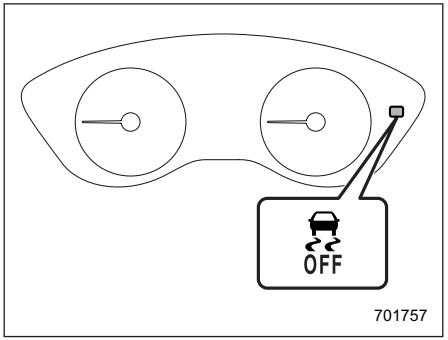

Luz indicadora de Controle Dinâmico do Veículo OFF

Quando o interruptor é pressionado durante a operação do sistema e-BOXER, a luz indicadora OFF do Controle Dinâmico do Veículo acende. O sistema de Controle Dinâmico do Veículo será desativado e o veículo se comportará como um modelo sem o Controle Dinâmico do Veículo. Quando o interruptor é pressionado novamente para reativar o sistema de Controle Dinâmico do Veículo, a luz indicadora se apaga.

Com o sistema de Controle Dinâmico do Veículo desativado, o aprimoramento de tração e estabilidade oferecido pelo sistema de Controle Dinâmico do Veículo fica indisponível. Portanto, você não deve desativar o sistema de Controle Dinâmico do Veículo, exceto nas situações acima mencionadas.

NOTA

- **Quando o interruptor é pressionado para desativar o sistema de Controle Dinâmico do Veículo, o sistema de Controle Dinâmico do Veículo se reativa automaticamente na próxima vez que o botão de ignição é colocado para a posição “OFF” e o sistema e-BOXER é reiniciado.**
- **Se o interruptor for pressionado e mantido pressionado por 30 segundos ou mais, a luz indicadora é desligada, o sistema de Controle Dinâmico do Veículo é ativado e o sistema ignora qualquer pressionamento adicional do interruptor. Para tornar o interruptor utilizável novamente, coloque o botão de ignição na posição “OFF” e reinicie o sistema e-BOXER.**
- **Quando o interruptor é pressionado para desativar o sistema de Controle Dinâmico do Veículo, o desempenho de funcionamento do veículo é comparável com o de um veículo que não possui um sistema de Controle Dinâmico do Veículo. Não desative o sistema de Controle Dinâmico do Veículo, exceto quando for absolutamente necessário.**
- **Mesmo quando o sistema de Controle Dinâmico do Veículo for desativado, os componentes do sistema de controle do freio ainda podem ser ativados.**

Quando o sistema de controle do freio é ativado, a luz indicadora de operação do Controle Dinâmico do Veículo pisca.

X-MODE

ADVERTÊNCIA

- **Sempre tome máximo cuidado ao dirigir - o excesso de confiança, porque você está dirigindo um veículo com o X-MODE, pode facilmente levar a um acidente grave.**
- **Sempre tome máximo de cuidado ao dirigir - o excesso de confiança, porque você está dirigindo um veículo com a função de controle de ladeira pode facilmente levar a um acidente grave. Seja especialmente cuidadoso, e pressione o pedal do freio se necessário ao dirigir em estradas extremamente íngremes, congeladas, lamacentas ou arenosas. Não controlar a velocidade do veículo pode causar perda de controle e resultar em um acidente grave.**

CUIDADO

- **Mesmo que seu veículo esteja equipado com o X-MODE, os pneus de inverno ou as correntes de neve devem ser usados ao dirigir em estradas cobertas de neve ou com gelo; Além disso, a velocidade do veículo deve ser reduzida consideravelmente.**

Simplesmente ter X-MODE não garante que o veículo será capaz de evitar acidentes em qualquer situação.

- **Ative o X-MODE quando você encontrar uma superfície muito escorregadia em baixa velocidade. Entretanto, ter X-MODE não é garantia de que o controle total do veículo será mantido em todos os momentos e em todas as condições. Mesmo ao ativar o X-MODE, reduza consideravelmente a velocidade do veículo.**
- **Sempre que componentes de suspensão, componentes de direção ou um eixo forem removidos de um veículo, recomendamos que você tenha o sistema inspecionado por uma concessionária autorizada da SUBARU.**
- **As seguintes precauções devem ser observadas para garantir que o X-MODE esteja funcionando corretamente:**
  - **Todas as quatro rodas devem ser equipadas com pneus do mesmo tamanho, tipo e marca. Além disso, a quantidade de desgaste deve ser a mesma para todos os quatro pneus.**

– CONTINUAÇÃO –

- **Mantenha a pressão do pneu no nível adequado, conforme indicado na etiqueta afixada na coluna da porta do veículo.**

- **Se a função de controle de descida da ladeira tiver operado continuamente durante um longo período de tempo, a temperatura do disco do freio poderá aumentar e a função de controle da descida da ladeira poderá estar temporariamente desativada. Neste caso, o indicador de controle de descida da ladeira desaparecerá. Quando o indicador de controle de descida desaparecer, a função de controle de descida será desativada.**

O X-MODE é o sistema de controle integrado do motor, sistema de Controle Dinâmico do Veículo e AWD, etc., para dirigir com condições de estrada ruins. Utilizando o X-MODE, você pode dirigir com mais conforto, mesmo em condições escorregadias, incluindo subidas e descidas.

O X-MODE possui as seguintes funções.

- **Função de controle de descida:**

Usando a função de controle de descida, você pode manter o veículo em uma velocidade constante dirigindo em descida. Se a velocidade do veículo provavelmente aumentar, o sistema de controle do freio será ativado para ajustar a velocidade do veículo.

- **Controle de capacidade de direção:**

Este modo aumenta a capacidade de subida e a capacidade de direção, bem como permite uma aplicação suave de torque para um controle mais fácil do volante.

■ Para ativar/desativar o X-MODE

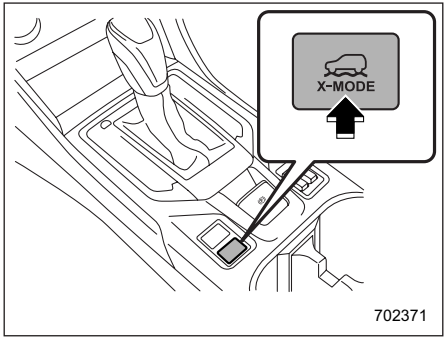

Interruptor do X-MODE

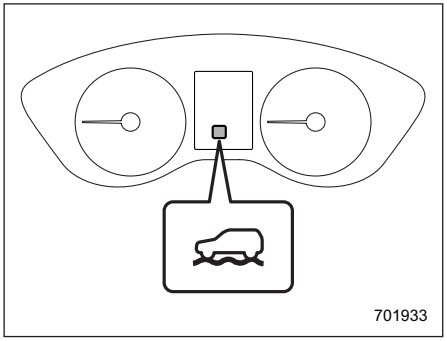

Indicador de X-MODE (modelos com 1 modo)

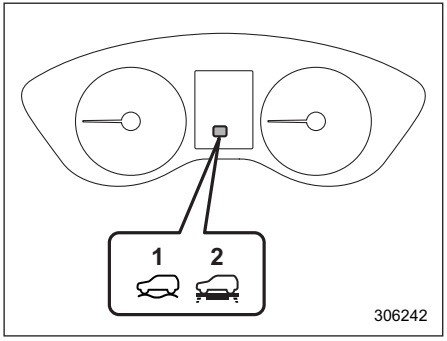

Indicador de X-MODE (modelos com 2 modos)
1) Indicador do modo D.SNOW/MUD
2) Indicador do modo SNOW/DIRT

▼ **Para ativar**

Modelos com 2 modos

Pressione o interruptor de X-MODE para mudar para SNOW/DIRT ou D.SNOW/MUD ou para desativar o sistema.

Enquanto o X-MODE estiver ativado, o indicador de X-MODE aparece.

Modelos com 1 modo

Pressione o interruptor de X-MODE. Enquanto o X-MODE estiver ativado, o indicador de X-MODE aparece.

▼ **Para desativar:**

Modelos com 2 modos

Pressione o interruptor de X-MODE até desligar. O indicador de X-MODE desaparecerá quando o X-MODE for desativado.

Modelos com 1 modo

Pressione o interruptor de X-MODE novamente. O indicador de X-MODE desaparecerá quando o X-MODE for desativado.

NOTA

- **SNOW/DIRT é adequado para dirigir em uma estrada coberta de neve, onde os pontos de contato entre os pneus e a superfície da estrada são visíveis, ou para dirigir em uma estrada não pavimentada.**
- **D.SNOW/MUD é adequado para dirigir em uma estrada coberta de muita neve, onde os pontos de contato entre os pneus e a superfície da estrada são visíveis, ou para dirigir em uma estrada enlameada.**
- **Mesmo que você tente ativar o X-MODE pressionando o interruptor de X-MODE quando a velocidade do veículo for 20 km/h (12 mph) ou mais, o X-MODE não será ativado. Neste momento, um sinal sonoro soará duas vezes.**
- **Se a velocidade do veículo atingir 40 km/h (25 mph) ou mais, enquanto o X-MODE estiver ativado, um sinal sonoro tocará uma vez e o X-MODE será desativado.**
- **O modo SI-DRIVE mudará para o modo Inteligente (I) quando o X-MODE for desativado.**
- **O modo SI-DRIVE não pode ser modificado enquanto o X-MODE estiver ativado. Neste momento, um sinal sonoro soará duas vezes.**
- **Não é possível ativar o X-MODE quando o sistema e-BOXER não está funcionando, porque a função de controle de descida não está ativada.**
- **Enquanto o sistema e-BOXER estiver funcionando, se qualquer uma das seguintes condições for atendida, o X-MODE será desativado. Neste caso, não é possível ativar o X-MODE. Além disso, o modo SI-DRIVE mudará para o modo Inteligente (I) e não será possível mudar para os outros modos.**
  - **A luz indicadora de mau funcionamento (Luz de Verifique Motor) acende.**
  - **A luz de advertência TEMP ÓLEO AT pisca.**
  - **A luz de advertência do ABS acende.**
  - **A luz de advertência de Controle Dinâmico do Veículo acende.**
- **Se houver a possibilidade de o motor superaquecer em função de um aumento de temperatura do líquido de arrefecimento do motor, não será possível ativar o X-MODE. Mesmo enquanto o X-MODE estiver ativado, o X-MODE será desativado quando a temperatura do líquido de arrefecimento do motor aumentar. Neste caso, o modo SIDRIVE mudará para o modo Inteligente (I)**
- **Quando o X-MODE é ativado, o acionamento do motor e a parada automática do motor não são executados.**

■ Função de controle de descida

A função de controle de descida da ladeira estará em modo de espera quando o X-MODE for ativado e a velocidade do veículo for inferior a aproximadamente 20 km/h (12 mph).

A função funcionará quando a velocidade do veículo for inferior a aproximadamente 20 km/h (12 mph) e a taxa do acelerador for inferior a aproximadamente 10%.

– CONTINUAÇÃO –

A função será desativada quando a velocidade do veículo for maior que aproximadamente 20 km/h (12 mph) e o pedal do acelerador for pressionado.

⚠ CUIDADO

A força de frenagem da função de controle de ladeira pode não ser suficiente quando for necessário um maior poder de frenagem (por exemplo, ao rebocar um trailer).

NOTA

- **Mesmo enquanto a função de controle de descida estiver operando, você pode variar a velocidade do veículo utilizando o pedal do freio ou o pedal do acelerador.**
- **Durante a frenagem pela função de controle de descida da ladeira, o indicador de controle de descida de ladeira piscará.**
- **A função de controle de descida é operável independentemente do gradiente da estrada.**
- **A função de controle de descida pode ser considerada normal quando ocorrem as seguintes condições.**
  - **Um som de operação é ouvido brevemente do compartimento do motor enquanto a função de controle de descida da ladeira está em operação.**
  - **A sensação de pressionar o pedal do freio é diferente (mais forte que o normal, etc.) quando o pedal do freio é pressionado durante a operação da função de controle de descida.**

▼ **Indicador de controle de descida de ladeira**

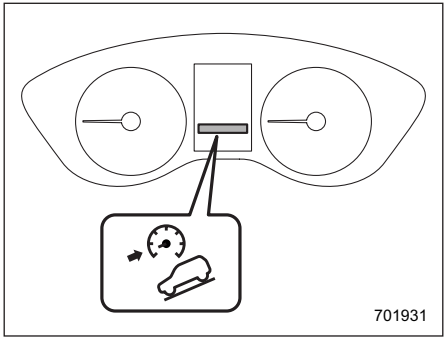

Indicador de controle de descida de ladeira

Este indicador aparece enquanto a função de controle de descida da ladeira está no modo de espera. Ele pisca enquanto a função está em funcionamento. Ele desaparecerá quando a função estiver no modo desativado. Quando esta função é alterada de operacional para não operacional, ela desaparece quando a velocidade do veículo atinge mais de aproximadamente 30 km/h (18 mph).

Estacionando seu veículo

⚠ ADVERTÊNCIA

- **Nunca deixe crianças sozinhas ou animais de estimação no veículo. Eles podem acidentalmente ferir a si mesmos ou aos outros pela operação inadvertida do veículo. Além disso, em dias quentes ou ensolarados, a temperatura em um veículo fechado pode rapidamente tornar-se alta o suficiente para causar ferimentos graves ou possivelmente fatais a eles.**
- **Não estacione o veículo sobre materiais inflamáveis, como grama seca, lixo de papel ou trapos, pois eles podem queimar facilmente se eles se aproximarem de partes quentes do motor ou do sistema de exaustão.**
- **Certifique-se de parar o sistema e-BOXER se você tirar uma soneca no veículo. Se o gás de exaustão do motor entrar no compartimento de passageiros, os ocupantes no veículo podem morrer de monóxido de carbono (CO) contido no gás de exaustão.**

Freio de estacionamento eletrônico

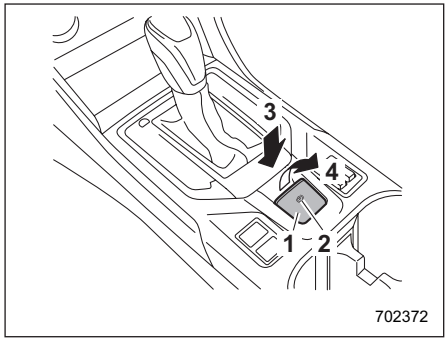

1) Interruptor de freio de estacionamento
2) Luz indicadora
3) Solte o freio de estacionamento eletrônico
4) Aplique o freio de estacionamento eletrônico

ADVERTÊNCIA

- **Antes de sair do veículo, certifique-se de desligar o sistema e-BOXER. Caso contrário, o freio de estacionamento pode ser liberado e um acidente pode ocorrer.**
- **Se a luz de advertência do freio de estacionamento eletrônico acender, o sistema de freio de estacionamento eletrônico pode estar com defeito. Pare imediatamente o seu veículo num local seguro, use batentes de pneus sob os pneus para evitar que o veículo se mova e recomendamos que entre em contato com a sua concessionária SUBARU.**

CUIDADO

- **Quando o sistema de freio de estacionamento eletrônico tiver um mau funcionamento e o freio de estacionamento não puder ser aplicado, recomendamos que você entre imediatamente em contato com sua concessionária SUBARU para uma inspeção. Se você precisar estacionar seu veículo nessas condições, execute o seguinte procedimento.**
  - **Pare seu veículo em um local plano.**
  - **Coloque a alavanca de câmbio na posição “P”. Quando a alavanca de câmbio não pode ser deslocada para a posição “P”, você deve liberar o travamento de câmbio. Consulte “Função de bloqueio de deslocamento” ☞7-15.**
  - **Utilize batentes de pneus sob os pneus para evitar que o veículo se mova.**
- **Nunca dirija enquanto o freio de estacionamento estiver acionado, pois isso causará desgaste desnecessário nas pastilhas de freio. Antes de começar a dirigir, certifique-se sempre de que o freio de estacionamento tenha sido liberado e a luz indicadora do freio de estacionamento eletrônico apagada.**
- **A força de frenagem do freio de estacionamento eletrônico pode não ser suficiente quando é necessária uma forte força de frenagem (por exemplo, ao estacionar em uma ladeira íngreme ao rebocar um trailer).**

Seu veículo está equipado com um freio de estacionamento eletrônico. Você pode aplicar/soltar o freio de estacionamento acionando o interruptor do freio de estacionamento.

Para aplicar: Puxe o interruptor do freio de estacionamento.

Para liberar: Pressione o interruptor do freio de estacionamento com firmeza enquanto o botão de ignição estiver na posição “ON” e o pedal do freio for pressionado.

– CONTINUAÇÃO –

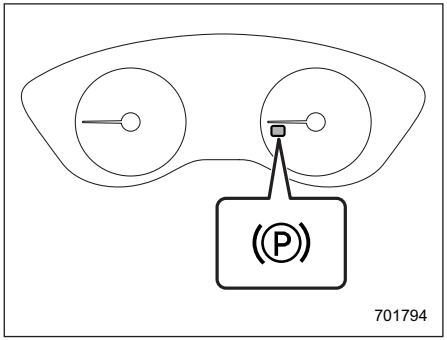

Luz indicadora de freio de estacionamento eletrônico

Quando o freio de estacionamento é aplicado enquanto o botão de ignição está na posição "ON", as seguintes luzes indicadoras acendem.

- a luz indicadora no interruptor do freio de estacionamento
- A luz indicadora do freio de estacionamento eletrônico no painel de instrumentos (para mais detalhes, consulte "Luz indicadora do freio de estacionamento eletrônico" ☞3-22.)

NOTA

- **Se o interruptor do freio de estacionamento for pressionado com o botão de ignição na posição "ACC" ou "OFF", o freio de estacionamento não será liberado.**
- **Se o interruptor do freio de estacionamento for pressionado sem pressionar o pedal do freio, o freio de estacionamento não será liberado.**
- **O sistema de freio de estacionamento eletrônico utiliza motores para aplicar o freio de estacionamento. Portanto, os sons de operação dos motores serão ouvidos ao aplicar ou liberar o freio de estacionamento. Preste atenção se você ouve os sons do motor ao aplicar ou liberar o freio de estacionamento. Além disso, os sons do motor serão ouvidos ao operar a alavanca de câmbio ou ao pressionar o pedal do freio. Este não é um mau funcionamento. Os sons ocorrerão quando o sistema de freio de estacionamento eletrônico controla automaticamente os motores.**
- **Quando o sistema de freio de estacionamento eletrônico tem um mau funcionamento ou a operação do freio de estacionamento é temporariamente proibida, se o interruptor do freio de estacionamento for acionado, ouve-se um som de pio e a luz indicadora do freio de estacionamento pisca.**
- **Quando o freio de estacionamento eletrônico é aplicado sob qualquer uma das condições a seguir, o som de operação do freio de estacionamento eletrônico pode ser ouvido vários minutos após a luz indicadora do freio de estacionamento eletrônico acender. Entretanto, isto não indica um mau funcionamento.**
  - **– O freio de estacionamento superaquece.**
  - **– O veículo está estacionado em um declive íngreme.**
  - **– Você opera o interruptor do freio de estacionamento após o botão de ignição ter sido desligado.**
- **Se você utilizar o freio de estacionamento eletrônico sob as seguintes condições, a luz indicadora do freio de estacionamento eletrônico pode piscar.**
  - **– O freio de estacionamento superaquece.**
  - **– O veículo é parado em um declive íngreme.**

Mesmo nesses casos, o freio de estacionamento eletrônico funcionará. Entretanto, use batentes de pneus porque o veículo pode se mover.

▼ Função de liberação automática pelo pedal do acelerador

O sistema de freio de estacionamento eletrônico possui uma função de liberação automática. O freio de estacionamento será liberado automaticamente pressionando o pedal do acelerador. Entretanto, a função de liberação automática não opera sob as seguintes condições.

- Qualquer porta está aberta.
- O cinto de segurança do motorista não está afivelado.
- A alavanca de câmbio está na posição "P" ou "N".

Se o freio de estacionamento for liberado automaticamente, a luz indicadora do freio de estacionamento eletrônico e a luz indicadora do interruptor do freio de estacionamento serão desligados.

NOTA

Ao puxar o interruptor do freio de estacionamento, o freio de estacionamento não será automaticamente liberado mesmo quando o pedal do acelerador for pressionado.

▼ Função Auto Vehicle Hold (Retenção Automática do Veículo)

A função Auto Vehicle Hold manterá o veículo automaticamente parado mesmo depois de soltar o pedal do freio quando o veículo estiver completamente parado, como nos sinais de trânsito.

⚠ ADVERTÊNCIA

- **Não utilize a função Auto Vehicle Hold em uma ladeira íngreme ou estrada escorregadia. O veículo pode se mover mesmo quando utiliza a função Auto Vehicle Hold, causando ferimentos graves ou acidentes.**
- **Não utilize a função Auto Vehicle Hold para estacionar o veículo. O veículo pode se mover inesperadamente, causando ferimentos graves ou acidentes. Certifique-se de deslocar a alavanca de câmbio para a posição "P" e aplique o freio de estacionamento eletrônico nos seguintes casos.**
  - **Quando você vai estacionar seu veículo**
  - **Quando os passageiros entram ou saem do veículo**
  - **Quando você está carregando ou descarregando**
- **Ao utilizar a função Auto Vehicle Hold, não solte o pedal do freio antes que o indicador de operação Auto Vehicle Hold acenda. O veículo pode se mover inesperadamente, causando ferimentos graves ou acidentes.**
- **Desative a função Auto Vehicle Hold nos seguintes casos. Caso contrário, o veículo pode se mover inesperadamente, causando ferimentos graves ou acidentes.**
  - **Ao lavar seu veículo em uma lavagem de carros automática**
  - **Ao ser rebocado**
  - **Ao rebocar outro veículo**
  - **Ao rebocar um trailer**

⚠ CUIDADO

Ao parar em um declive íngreme com a função Auto Vehicle Hold ligada, o freio de estacionamento eletrônico pode ser aplicado automaticamente.

Em seguida, a luz indicadora do freio de estacionamento eletrônico piscará. Nesse caso, pressione e segure o pedal do freio enquanto estiver parando. Caso contrário, o veículo pode se mover.

NOTA

Recomendamos ativar a função Auto Vehicle Hold ao parar em uma inclinação. Se a função Auto Vehicle Hold estiver desligada, o veículo poderá rolar para trás quando for desligado.

▽ Para ligar/desligar a função Auto Vehicle Hold

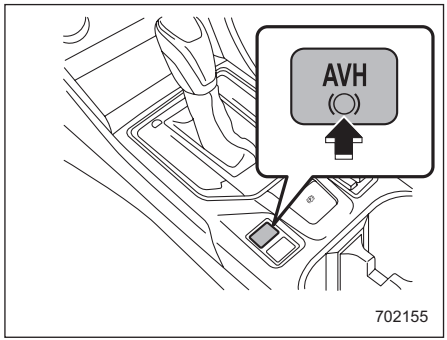

Interruptor de Auto Vehicle Hold

– CONTINUAÇÃO –

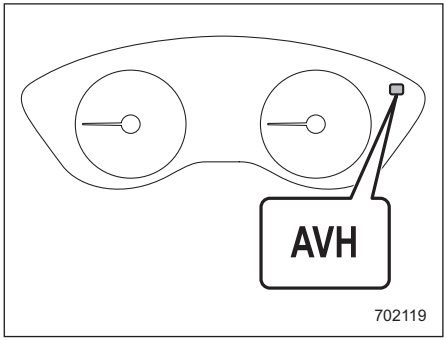

Indicador luminoso de Auto Vehicle Hold ON

Para ligar:

Pressione o interruptor Auto Vehicle Hold quando a luz indicadora Auto Vehicle Hold ON estiver apagada. Então a luz indicadora de Auto Vehicle Hold ON acenderá.

Mesmo depois de ligar a função Auto Vehicle Hold, ela desligará automaticamente assim que o botão de ignição for colocada na posição “OFF”. A função permanecerá desligada quando o botão de ignição é colocado de volta para a posição “ON”.

Para Desligar:

Pressione o interruptor Auto Vehicle Hold quando a luz indicadora Auto Vehicle Hold ON acender. Em seguida, a luz indicadora Auto Vehicle Hold ON apagará.

NOTA

- **Quando o sistema de freio de estacionamento eletrônico tem um mau funcionamento enquanto a função Auto Vehicle Hold está ligada, um som é emitido, a luz indicadora de Auto Vehicle Hold ON apaga e a luz de advertência do sistema de freios acende.**
- **Se você pressionar e mantiver o interruptor Auto Vehicle Hold por mais de 30 segundos, a luz indicadora de Auto Vehicle Hold ON apagará, e o sistema irá ignorar qualquer pressão adicional do interruptor. Para ativar o interruptor novamente, reinicie o sistema e-BOXER.**
- **Quando a função Auto Vehicle Hold estiver desativada enquanto a função Auto Vehicle Hold estiver com defeito, se você pressionar o botão Auto Vehicle Hold, um som será emitido.**

▽ Para operar a função Auto Vehicle Hold

Pare o veículo pressionando o pedal do freio quando todas as condições a seguir forem atendidas. Então a função Auto Vehicle Hold vai funcionar.

- A porta do motorista está fechada.
- O cinto de segurança do motorista está afivelado.
- A alavanca de câmbio está em uma posição diferente da posição “P”.

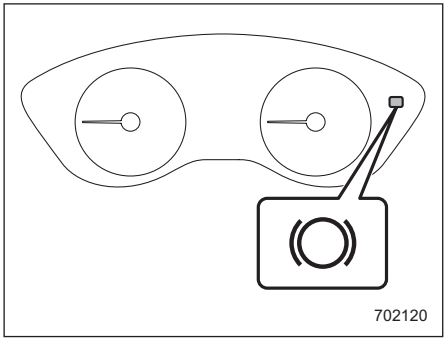

Luz indicadora de operação de retenção automática do veículo (Auto Vehicle Hold)

Enquanto o veículo é mantido parado pela função Auto Vehicle Hold, a luz indicadora de operação Auto Vehicle Hold acenderá.

▽ Para liberar a função Auto Vehicle Hold

Execute uma das seguintes operações para liberar a função Auto Vehicle Hold.

- Pressione o pedal do acelerador.
- Pressione o pedal do freio novamente.
- Aplique o freio de estacionamento eletrônico.
- Mova a alavanca de câmbio para a posição “P” com o pedal do freio pressionado.
- Pressione o interruptor Auto Vehicle Hold com o pedal do freio pressionado (a função Auto Vehicle Hold desliga).

Quando a função Auto Vehicle Hold for liberada, a luz indicadora de operação Auto Vehicle Hold será desligada.

Em qualquer uma das seguintes condições, a função Auto Vehicle Hold será liberada automaticamente e o freio de estacionamento eletrônico será automaticamente aplicado.

- A função Auto Vehicle Hold está em operação por 10 minutos.
- O cinto de segurança do motorista está desafivelado.
- A porta do motorista é aberta.
- O botão de ignição é colocado para a posição “OFF”.
- O veículo é parado em um declive íngreme.
- A função Auto Vehicle Hold não está funcionando corretamente.

Nesses casos, a luz indicadora de operação Auto Vehicle Hold apagará e a luz indicadora do freio de estacionamento eletrônico acenderá.

▽ **Dicas**

- Quando o freio de estacionamento eletrônico é automaticamente aplicado com o veículo mantido parado pela função Auto Vehicle Hold, libere o freio de estacionamento eletrônico por qualquer uma das seguintes operações antes de começar. Em seguida, verifique se a luz indicadora do freio de estacionamento eletrônico está apagada.
  - Pressione o pedal do acelerador com o cinto de segurança do motorista afivelado e com as portas fechadas.
  - Pressione o interruptor eletrônico do freio de estacionamento com o pedal do freio pressionado.
- Sob determinadas condições, incluindo um mau funcionamento do Auto Vehicle Hold, um sinal sonoro de advertência soará e uma mensagem de advertência aparecerá no display do painel de instrumentos (LCD colorido). Todas as mensagens de advertência devem ser estritamente observadas.
- Em um declive íngreme, o veículo não pode ser mantido parado pela função Auto Vehicle Hold. Nesse caso, pressione e segure o pedal do freio.
- Ao parar em um declive íngreme com a função Auto Vehicle Hold ativada, o freio de estacionamento eletrônico pode ser aplicado automaticamente após a parada, e a luz indicadora do freio de estacionamento eletrônico pode piscar. Nesse caso, pressione e segure o pedal do freio enquanto estiver parado. Caso contrário, o veículo pode se mover. Ao sair do veículo, pare o veículo em uma superfície plana e aplique o freio de estacionamento eletrônico.
- Se a luz indicadora de Auto Vehicle Hold ON não acender mesmo depois de pressionar o interruptor Auto Vehicle Hold com as condições de operação atendidas, a função pode ter um mau funcionamento. Recomendamos que você entre em contato com sua concessionária SUBARU para uma inspeção.
- Você pode ouvir um som enquanto a função Auto Vehicle Hold mantém seu veículo parado. Isso é normal e não representa um mau funcionamento.
- Enquanto o veículo é mantido parado pela função Auto Vehicle Hold, o pedal de freio pode parecer rígido. Entretanto, isso não é um mau funcionamento.
- O Auto Vehicle Hold pode não funcionar ou a parada automática do motor pode não funcionar se você não pressionar o pedal do freio com força quando o veículo estiver parado.
- A parada automática do motor também opera quando as condições de operação da parada automática do motor são satisfeitas.
- Quando o interruptor Auto Vehicle Hold for pressionado e mantido pressionado por mais de 30 segundos, a luz indicadora de Auto Vehicle Hold ON apagará e a operação adicional do interruptor será ignorada. Para tornar o interruptor utilizável novamente, gire o botão de ignição para a posição “OFF” e, em seguida, gire-a para a posição “ON”.

▼ **Freio de emergência**

⚠ CUIDADO

Utilize o freio de emergência somente em caso de emergência.

– CONTINUAÇÃO –

Se o freio de emergência for utilizado excessivamente, as peças do freio se desgastarão mais rapidamente ou o freio poderá não funcionar o suficiente devido ao superaquecimento do freio da roda traseira.

NOTA

Ao utilizar o freio de emergência, a luz indicadora do freio de estacionamento eletrônico e a luz indicadora do interruptor do freio de estacionamento acendem e um sinal sonoro soa.

Se o freio de pé tiver um mau funcionamento, pode parar o veículo puxando o interruptor do freio de estacionamento continuamente.

Ao aplicar o freio de emergência, a luz indicadora do freio de estacionamento eletrônico e o indicador do freio de estacionamento acendem e um sinal sonoro soa.

▼ Advertência do sistema de freio de estacionamento eletrônico

⚠ CUIDADO

Se a luz indicadora do freio de estacionamento eletrônico piscar, o sistema de freio de estacionamento eletrônico pode estar com defeito.

Imediatamente pare seu veículo no local seguro mais próximo e nós recomendamos que você entre em contato com sua concessionária SUBARU.

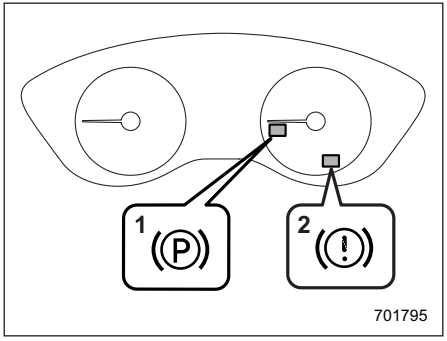

1) Luz indicadora de freio de estacionamento eletrônico
2) Luz de advertência do freio de estacionamento eletrônico

Se ocorrer um mau funcionamento no sistema de freio de estacionamento eletrônico, a luz de advertência do freio de estacionamento eletrônico acende e/ou a luz indicadora do freio de estacionamento eletrônico pisca. Consulte “Luz de advertência do freio de estacionamento eletrônico/Luz de advertência do sistema de pressão a vácuo (amarela)” ☞3-21 e “Luz de advertência do freio de estacionamento eletrônico” ☞3-22.

■ Dicas de estacionamento

Ao estacionar seu veículo, sempre execute os seguintes itens.

- Aplique o freio de estacionamento.
- Coloque a alavanca de câmbio na posição “P” (Estacionar).

Nunca confie no atrito mecânico da transmissão sozinho para segurar o veículo.

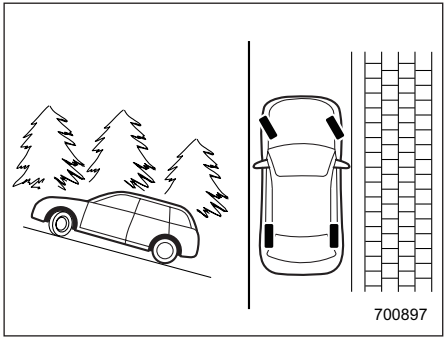

Ao estacionar em uma ladeira, sempre vire o volante. Quando o veículo está voltado para cima na ladeira, as rodas dianteiras devem ser afastadas do meio-fio.

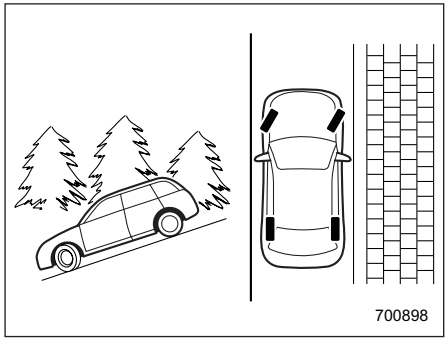

Quando voltado para baixo, as rodas dianteiras devem ser viradas para o meio-fio.

Sistema Hill start assist (Assistência de Arranque em Ladeiras)

CUIDADO

- **O sistema de Assistência de Arranque em Ladeiras é um dispositivo apenas para ajudar o motorista a LIGAR o veículo em uma inclinação ascendente. Para evitar acidentes quando o veículo estiver estacionado em um declive, certifique-se de ajustar firmemente o freio de estacionamento. Ao acionar o freio de estacionamento, certifique-se de que o veículo permaneça parado quando o pedal do freio for liberado.**
- **Não gire o botão de ignição para a posição "OFF" enquanto o sistema auxiliar de partida em subida estiver operando. O sistema de assistência ao arranque Hill será desativado, causando um acidente.**

O sistema de Assistência de Arranque em Ladeiras é um dispositivo para facilitar as seguintes operações no veículo.

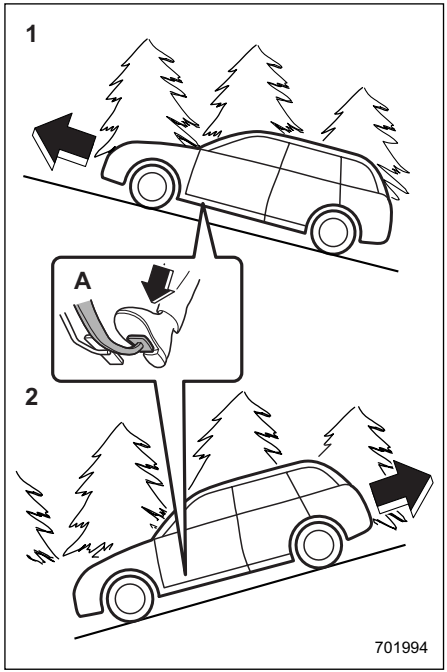

1) Ligar o veículo voltado para cima em uma ladeira
2) Ligar o veículo de ré voltado para baixo em uma ladeira
A) Pedal do freio

Em ambos os casos, o sistema Hill Start Assist opera sob a seguinte condição.

– CONTINUAÇÃO –

● Quando o veículo parou com o pedal do freio pressionado.

A força de frenagem é mantida temporariamente (por aproximadamente 2 segundos) pelo sistema de Assistência de Arranque em Ladeiras após o pedal do freio ser liberado. O motorista é, portanto, capaz de ligar o veículo da mesma forma que em um terreno nivelado, apenas utilizando o pedal do acelerador.

Se a potência de frenagem do sistema de Assistência de Arranque em Ladeiras for insuficiente após o pedal de freio ser liberado, aplique mais potência de frenagem pressionando novamente o pedal de freio.

O sistema de Assistência de Arranque em Ladeiras pode não funcionar em graus leves de inclinação. Além disso, o sistema de Assistência de Arranque em Ladeiras não funciona nos seguintes casos.

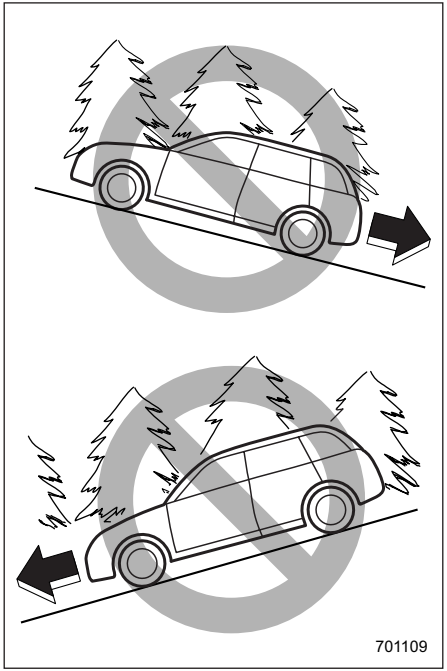

● Ao ligar o veículo de ré voltado para cima em uma ladeira
● Ao ligar o veículo para frente voltado para baixo em uma ladeira
● Enquanto o freio de estacionamento está aplicado.
● Enquanto o botão de ignição estiver na posição “ACC” ou “OFF”

● Enquanto a luz de advertência do Controle Dinâmico do Veículo estiver acesa. Consulte “Luz indicadora de Controle Dinâmico do Veículo/indicador de operação do Controle Dinâmico do Veículo” ☞3-19.

Ao dar partida em marcha à ré e utilizar o sistema de Assistência de Arranque em Ladeiras, um efeito de frenagem pode ser sentido mesmo depois que o pedal do freio for liberado.

⚠ CUIDADO

A potência de frenagem do sistema Hill start assist pode não ser suficiente quando é necessária uma forte força de frenagem (por exemplo, ao rebocar um trailer).

NOTA

Uma leve sacudida pode ser sentida quando o veículo começa a se mover para frente após dar ré.

Sistema de Monitoramento de Pressão nos Pneus (TPMS) (se equipado)

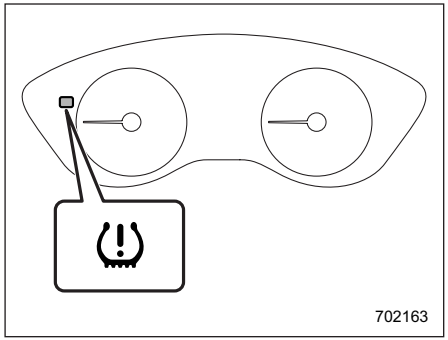

Luz de advertência de baixa pressão dos pneus

O sistema de monitoramento de pressão nos pneus fornece ao motorista uma mensagem de advertência ao enviar um sinal de um sensor instalado em cada roda quando a pressão dos pneus estiver gravemente baixa em relação ao modo TPMS selecionado. Consulte "Luz de advertência de baixa pressão de pneus" ☞3-16.

O sistema de monitoramento de pressão nos pneus será ativado somente quando o veículo for dirigido a velocidades acima de 40 km/h (25 mph). Além disso, este sistema pode não reagir imediatamente a uma queda repentina na pressão dos pneus (por exemplo, um estouro causado por passar por cima de um objeto pontudo).

⚠ ADVERTÊNCIA

- **Se a luz de advertência de baixa pressão dos pneus acender durante a direção, nunca pare de repente. Em vez disso, execute o procedimento a seguir. Caso contrário, poderá ocorrer um acidente envolvendo sérios danos ao veículo e ferimentos graves.**
  (1) Continue dirigindo em frente enquanto reduz gradativamente a velocidade.
  (2) Lentamente, saia da estrada para um lugar seguro.
  (3) Verifique a pressão para todos os quatro pneus e ajuste a pressão de acordo com o mais adequado dos três valores de pressão dos pneus COLD (normal, de carga e de reboque) indicados na etiqueta de enchimento dos pneus localizada na coluna da porta do lado do motorista.

Mesmo quando o veículo é dirigido a uma distância muito curta, os pneus ficam quentes e as pressões aumentam de acordo. Certifique-se de deixar os pneus esfriarem completamente antes de ajustar suas pressões aos valores padrão exibidos na etiqueta de pressão de pressão do pneu. Consulte "Pneus e rodas" ☞11-25.

O sistema de monitoramento de pressão nos pneus não funciona quando o veículo está parado. Depois de ajustar as pressões dos pneus, aumente a velocidade do veículo para pelo menos 40 km/h (25 mph) para iniciar a re-verificação do TPMS das pressões de enchimento dos pneus. Se as pressões dos pneus estiverem agora acima do limite de pressão baixa grave, a luz de advertência de pressão baixa dos pneus deve apagar alguns minutos depois.

Se esta luz ainda acender durante a condução após o ajuste da pressão dos pneus, um pneu pode ter danos significativos e um vazamento rápido que faz com que o pneu perca ar rapidamente. Se você tiver um pneu furado, consulte "Pneus furados" ☞9-4.

- **Quando um pneu sobressalente for fixado ou um aro da roda for substituído sem que o sensor/transmissor de pressão original seja transferido, a luz de advertência de pressão baixa dos pneus se acenderá continuamente após piscar por aproximadamente um minuto. Isso indica que o TPMS não consegue monitorar todas as quatro rodas. Recomendamos que você entre em contato com a sua concessionária SUBARU assim que possível para reposição de pneus e sensores e/ou reinicialização do sistema.**

– CONTINUAÇÃO –

- **Quando um pneu é reparado com selante líquido, a válvula de advertência de pressão de pneus e o transmissor podem não funcionar corretamente. Se um selante líquido for usado, recomendamos que você entre em contato com o revendedor SUBARU mais próximo ou com qualquer loja qualificada o mais rápido possível. Certifique-se de substituir a válvula de advertência de pressão nos pneus e o transmissor quando trocar o pneu. Você pode reutilizar a roda se não houver danos a ela, e se o resíduo de selante for devidamente limpo. Se a luz se acender continuamente depois de piscar por aproximadamente um minuto, recomendamos que você entre em contato imediatamente com uma concessionária SUBARU para que o sistema seja inspecionado.**

⚠ CUIDADO

Não coloque filme metálico ou qualquer peça metálica na área de carga. Isso pode causar uma má recepção dos sinais dos sensores de pressão dos pneus, e o sistema de monitoramento da pressão nos pneus não funcionará adequadamente.

■ Tela TPMS

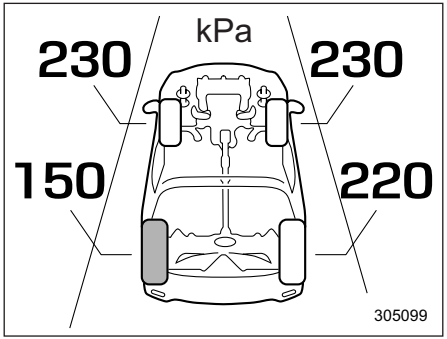

Esta tela exibe a pressão de cada pneu. Consulte “Telas básicas” ☞3-37.

■ Definição do modo TPMS

Antes de dirigir o seu veículo, certifique-se de que o modo TPMS está definido para o mais adequado, com base na condição de carga do veículo.

Defina um modo sob as seguintes condições.

- Quando o veículo estiver parado.
- Quando o botão de ignição está na posição “ON”.

▼ Display do painel de instrumentos

TPMS1:	Modo normal	
TPMS2:	Modo de carregamento	
TPMS3:	Modo Reboque	

▼ Seleção do modo TPMS

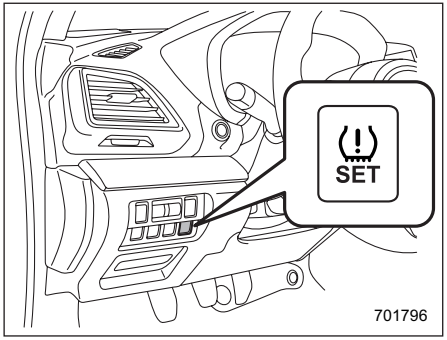

Modelos LHD

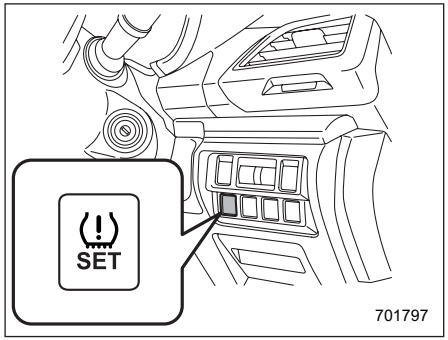

Modelos RHD

1. Quando o odômetro parcial é exibido no painel de instrumentos, pressione e segure o interruptor de configuração de TPMS (por aproximadamente 3 segundos). O modo atual do TPMS será exibido no display do odômetro parcial e o modo TPMS poderá ser alterado.

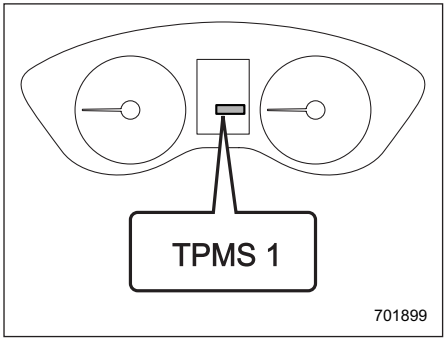

Display do painel de instrumentos

2. Pressione brevemente o interruptor de configuração TPMS para alterar o modo. O modo será alterado na seguinte sequência.

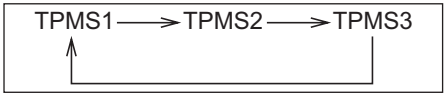

3. Quando o modo desejado for exibido, pressione e segure o botão (por aproximadamente 3 segundos) para confirmar a configuração. Quando a configuração estiver concluída, a mensagem de confirmação será exibida.

Exemplo:

Se você selecionar TPMS 3, “TPMS 3 SET” será exibido.

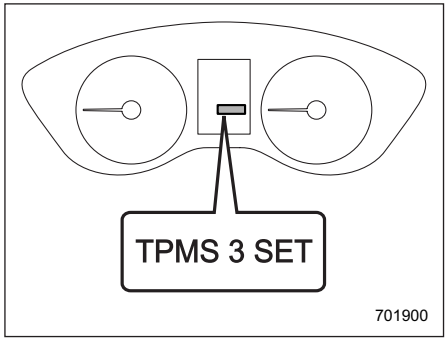

Display do painel de instrumentos

Depois que o modo TPMS for exibido, o odômetro parcial aparecerá novamente.

NOTA

Se nenhuma operação for realizada enquanto a seleção do modo TPMS estiver ativada, o display retornará ao odômetro parcial após aproximadamente 10 segundos.

Altere o modo TPMS de acordo com a pressão especificada mostrada na etiqueta de pressão de enchimento do pneu.

Detecção de Veículo Traseiro Subaru (SRVD) (se equipado)

A Detecção de Veículo Traseiro Subaru (SRVD) consiste em radares de canto traseiro com Detecção de Ponto Cego, Assistência de Mudança de Faixa e Alerta de Trânsito Cruzado Traseiro.

Essas funções permitem que o sistema detecte objetos ou veículos na parte traseira e alertam a atenção do motorista ao mudar de faixa ou ao dirigir em marcha à ré.

⚠ ADVERTÊNCIA

O motorista é responsável por dirigir com segurança. Certifique-se sempre de verificar os arredores com os olhos quando mudar de faixa ou dirigir o veículo de ré.

O sistema é desenvolvido para auxiliar o motorista, monitorando as áreas traseiras e laterais do veículo durante uma mudança de pista ou ré. Entretanto, você não pode confiar apenas nesse sistema para garantir a segurança durante uma mudança de faixa ou ré. O excesso de confiança neste sistema pode resultar em um acidente e levar a ferimentos graves ou morte.

Uma vez que o funcionamento do sistema tem várias limitações, o piscar ou acendimento da luz indicadora de aproximação SRVD pode atrasar ou não funcionar, mesmo quando um veículo estiver presente numa faixa vizinha ou se aproximar de qualquer lado.

O motorista é responsável por prestar atenção às áreas traseiras e laterais do veículo.

■ Recursos do sistema

NOTA

O sensor de radar SRVD é aprovado de acordo com as leis relacionadas a ondas de rádio de cada país. Para detalhes, consulte "Informações técnicas" ☞13-56.

O SRVD consiste nas seguintes funções:

- Para detectar um veículo em um ponto cego em uma faixa adjacente ou um veículo se aproximando em alta velocidade enquanto dirige o veículo (Detecção de Ponto Cego e Assistência de Mudança de Faixa)
- Para detectar um veículo que se aproxima da direita ou da esquerda ao dirigir o veículo de ré (Alerta de Trânsito Cruzado Traseiro)

O sistema utiliza sensores de radar para os seguintes recursos.

▼ Detecção de Ponto Cego (BSD)

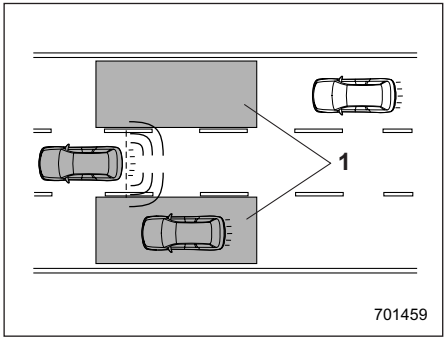

1) Faixa de operação

O sistema notifica o motorista dos veículos existentes na área cega.

- Se o sistema detectar um veículo existente na área cega, ele avisa o motorista sobre os perigos, acendendo a(s) luz(es) indicadora(s) de aproximação SRVD no(s) espelho(s) externo(s).

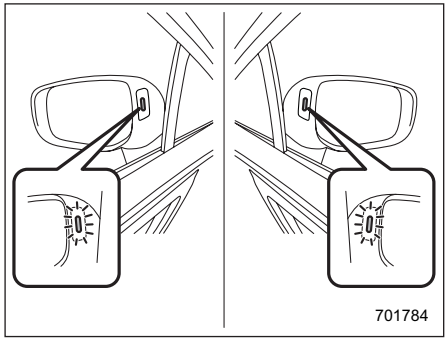

Luz indicadora de aproximação SRVD

● Se o motorista operar a alavanca de seta na direção em que a luz indicadora de aproximação SRVD estiver acesa, o sistema avisa o motorista sobre os perigos, piscando a luz indicadora de aproximação SRVD.

▼ Assistência de Mudança de Faixa (LCA)

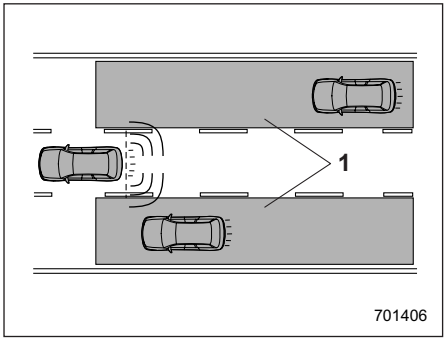

1) Faixa de operação

O sistema notifica o motorista de veículos se aproximando em alta velocidade nas faixas vizinhas.

● Se o sistema detectar veículos se aproximando em alta velocidade nas faixas vizinhas, ele avisa o motorista sobre os perigos, acendendo a(s) luz(es) indicadora(s) de aproximação SRVD no(s) espelho(s) externo(s).

● Se o motorista operar a alavanca de seta na direção em que a luz indicadora de aproximação SRVD estiver acesa, o sistema avisa o motorista sobre os perigos, piscando a luz indicadora de aproximação SRVD.

▼ Alerta de Trânsito Cruzado Traseiro (RCTA)

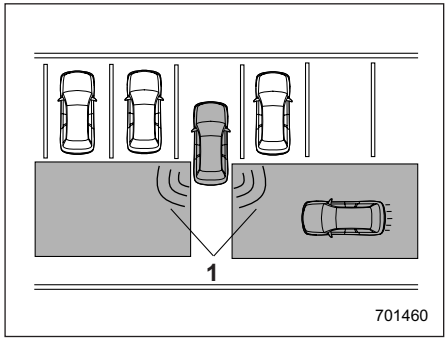

1) Faixa de operação

O sistema notifica o motorista de outro veículo se aproximando de ambos os lados ao dirigir em marcha à ré. Esse recurso ajuda o motorista a verificar as áreas traseiras e laterais do veículo ao se mover para trás.

Se o sistema detectar um veículo se aproximando de ambos os lados enquanto se move para trás, ele avisa o motorista sobre os perigos da seguinte maneira.

● A luz indicadora de aproximação SRVD no(s) espelho(s) externo(s) pisca.

● Um sinal sonoro de advertência soa.

● Um ícone aparece na tela da câmera de visão traseira (monitor de áudio/navegação).

– CONTINUAÇÃO –

▽ **Limitações da detectabilidade de RCTA**

Como a detectabilidade do RCTA é limitada, o RCTA pode não funcionar adequadamente em áreas de estacionamento em que as faixas de estacionamento são atraídas diagonalmente para as pistas de direção.

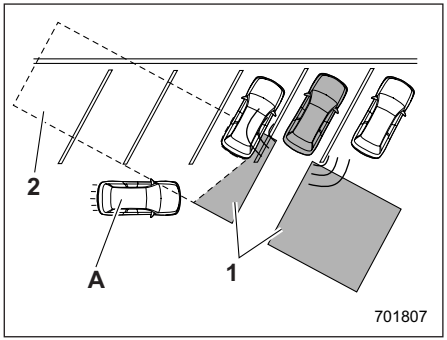

Exemplo 1
1) O alcance de detecção dos sensores de radar
2) Área fora do alcance de detecção dos sensores de radar
A) Veículo que pode não ser detectado

⚠ ADVERTÊNCIA

O veículo que se aproxima (A) pode não ser detectado porque o veículo de ré está sendo bloqueado por um veículo estacionado.

Certifique-se sempre de verificar os arredores com os olhos ao dirigir o veículo de ré.

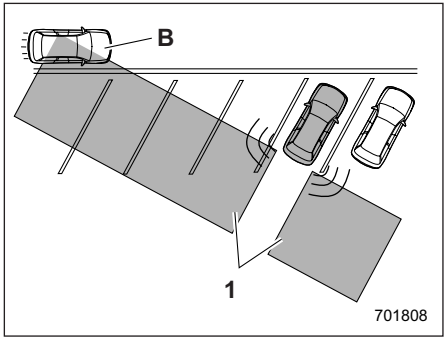

Exemplo 2
1) O alcance de detecção dos sensores de radar
B) Veículo que pode ser detectado

NOTA

O sistema pode detectar um veículo (B) que esteja passando pela frente do seu veículo. Certifique-se sempre de verificar os arredores com os olhos ao dirigir o veículo de ré.

■ Operação do Sistema

▼ Condições de operação

O SRVD operará quando todas as condições a seguir forem atendidas.

- O botão de ignição está na posição “ON”.
- O indicador de advertência SRVD e o indicador SRVD OFF estão desligados.
- O veículo é dirigido a velocidades acima de 12 km/h (7 km/h) (exceto quando estiver em ré).
- A alavanca de câmbio está na posição “R” (somente RCTA).

O SRVD não funcionará nas seguintes situações.

- O indicador SRVD OFF aparece.
- A velocidade do veículo está abaixo de 10 km/h (6 mph), mesmo quando o indicador SRVD OFF permanece desligado (exceto de ré).

NOTA

- **Quando ocorrer um mau funcionamento no sistema (incluindo a luz indicadora de aproximação SRVD), o SRVD vai parar de funcionar e o indicador de advertência SRVD aparecerá. Se o indicador de advertência SRVD aparecer, recomendamos que você inspecione seu veículo em uma concessionária SUBARU o mais rápido possível.**

- Nos seguintes casos, o SRVD vai parar temporariamente de funcionar (ou poderá parar de funcionar) e o indicador SRVD OFF aparecerá. O SRVD retomará a operação assim que essas condições forem corrigidas e o indicador SRVD OFF desaparecerá. Entretanto, se o indicador SRVD OFF aparecer por um tempo prolongado, recomendamos que você inspecione o sistema em uma concessionária SUBARU o mais rápido possível.
  - Quando uma grande quantidade de neve ou gelo adere à superfície do para-choque traseiro em volta dos sensores de radar
  - Quando o veículo é dirigido em uma estrada coberta de neve ou em um ambiente em que não há objetos ao redor (como o deserto) por um longo tempo
  - Quando a temperatura em torno dos sensores de radar aumentou excessivamente devido à longa direção em subidas no verão, etc.
  - Quando a temperatura ao redor dos sensores de radar se torna extremamente baixa
  - Quando a tensão da bateria auxiliar de 12 V diminui
  - Quando a bateria auxiliar de 12 V fica com sobretensão
  - Quando o sensor do radar fica significativamente desalinhado (Se a orientação do sensor do radar for alterada por algum motivo, um reajuste é necessário. Recomendamos que você ajuste o sensor em uma concessionária SUBARU.
- A detectabilidade dos sensores de radar é restrita. A detecção de SRVD pode ser prejudicada e o sistema pode não funcionar corretamente sob as seguintes condições.
  - Quando o para-choque traseiro ao redor dos sensores de radar está distorcido
  - Quando gelo, neve ou lama aderem à superfície do para-choque traseiro em volta dos sensores de radar
  - Quando adesivos, etc. são afixados nas áreas dos sensores de radar no para-choque traseiro
  - Durante condições climáticas adversas, como chuva, neve ou neblina
  - Ao dirigir em estradas molhadas, como estradas cobertas de neve e através de poças
- Os sensores de radar podem não detectar ou podem ter dificuldade em detectar os seguintes veículos e objetos.
  - Motocicletas pequenas, bicicletas, pedestres, objetos parados na estrada ou no lado da estrada, etc.
  - Veículos com formas de corpo que o radar pode não refletir (veículos com menor altura do corpo, como um trailer sem carga e carros esportivos)
  - Veículos que não estão se aproximando de seu veículo, mesmo que estejam na área de detecção (em uma faixa vizinha à traseira ou ao lado de seu veículo durante a ré) (O sistema determina a presença de veículos próximos com base nos dados detectados pelos sensores de radar).
  - Veículos que trafegam a velocidades significativamente diferentes
  - Veículos que trafegam em paralelo quase à mesma velocidade que o seu veículo durante um tempo prolongado
  - Veículos que se aproximam
  - Veículos em uma faixa além da faixa vizinha
  - Veículos trafegando a uma velocidade significativamente menor que você está tentando ultrapassar
- Em uma estrada com faixas extremamente estreitas, o sistema pode detectar veículos dirigindo em uma faixa ao lado da faixa vizinha.
- Quando o sistema de áudio/navegação de 8 polegadas está executando uma atualização de software, os ícones de advertência do RCTA podem não ser exibidos na tela de áudio/navegação até que a atualização seja concluída.

– CONTINUAÇÃO –

■ Luz indicadora/sinal sonoro de advertência de aproximação SRVD

Enquanto o SRVD estiver ativo, os itens a seguir funcionarão para alertar o motorista.

● A luz indicadora da abordagem SRVD (quando há veículos nas faixas vizinhas)

● A luz indicadora de aproximação SRVD e a campainha de advertência (quando um veículo se aproxima do lado esquerdo ou direito durante a marcha à ré)

▼ Luz indicadora de aproximação SRVD

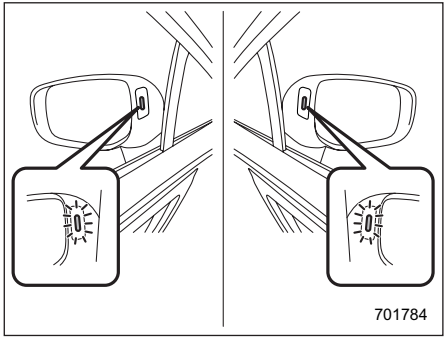

Luz indicadora de aproximação SRVD

É fixada em cada lado dos espelhos externos e acende quando um veículo se aproximando por trás é detectado. Se uma luz indicadora acender e a alavanca de seta for operada para o lado em que esta luz estiver acesa, a luz indicadora piscará para avisar o motorista sobre os perigos. Ao dirigir o veículo de ré, a luz indicadora pisca quando o sistema detecta um veículo se aproximando de ambos os lados.

▽ Função de escurecimento da luz indicadora de aproximação SRVD

Quando os faróis estão ligados, o brilho da luz indicadora de aproximação SRVD será reduzido.

NOTA

● **Quando afetado pela luz solar direta, você pode ter dificuldade em reconhecer a luz indicadora de aproximação SRVD.**

● **Quando afetado pelos faróis dos veículos atrás, você pode ter dificuldade em reconhecer a luz indicadora de aproximação SRVD.**

● **Enquanto o botão de controle de brilho da iluminação estiver na posição totalmente para cima, mesmo que os faróis estejam ligados, o brilho da luz indicadora de aproximação SRVD não será reduzido. Para detalhes sobre o seletor de controle de brilho da iluminação, consulte "Controle do brilho da iluminação" ☞3-9.**

▼ Sinal sonoro de advertência de aproximação SRVD (somente de ré)

Um sinal sonoro de advertência soa junto com o piscar da luz indicadora de aproximação SRVD para avisar o motorista sobre os perigos.

A definição do volume do sinal sonoro de advertência pode ser alterada operando o display do painel de instrumentos (LCD colorido). Para detalhes, consulte "Telas de menu" ☞3-39.

▼ Dicas de segurança relativas ao sinal sonoro de advertência/luz indicadora de aproximação SRVD

● Nos casos a seguir, a operação da luz indicadora de abordagem SRVD e a campainha de advertência podem estar atrasadas ou o sistema pode falhar ao emitir essas advertências.

– Quando um veículo se move para a pista vizinha de uma pista ao lado da pista vizinha

– Ao dirigir em um declive íngreme ou em subidas e descidas acentuadas

– Ao ultrapassar

– Quando tanto o seu veículo como o veículo trafegando em uma faixa vizinha estão trafegando do outro lado de cada faixa.

– Quando vários veículos muito próximos estão se aproximando em uma fileira

– Em curvas de raio baixo (curvas apertadas ou ao fazer curvas em um cruzamento)

– Quando há uma diferença de altura entre a sua faixa e a faixa vizinha

– Imediatamente após o SRVD ser ativado pressionando o interruptor SRVD OFF

– Imediatamente após a alavanca de câmbio ser deslocada para a posição “R”

– Quando cargas extremamente pesadas são carregadas na área de carga

● Durante a ré, a operação da luz indicadora de aproximação SRVD e o sinal sonoro de advertência podem ser atrasadas ou o sistema pode deixar de emitir essas advertências sob as seguintes condições.

– Ao recuar de um espaço de estacionamento inclinado

– Quando um veículo de grande porte está estacionado ao lado do seu veículo (Esse veículo impede a propagação de ondas de radar.)

– Ao dar ré em estradas inclinadas

– Ao dar ré em alta velocidade

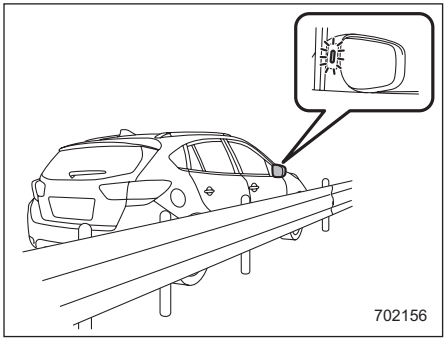

● A luz indicadora de aproximação SRVD pode acender ao se aproximar de objetos sólidos na estrada ou no lado da estrada (como grades de proteção, túneis e paredes laterais).

● Ao virar em uma interseção em áreas urbanas, a luz indicadora de aproximação SRVD pode piscar.

● Se existir um edifício ou parede na direção de ré, a luz indicadora de aproximação SRVD pode piscar e o sinal sonoro de advertência pode soar.

● Nos seguintes casos, o sistema pode detectar um veículo trafegando a duas faixas de distância do seu veículo.

– Quando seu veículo trafega no lado próximo de sua faixa do veículo correspondente

– Quando o veículo que trafega a duas faixas de distância percorre o lado mais próximo da sua faixa a partir do seu veículo

■ Indicador SRVD DESLIGADO

▼ Paradas temporárias do sistema

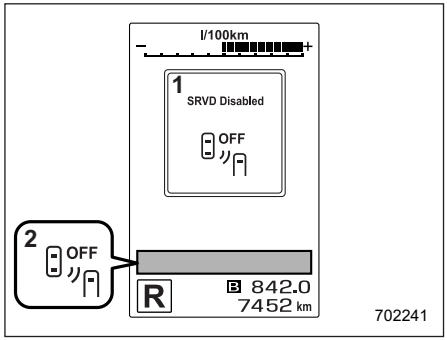

1) Mensagem de parada temporária SRVD
2) Indicador SRVD DESLIGADO

Este display aparece quando o sistema é usado nas seguintes condições.

● Temperaturas extremamente altas ou baixas

● Quando existe tensão anormal para a bateria auxiliar de 12 V.

● Quando o sensor do radar está significativamente desalinhado

Depois que essas condições forem corrigidas, o sistema se recuperará da condição de parada temporária e o indicador desaparecerá.

– CONTINUAÇÃO –

Se o indicador permanecer exibido por um tempo prolongado, recomendamos que você inspecione o sistema em uma concessionária da SUBARU.

▼ Paradas temporárias do sistema devido à redução da sensibilidade do radar

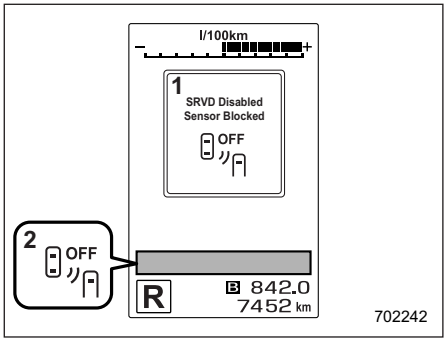

1) Mensagem de parada temporária SRVD devido à sensibilidade reduzida do radar
2) Indicador SRVD DESLIGADO

Este display aparece quando a detectabilidade dos sensores de radar é reduzida. Uma vez que a condição for corrigida, o sistema recuperará da condição de parada temporária e o indicador desaparecerá. Se o indicador permanecer exibido por um tempo prolongado, recomendamos que você inspecione o sistema em uma concessionária da SUBARU.

■ Indicador de advertência SRVD

▼ Mau funcionamento do sistema

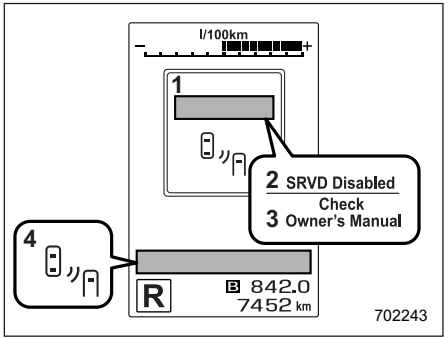

1) Mensagem de mau funcionamento do SRVD
2) No início, esta mensagem aparecerá
3) Então esta mensagem aparecerá
4) Indicador de advertência SRVD

Este display aparece quando ocorre um mau funcionamento no sistema. Recomendamos que você entre em contato com uma concessionária da SUBARU e inspecione o sistema.

■ Interruptor SRVD OFF

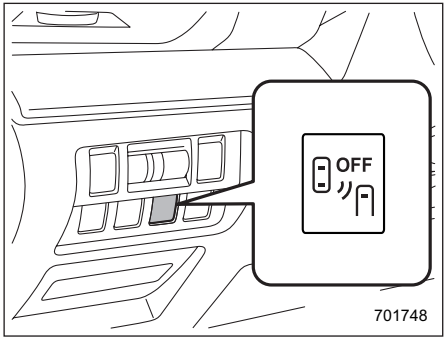

Interruptor SRVD OFF (modelos com direção à esquerda)

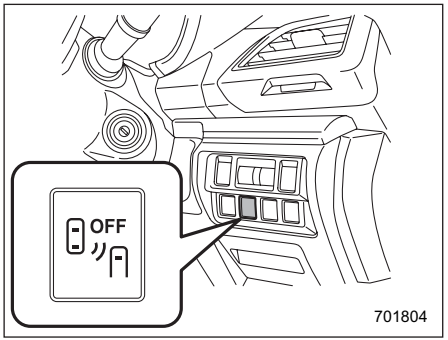

Interruptor SRVD OFF (modelos com direção à direita)

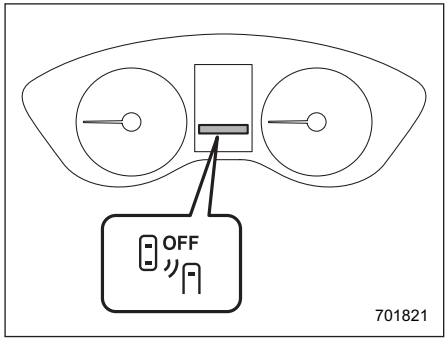

Indicador SRVD DESLIGADO

Se o interruptor SRVD OFF for pressionado, o indicador SRVD OFF aparecerá no painel de instrumentos e o SRVD será desativado.

Pressione o interruptor novamente para ativar o SRVD. O indicador SRVD OFF desaparece.

Quando isso ocorre, a luz indicadora de aproximação do SRVD na lateral do espelho retrovisor acende por alguns segundos e depois apaga.

NOTA

- **Nos casos a seguir, pressione o interruptor SRVD OFF para desativar o sistema. O sistema pode não funcionar corretamente devido a ondas de radar bloqueadas.**
  - **Ao rebocar um trailer**
  - **Quando um suporte para bicicleta ou outro item estiver instalado na parte traseira do veículo**
  - **Ao utilizar um dinamômetro de chassi ou dispositivo de rolos livres, etc.**
  - **Ao operar o motor e girar as rodas enquanto levanta o veículo**
- **Se o botão de ignição for colocada na posição "OFF", o último status conhecido do sistema é mantido. Por exemplo, se o botão de ignição for colocada na posição "OFF" com o SRVD desativado, o SRVD permanecerá desativado na próxima vez que o botão de ignição for colocada na posição "ON".**

■ Manipulação de sensores de radar

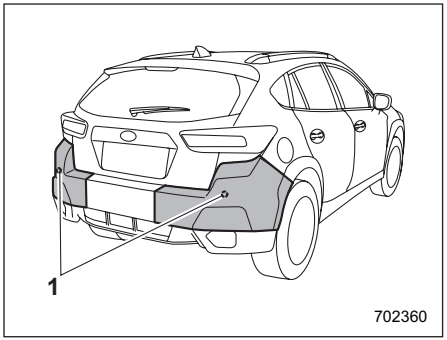

1) Sensores de radar

Os sensores de radar, um de cada lado do veículo, são montados dentro do para-choque traseiro.

NOTA

- **Para garantir o funcionamento correto do SRVD, observe as seguintes precauções.**
  - **Mantenha sempre a superfície do para-choque perto dos sensores de radar limpos.**
  - **Não fixe adesivos ou outros itens na superfície do para-choque perto dos sensores do radar.**
  - **Não modifique o para-choque perto dos sensores de radar.**
  - **Não pinte o para-choque perto dos sensores de radar.**
  - **Não exponha o para-choque perto dos sensores de radar a impactos fortes. Se um sensor ficar desalinhado, pode ocorrer um mau funcionamento do sistema, incluindo a incapacidade de detectar veículos que entram nas áreas de detecção. Se algum choque forte for aplicado ao para-choque, recomendamos que você entre em contato com sua concessionária SUBARU para inspeção.**
  - **Não desmonte os sensores de radar.**

– CONTINUAÇÃO –

- **Se os sensores do radar precisarem de reparo ou substituição, ou a área do para-choque ao redor dos sensores do radar exigir reparo, pintura ou substituição, recomendamos que você entre em contato com a concessionária da SUBARU para assistência.**

Sistema de Frenagem Automática Reversa (RAB) (se equipado)

A Frenagem Automática Reversa (RAB) é um sistema desenvolvido para ajudar a evitar colisões ou reduzir os danos por colisão ao dirigir o veículo de ré. Se uma parede ou um obstáculo for detectado na direção de ré, o sistema notificará o motorista com um som de advertência e poderá ativar os freios do veículo automaticamente.

⚠ ADVERTÊNCIA

- **A Frenagem Automática Reversa (RAB) não é um sistema destinado a substituir a responsabilidade do motorista de verificar as áreas adjacentes para veículos ou obstáculos para evitar uma colisão.**
- **O motorista é responsável por dirigir com segurança. Antes de dar ré, certifique-se primeiro de pressionar o pedal do freio e verificar visualmente o ambiente.**
- **Existem alguns casos em que o veículo não pode evitar a colisão, porque a operação do sistema tem limitações. O som de advertência ou a frenagem automática podem ser atrasados ou podem não funcionar, mesmo quando houver um obstáculo.**
- **O sistema não foi desenvolvido para detectar pessoas (incluindo crianças), animais ou outros objetos em movimento.**
- **Dependendo da condição do veículo ou do ambiente ao redor, a capacidade do sensor de sonar de detectar objetos pode ficar comprometida.**
- **Não remova o sistema de navegação e/ou áudio genuíno da SUBARU. Se a navegação genuína e/ou o sistema de áudio SUBARU forem removidos, a imagem da câmera de visão traseira e as linhas de ajuda (marcador de distância, diretrizes dinâmicas e linhas de largura do veículo) não serão mais exibidas.**
- **Mesmo se o aviso de Frenagem Automática Reversa (RAB) e Detecção de objetos estiver ativado, o alerta visível de Frenagem Automática Reversa (RAB) não será exibido. No entanto, o alerta sonoro e sua função irão operar.**

NOTA

O Sistema de Frenagem Automática Reversa (RAB) registra e armazena os seguintes dados quando a frenagem automática opera. Não grava conversas, informações pessoais ou outros dados de áudio.

- **Distância do objeto**
- **Velocidade do veículo**
- **Status de operação do pedal de acelerador**
- **Status de operação do pedal de freio**
- **Posição da alavanca de câmbio**
- **Temperatura externa**
- **A configuração de sensibilidade dos sensores de sonar**

A SUBARU e terceiros contratados pela SUBARU podem adquirir e utilizar os dados registrados para fins de pesquisa e desenvolvimento de veículos. A SUBARU e terceiros contratados pela SUBARU não divulgarão ou fornecerão os dados adquiridos a nenhum outro terceiro, exceto nas condições a seguir.

- **O proprietário do veículo deu o seu consentimento.**
- **A divulgação/fornecimento baseia-se em uma ordem judicial ou outra solicitação legalmente executável.**
- **Os dados que foram modificados para que o usuário e o veículo não possam ser identificados são fornecidos a uma instituição de pesquisa para fins de processamento estatístico ou para fins semelhantes.**

■ Visão geral do Sistema de Frenagem Automática Reversa (RAB)

O sistema detecta objetos usando sensores de sonar instalados no para-choque traseiro.

- Se o sistema determinar uma possível colisão com um objeto na direção de ré, a desaceleração automática será ativada. Além disso, sons de bipe serão ativados.
- Se o veículo for novamente dirigido de ré, a frenagem brusca automática será aplicada e um sinal sonoro contínuo será ativado.

– CONTINUAÇÃO –

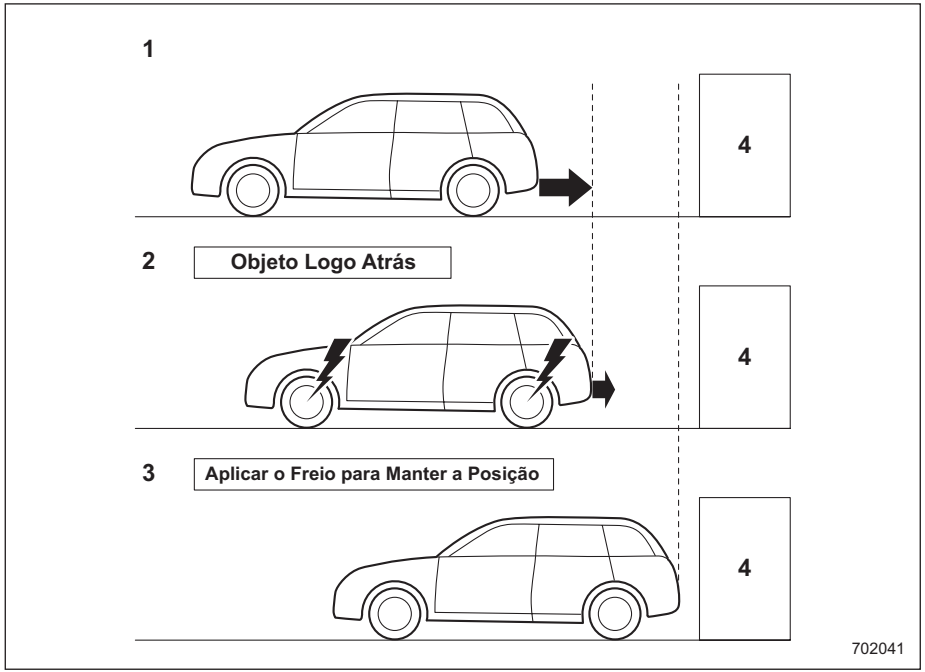

1) Ao dar ré
2) Quando um forte controle automático de frenagem ou torque é aplicado para evitar colisão (nesse caso, bipes de advertência breves ou bipes de advertência contínuos soarão)
3) Quando o veículo é parado pelo sistema (neste caso, o bipe contínuo continuará a soar)
4) Objeto (por exemplo, uma parede)

▼ Faixa de detecção

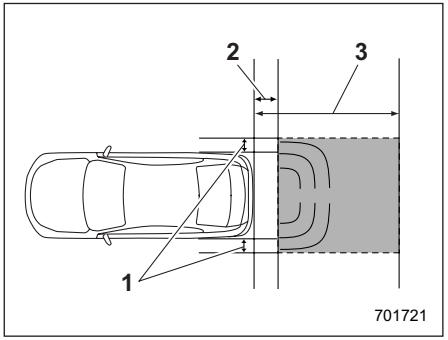

1) Faixa de detecção (largura): Aproximadamente 15 cm (6 pol.) fora da largura do veículo
2) Intervalo que o sistema não pode detectar: Aproximadamente 50 cm (20 pol.) atrás da traseira do veículo
3) Faixa de detecção (comprimento): Aproximadamente 1,5 m (5 pés) da parte traseira do veículo

⚠ ADVERTÊNCIA

Se o seu veículo estiver preso em um cruzamento de ferrovia e você estiver tentando escapar de ré pela cancela de cruzamento, o sistema pode reconhecer a cancela de cruzamento como um obstáculo e o freio pode ser ativado.

Nesse caso, mantenha a calma e continue pressionando o pedal do acelerador ou cancele o sistema. Para cancelar o sistema, consulte "Cancelar a operação do sistema de Frenagem Automática Reversa (RAB)" ☞7-60.

■ Condições de operação

O sistema de Frenagem Automática Reversa (RAB) funcionará quando todas as condições a seguir forem atendidas.

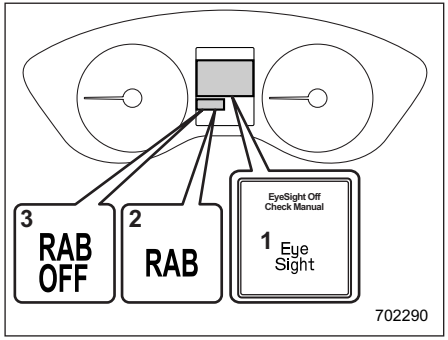

1) Indicador de advertência EyeSight
2) Indicador de advertência RAB
3) Indicador RAB OFF

- O botão de ignição está na posição "ON"
- O indicador de advertência do EyeSight está desligado
- O indicador de advertência de RAB está desligado.
- O indicador RAB OFF está desligado.
- O sistema de Frenagem Automática Reversa (RAB) está definido para ligado.
- A alavanca de câmbio está na posição "R"
- A velocidade do veículo é entre 1,5 a 15 km/h (1 a 9 mph)

NOTA

- **Nos seguintes casos, o sistema de Frenagem Automática Reversa (RAB) não funcionará. Recomendamos que você entre em contato imediatamente com uma concessionária da SUBARU para que o sistema seja inspecionado.**
  - **– O indicador de advertência EyeSight está aceso.**
  - **– O indicador de advertência de Frenagem Automática Reversa está aceso.**
- **Quando o indicador de RAB OFF estiver aceso, o sistema de Frenagem Automática Reversa (RAB) não poderá ser operado.**
- **Nos seguintes casos, o sistema pode não conseguir detectar corretamente um obstáculo. Recomendamos que você entre em contato imediatamente com uma concessionária da SUBARU para que o sistema seja inspecionado.**
  - **– Um adesivo, tinta ou produto químico é aplicado aos sensores de sonar ou ao para-choque traseiro próximo ao sensor de sonar**
  - **– O para-choque traseiro é modificado.**
  - **– O para-choque traseiro foi removido e recolocado.**
  - **– A distância ao solo é alterada devido à condição de carga ou modificação do veículo.**
  - **– Gelo, neve ou lama estão grudados aos sensores de sonar ou ao para-choque traseiro próximo ao sensor de sonar.**
  - **– O para-choque traseiro é exposto a forte impacto ou o para-choque traseiro é deformado.**
- **Quando o sistema de áudio/navegação de 8 polegadas está executando uma atualização de software, o Sistema de Frenagem Automática Reversa (RAB) pode não exibir os seguintes itens na tela de áudio/navegação até que a atualização seja concluída.**
  - **– Função de Liga/desliga do Ícone de Display**
  - **– Imagem do indicador de distância**
  - **– Mensagem de advertência**
- **Em uma ladeira íngreme, a capacidade de frenagem automática do sistema será reduzida.**
- **O sistema é desenvolvido para evitar colisões por frenagem brusca automática quando a velocidade do veículo de ré é inferior a aproximadamente 5 km/h (3 mph). Entretanto, o sistema não garante que o veículo seja capaz de evitar colisões em qualquer situação.**
- **Se o veículo for dirigido de ré a uma velocidade extremamente lenta, a operação do motorista pode ser priorizada. Neste caso, a frenagem automática não funcionará.**

– CONTINUAÇÃO –

- O sistema pode não conseguir detectar os seguintes objetos.
  - Objetos afiados ou finos, como postes, cercas e cordas, que podem não refletir a onda sonora emitida pelo sensor de sonar.
  - Objetos que estão muito próximos do para-choque traseiro quando a alavanca de câmbio está na posição "R".
  - Objetos com uma superfície que podem não refletir a onda sonora emitida pelo sensor de sonar, como uma cerca de corrente.
- Objetos que o sistema não foi desenvolvido para detectar
  - Pedestres
  - Objetos em movimento, incluindo veículos em movimento
  - Objetos que absorvem ondas sonoras como pano ou neve.
  - Objetos cuja superfície tem um ângulo diagonal.
  - Objetos que estão rentes no chão, como blocos de estacionamento.
  - Objetos que estão bem acima do solo, como objetos pendurados em cima.
- O sistema pode não ser capaz de detectar corretamente objetos ou causar um mau funcionamento do sistema quando as seguintes condições existirem.

Som de alta frequência de outras fontes estão nas proximidades:
- Som de buzina de outro veículo
- Som do motor de outros veículos
- Som de um freio a ar
- Equipamento de detecção de veículos ou um sonar de outro veículo
- Uma onda sonora com uma frequência semelhante ao sistema do veículo é transmitida nas proximidades
- Um veículo equipado com o mesmo sistema está dando ré em direção à sua direção de ré.

Condições climáticas:
- Temperaturas extremamente altas ou extremamente baixas nas quais a área próxima ao sensor do sonar fica muito quente ou muito fria para operar.
- Os sensores de sonar ou o para-choque traseiro perto dos sensores de sonar são expostos a chuva forte ou a uma quantidade significativa de água.
- Nevoeiro, neve ou tempestade de areia, etc.
- O ar está se movendo rapidamente, como quando um vento forte está soprando.

Peças fixadas no para-choque traseiro perto do sensor de sonar:
- Peças eletrônicas comerciais (farol de neblina, coluna do para-lamas, antena de rádio) ou peças de fixação comerciais (engate de reboque, suporte para bicicleta, protetor de para-choque) são fixadas.
- Peças que emitem som de alta frequência, como buzina ou alto-falante, são anexadas.

Condições do veículo:
- O veículo está significativamente inclinado.
- A distância ao solo é reduzida significativamente devido à condição de carga do veículo, etc.
- Quando o sensor do sonar está desalinhado devido a uma colisão ou a um acidente.

Ambiente de entorno:
- Uma faixa de pano, uma bandeira, um galho suspenso ou uma barra de cruzamento estão presentes na direção de ré.
- Ao dar ré em uma área de cascalho ou gramado.
- Ao dar ré em uma área onde objetos ou paredes são adjacentes ao veículo, como túneis estreitos, pontes estreitas, estradas estreitas ou garagens estreitas.
- Marcas de rodas ou um buraco está presente no chão da direção de ré.

– Dar ré sobre uma tampa de drenagem (tampa da grade).

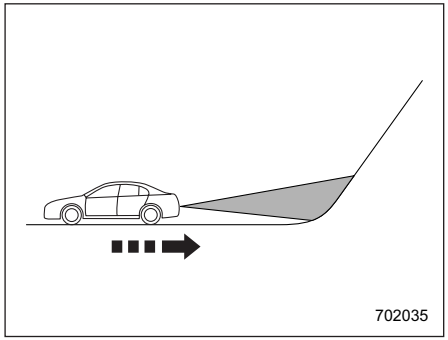

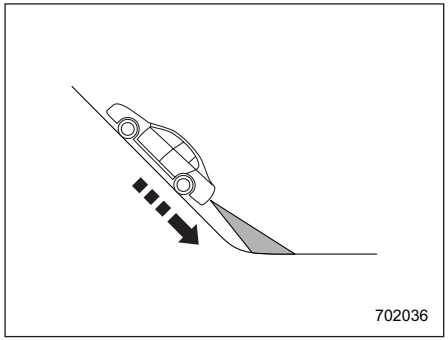

– O caminho da direção de ré é inclinado, como em uma subida íngreme.

– Um meio-fio está presente na direção de ré.

– Ao descer uma ladeira de ré.

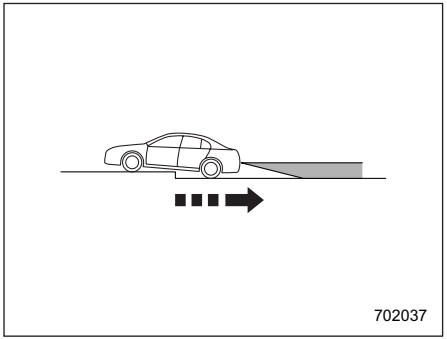

– Ao dar ré em uma estrada irregular

● Em circunstâncias como as seguintes, pode não ser possível evitar uma colisão mesmo quando o sistema funciona normalmente.

– As estradas são escorregadias.

– A pressão do ar do pneu não está correta.

– Os pneus ficaram desgastados.

– Correntes para pneus estão instaladas.

– Os pneus que não são do tamanho designado estão instalados.

– Reparos de emergência foram realizados usando um kit de reparo de perfuração.

– A suspensão foi modificada.

– A direção do veículo é instável devido a acidente ou mau funcionamento.

– A luz de advertência do freio está acesa.

■ Operação do Sistema de Frenagem Automática Reversa (RAB)

Quando o Sistema de Frenagem Automática Reversa (RAB) estiver em funcionamento, a faixa entre o veículo e o objeto detectado será indicada no monitor de áudio/navegação ou o display multifuncional. Além disso, sons de advertência serão ativados em 3 níveis para avisar o motorista de uma possível colisão.

Enquanto RAB está em operação, uma mensagem de advertência é exibida no monitor de áudio/navegação ou no display multifuncional e no display do painel de instrumentos (LCD colorido).

– CONTINUAÇÃO –

Diretriz de alcance de detecção

Nível de alerta	Alcance do objeto detectado*	Indicador de distância	Padrão de alarme
Longa proximidade (objeto detectado)	90 cm (35 pol.)	Verde	Nenhum som de advertência
Alerta de proximidade média (aproximando-se do objeto)	70 a 90 cm (28 a 35 pol.)	Amarelo	Bipes curtos
Alerta de proximidade curta (aproximando-se perto de um objeto)	50 a 70 cm (20 a 28 pol.)	Laranja	Bipes curtos rápidos
Alerta de proximidade mais próxima (muito próximo ao objeto)	50 cm (20 pol.) ou menos	Vermelha	Bipe Contínuo

*: A faixa de detecção pode variar dependendo da condição do ambiente.

▼ Obstáculo detectado e nível de alerta (modelos com sistema de navegação)

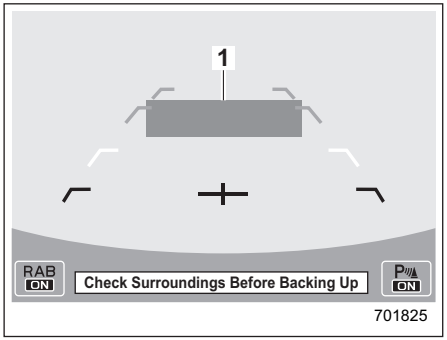

Alerta de proximidade longa (objeto detectado)

1) Verde: 90 cm (35 pol.) ou mais

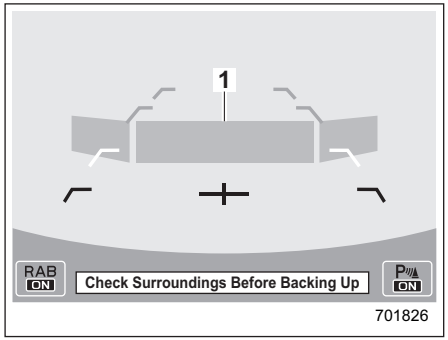

Alerta de proximidade média (aproximando-se do objeto)
1) Amarelo: 70 a 90 cm (28 a 35 pol.)

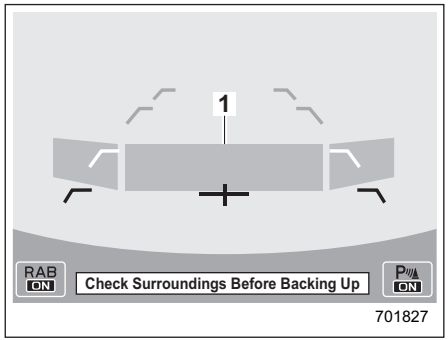

Alerta de proximidade curta (aproximando o objeto mais perto)
1) Laranja: 50 a 70 cm (20 a 28 pol.)

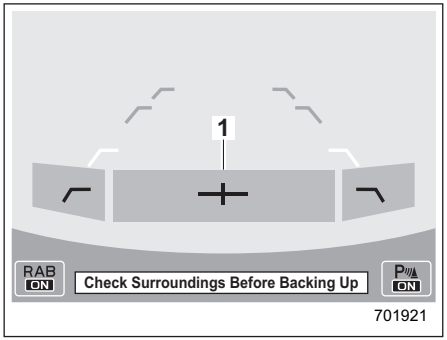

Alerta de proximidade mais próxima (muito próximo ao objeto)
1) Vermelho: 50 cm (20 pol.) ou menos

Quando um objeto é detectado na direção de ré, o intervalo do objeto detectado será exibido no monitor de áudio/navegação.

Um alarme de advertência soará e, dependendo da velocidade, será aplicado controle de torque para gerar frenagem do motor ou frenagem automática.

▼ Objeto perto de aviso (modelos com sistema de navegação)

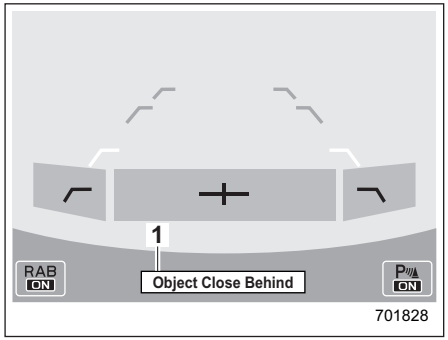

Advertência de frenagem automática
1) Mensagem de advertência

Se o veículo continuar em marcha à ré, o sistema poderá determinar o risco de colisão com o objeto. Nesse caso, bipes de advertência breves ou bipes de advertência contínuos soarão e um forte controle automático de frenagem ou torque será aplicado para evitar a colisão.

– CONTINUAÇÃO –

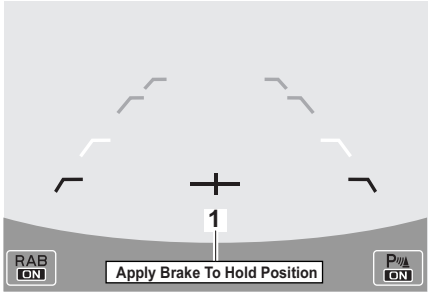

Advertência de pressionar pedal de freio
1) Mensagem de advertência

Certifique-se de pressionar o pedal do freio quando o veículo estiver parado por frenagem automática. Até que o pedal do freio seja pressionado, uma mensagem será exibida no monitor de áudio/navegação e o bipe contínuo continuará a soar.

Neste momento, uma mensagem de advertência também é exibida no display do painel de instrumentos (LCD colorido).

⚠ ADVERTÊNCIA

Pressione o pedal do freio imediatamente após o sistema parar o veículo por frenagem automática. Dependendo das condições da superfície da estrada e dos pneus, o veículo pode não ficar parado, possivelmente levando a um acidente inesperado.

▼ Obstáculo detectado e nível de alerta (modelos sem sistema de navegação)

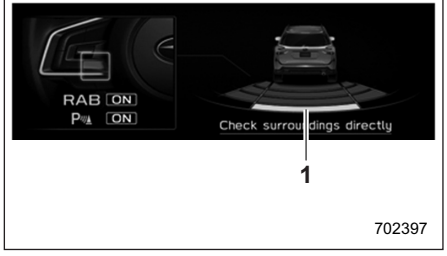

Alerta de proximidade longa (objeto detectado)
1) Verde: 90 cm (35 pol.) ou mais

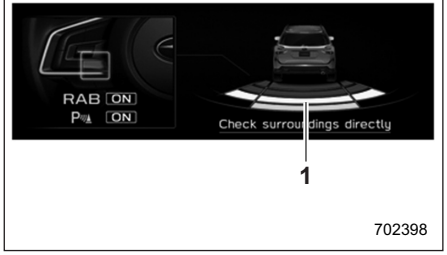

Alerta de proximidade média (aproximando-se do objeto)
1) Amarelo: 70 a 90 cm (28 a 35 pol.)

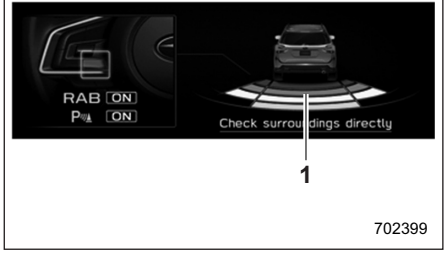

Alerta de proximidade curta (aproximando o objeto mais perto)
1) Laranja: 50 a 70 cm (20 a 28 pol.)

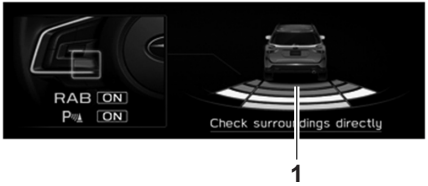

702405

Alerta de proximidade mais próxima (muito próximo ao objeto)
1) Vermelho: 50 cm (20 pol.) ou menos

Quando um objeto é detectado na direção de ré, o intervalo do objeto detectado será exibido no display multifuncional. Um alarme de advertência soará e, dependendo da velocidade, será aplicado controle de torque para gerar frenagem do motor ou frenagem automática.

▼ Objeto perto de aviso (modelos sem sistema de navegação)

702406

Advertência de frenagem automática
1) Mensagem de advertência

Se o veículo continuar em marcha à ré, o sistema poderá determinar o risco de colisão com o objeto. Nesse caso, bipes de advertência breves ou bipes de advertência contínuos soarão e um forte controle automático de frenagem ou torque será aplicado para evitar a colisão.

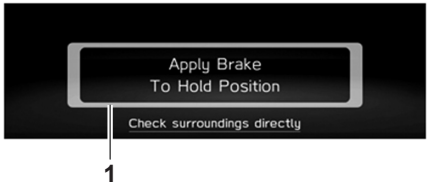

702407

Advertência de pressionar pedal de freio
1) Mensagem de advertência

Certifique-se de pressionar o pedal do freio quando o veículo estiver parado por frenagem automática. Até que o pedal do freio seja pressionado, uma mensagem será exibida no display multifuncional e o bipe contínuo continuará a soar.

Neste momento, uma mensagem de advertência também é exibida no display do painel de instrumentos (LCD colorido).

⚠ ADVERTÊNCIA

Pressione o pedal do freio imediatamente após o sistema parar o veículo por frenagem automática.

– CONTINUAÇÃO –

Dependendo das condições da superfície da estrada e dos pneus, o veículo pode não ficar parado, possivelmente levando a um acidente inesperado.

▼ **Depois que o veículo é parado pelo sistema**

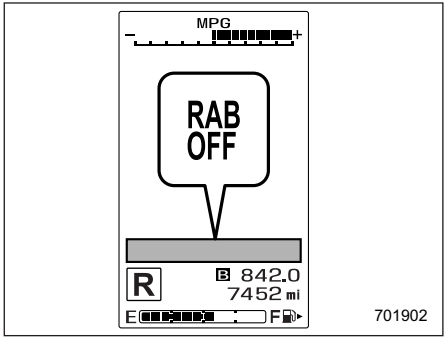

Indicador RAB OFF: acende quando o sistema de Frenagem Automática Reversa (RAB) é DESLIGADO.

Depois que o pedal do freio for pressionado, o indicador do sistema de Frenagem Automática Reversa acenderá e o sistema irá parar temporariamente de operar. O indicador do sistema de Frenagem Automática Inversa OFF será desativado quando a alavanca de câmbio for deslocada para uma posição diferente da posição “R”.

O sistema operará novamente na próxima vez que a alavanca de câmbio for deslocada para a posição “R”.

Em circunstâncias como a seguinte, o sistema de Frenagem Automática Reversa (RAB) para automaticamente de operar, e o indicador do sistema de Frenagem Automática Reversa OFF acenderá.

– Há gelo, neve, lama ou outra substância nos sensores do sonar.

– A alavanca de câmbio foi deslocada para R quando há um obstáculo localizado perto do para-choque traseiro.

– Um som com frequência próxima à do sonar utilizado pelo sistema de Frenagem Automática Reversa (RAB) foi detectado.

NOTA

● **Nos seguintes casos, depois que o veículo tiver sido parado pelo sistema de Frenagem Automática Reversa (RAB), o controle do freio é liberado e o freio de estacionamento eletrônico opera. Para obter detalhes sobre a liberação do freio de estacionamento, consulte “Freio de Estacionamento Eletrônico” ☞7-31.**

– 2 minutos passam após o veículo ser parado

– Qualquer porta está aberta

● **O sistema de Frenagem Automática Reversa (RAB) pode parar temporariamente nos seguintes casos e o indicador OFF do sistema de Frenagem Automática Reversa acenderá.**

– Gelo, neve ou lama estão grudados aos sensores de sonar ou ao para-choque traseiro próximo ao sensor de sonar.

– Os objetos estão muito próximos do para-choque traseiro quando a alavanca de câmbio está na posição “R”.

– O sistema detecta sons de frequência semelhante ao sonar da Frenagem Automática Reversa (RAB).

■ Cancelamento da operação do sistema de Frenagem Automática Reversa (RAB)

O sistema de Frenagem Automática Reversa (RAB) pode ser temporariamente cancelado por qualquer uma das seguintes operações.

● Enquanto o veículo é parado pela operação de frenagem automática, o pedal do freio é pressionado.

● Enquanto o veículo é parado pela operação de frenagem automática, o pedal do acelerador é pressionado.

● O pedal do acelerador é mantido pressionado (neste caso, a aceleração limitada será cancelada e o veículo continuará a dar ré).

● A alavanca de câmbio é deslocada para uma posição diferente da posição “R”.

NOTA

O sistema será cancelado se o objeto não for mais detectado.

■ Configuração ON/OFF do Sistema de Frenagem Automática Reversa (RAB)

Enquanto a alavanca de câmbio é deslocada para a posição “R”, as funções abaixo do sistema de Frenagem Automática Reversa (RAB) podem ser ajustadas operando o monitor de áudio/navegação ou o display multifuncional.

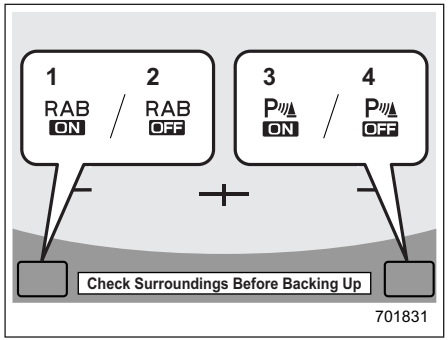

Modelos com sistema de navegação

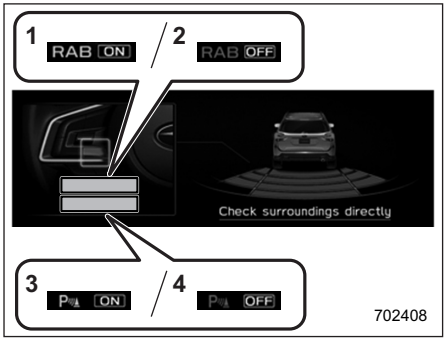

Modelos sem sistema de navegação

1) Tecla de ajuste da Frenagem Automática Reversa (RAB) ON
2) Tecla de ajuste da Frenagem Automática Reversa (RAB) OFF
3) Tecla de ajuste do som de advertência sonoro de detecção de objeto ON
4) Tecla de ajuste da advertência sonora de detecção de objetos OFF

Quando a tecla de ajuste ON é exibida, a configuração correspondente é ON.

Toque e segure a tecla ON para desligar a configuração.

Quando a configuração OFF é exibida, a configuração correspondente é OFF.

Mantenha pressionada a tecla de ajuste OFF para ativar a configuração.

Quando o sistema de Frenagem Automática Reversa (RAB) é DESLIGADO, o seguinte indicador acende.

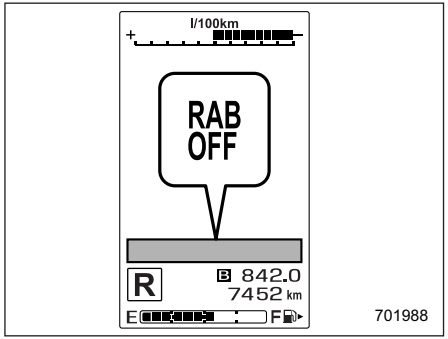

Indicador RAB OFF: acende quando o sistema de Frenagem Automática Reversa (RAB) é DESLIGADO.

O indicador RAB OFF apagará quando o sistema de Frenagem Automática Reversa (RAB) for LIGADO.

NOTA

- **Quando as configurações não podem ser alteradas, a tecla de configuração ON/OFF ficará acinzentada.**
- **A tecla de configuração ON/OFF pode ficar esmaecida se o sistema de Frenagem Automática Reversa (RAB) não funcionar bem, etc.**

– CONTINUAÇÃO –

Neste caso, gire o botão de ignição para a posição “OFF” e, em seguida, gire-a novamente para a posição “ON”. Se a configuração não puder ser alterada mesmo depois a colocar o botão de ignição de volta na posição “ON”, recomendamos que consulte a sua concessionária SUBARU.

- **As configurações a seguir serão restauradas quando o botão de ignição for colocada na posição “OFF” e, em seguida, na posição “ON”. As configurações são originalmente definidas no display do painel de instrumentos (LCD colorido).**
  - **– Configurações do Sistema de Frenagem Automática Reversa (RAB)**
  - **– Bipe de advertência de detecção de objetos**

Além disso, as seguintes configurações podem ser alteradas operando o display do painel de instrumentos (LCD colorido).

- Volume de advertência
- Alarme sonoro do sonar ON/OFF
- Frenagem Automática Reversa (RAB) LIGADA/DESLIGADA

Para detalhes, consulte “Telas de menu” ☞3-39.

■ Indicador de advertência RAB

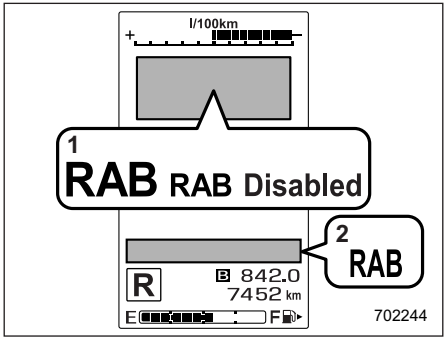

1) Mensagem de mau funcionamento do RAB
2) Indicador de advertência RAB

Se o Sistema de Frenagem Automática Reversa (RAB) falhar, o indicador acima acende no painel de instrumentos. Recomendamos que você entre em contato com a concessionária SUBARU mais próxima para obter detalhes.

■ Manipulação dos sensores de sonar

Os 4 sensores de sonar estão localizados no para-choque traseiro. Para garantir o funcionamento adequado do sistema de Frenagem Automática Reversa (RAB), observe as seguintes precauções.

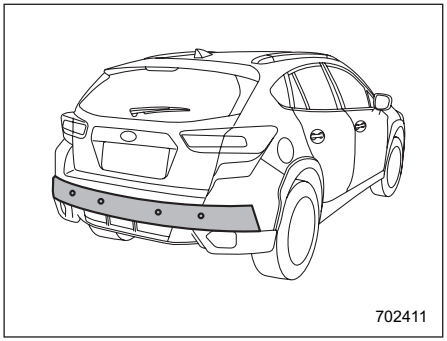

- Não fixe adesivos ou outros itens nos sensores de sonar ou na superfície do para-choque perto dos sensores de sonar.
- Mantenha sempre os sensores do sonar e a superfície do para-choque traseiro perto dos sensores do sonar limpos.
- Não modifique o para-choque traseiro.
- Não pinte o para-choque perto dos sensores de sonar.

- Não aplique fortes impactos no para-choque traseiro perto dos sensores de sonar. Se um sensor ficar desalinhado, pode ocorrer um mau funcionamento do sistema, incluindo incapacidade de detectar objetos na direção de ré. Se algum impacto forte for aplicado ao para-choque traseiro, recomendamos que você entre em contato com uma concessionária da SUBARU para que o sistema seja inspecionado.
- Não desmonte os sensores de sonar.

NOTA

Se os sensores de sonar precisarem de reparo ou substituição, ou se a área do para-choque traseiro próximo aos sensores de sonar precisar de reparo, pintura ou substituição, recomendamos que você entre em contato com a concessionária da SUBARU para assistência.

Direção inicial de novo veículo – os primeiros 1.600 km (1.000 milhas) 8-2
Dicas de economia de combustível 8-2
Gás de exaustão do motor (monóxido de carbono) . 8-2
Conversor catalítico 8-3
Filtro de partículas de gasolina (se equipado) 8-4
Quando a luz de advertência do filtro de partículas de gasolina acende 8-4
Quando a luz de advertência do filtro de partículas de gasolina pisca 8-5
Inspeções periódicas 8-6
Direção em países estrangeiros 8-6
Dirigindo em um país estrangeiro em que a faixa veicular é diferente do seu país 8-6
Dicas de direção para modelos AWD (Tração Integral) 8-8
Direção fora de estrada 8-9
Antes de dirigir 8-10
Durante a direção 8-10
Após a direção 8-11
Direção de inverno 8-11
Operação durante clima frio 8-11
Dirigindo em estradas com neve e gelo 8-12
Proteção contra corrosão 8-13
Pneus de neve 8-13
Correntes para pneus 8-14
Balançando o veículo 8-14
Carregando seu veículo 8-15
Precauções de segurança 8-15
Trilhos do teto 8-16
Reboque de trailer 8-17
Manutenção 8-17
Peso de reboque 8-17
Engates de reboque (opção da concessionária) 8-18
Quando você não reboca um trailer 8-18
Correntes de segurança de reboque 8-18
Espelhos externos 8-18
Luzes de reboque 8-18
Pneus 8-19
Dicas de reboque de trailer 8-19
Informações adicionais para a Europa 8-21

Direção inicial de novo veículo – os primeiros 1.600 km (1.000 milhas)

O desempenho e a vida útil longa do seu veículo dependem de como você manuseia e cuida do seu veículo enquanto ele é novo. Siga estas instruções durante os primeiros 1.600 km (1.000 milhas):

- Não permita que a velocidade do motor exceda 4.000 rpm, exceto em uma emergência.
- Não dirija a uma velocidade de motor ou do veículo constante, seja rápida ou lenta.
- Evite arrancar de repente e aceleração rápida, exceto em uma emergência.
- Evite frenagens bruscas, exceto em caso de emergência.

Os mesmos procedimentos de iniciação devem ser aplicados a um motor renovado, motor recém-montado ou quando as pastilhas de freio são substituídas por novas.

Dicas de economia de combustível

As sugestões a seguir ajudarão a economizar seu combustível.

- Selecione a posição de marcha adequada para as condições de velocidade e estrada.
- Evite aceleração ou desaceleração súbitas. Sempre acelere suavemente até atingir a velocidade desejada. Em seguida, tente manter essa velocidade pelo maior tempo possível.
- Não bombeie o pedal do acelerador e evite forçar o motor.
- Evite o funcionamento desnecessário do motor em marcha lenta.
- Mantenha o sistema e-BOXER devidamente ajustado.
- Mantenha os pneus cheios à pressão correta exibida na etiqueta de pressão de enchimento dos pneus, que está localizada sob a trava da porta do lado do motorista. A baixa pressão aumentará o desgaste dos pneus e o consumo de combustível.
- Utilize o ar condicionado somente quando necessário.
- Mantenha as rodas dianteiras e traseiras no alinhamento correto.
- Evite levar bagagem ou carga desnecessária.

Gás de exaustão do motor (monóxido de carbono)

⚠ ADVERTÊNCIA

- **Nunca inale o gás de exaustão do motor. O gás de exaustão do motor contém monóxido de carbono, um gás incolor e inodoro que é perigoso ou até mesmo letal, se inalado.**
- **Sempre mantenha o sistema de exaustão do motor adequadamente para evitar que o gás de exaustão do motor entre no veículo.**
- **Nunca ligue o motor em um espaço fechado, como uma garagem, exceto pelo breve tempo necessário para dirigir o veículo dentro ou fora dele.**
- **Evite permanecer em um veículo estacionado por um longo tempo enquanto o motor estiver funcionando. Se isso for inevitável, use o ventilador para forçar a entrada de ar fresco no veículo.**
- **Mantenha sempre a grade de entrada do ventilador frontal livre de neve, folhas ou outras obstruções, para garantir que o sistema de ventilação esteja sempre funcionando corretamente.**

- **Se, a qualquer momento, você suspeitar que os gases de exaustão estão entrando no veículo, verifique e corrija o problema assim que possível. Se você precisar dirigir sob essas condições, dirija apenas com todas as janelas totalmente abertas.**
- **Mantenha a tampa do porta-malas fechada durante a direção para evitar que o gás de exaustão entre no veículo.**

NOTA

Devido à expansão e contração dos metais usados na fabricação do sistema de escapamento, você poderá ouvir um som crepitante vindo do sistema de escapamento por um curto período após o sistema e-BOXER ter sido desligado. Esse som é normal.

Conversor catalítico

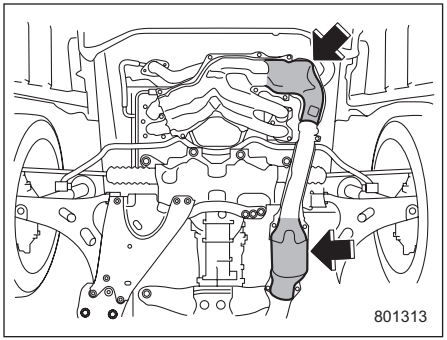

O conversor catalítico é instalado no sistema de exaustão. Serve como catalisador para reduzir HC, CO e NOx nos gases de exaustão, proporcionando assim uma exaustão mais limpa.

Para evitar danos no conversor catalítico:

- Utilize apenas gasolina sem chumbo. Mesmo uma pequena quantidade de combustível com chumbo danificará o conversor catalítico.
- Nunca inicie o sistema e-BOXER empurrando ou puxando o veículo.
- Evite forçar o motor.
- Nunca desligue o botão de ignição enquanto o veículo estiver em movimento.
- Mantenha seu motor ajustado. Se você sentir que o motor está em funcionamento difícil (falha de ignição ou combustão incompleta), recomendamos que você tenha seu veículo verificado e consertado por uma concessionária autorizada da SUBARU.
- Não aplicar tratamento de prevenção contra ferrugem ou revestimento na proteção térmica do conversor catalítico e ao sistema de exaustão.
- Não dirija com um nível de combustível extremamente baixo.

⚠ ADVERTÊNCIA

- **Evite os riscos de incêndio. Não dirija nem estacione o veículo perto de materiais inflamáveis (por exemplo, grama, papel, panos ou folhas), porque o conversor catalítico opera a temperaturas muito elevadas.**
- **Mantenha todos e materiais inflamáveis longe do tubo de escape enquanto o sistema e-BOXER estiver funcionando. O gás de exaustão está muito quente.**

Filtro de partículas de gasolina (se equipado)

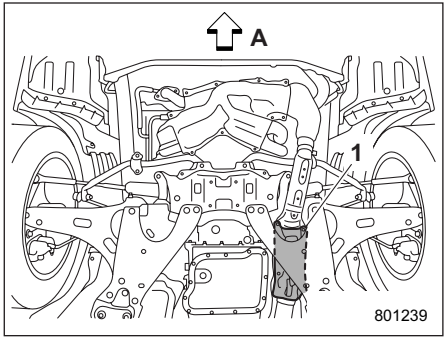

A) Frente do veículo
1) Filtro de partículas de gasolina

O filtro de partículas de gasolina é um dispositivo que elimina as partículas dos gases de escape de um motor a gasolina.

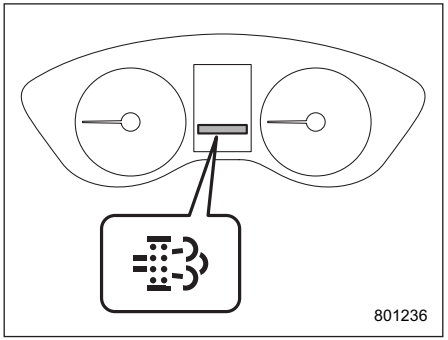

Luz de advertência de filtro de partículas gasolina

■ Quando a luz de advertência do filtro de partículas de gasolina acende

A luz de advertência do filtro de partículas de gasolina aparecerá quando o material particulado acumulado exceder o limite especificado.

Quando a luz de advertência do filtro de partículas de gasolina acender, dirija o veículo para regenerar o filtro de partículas de gasolina.

Dirija o veículo nas seguintes condições depois que o motor estiver completamente aquecido.

- Dirija o veículo em uma estrada residencial (uma estrada com um limite de velocidade superior a 60 km/h (37 mph)).
- Libere periodicamente o pedal do acelerador.

A luz indicadora apagará após aproximadamente 30 minutos.

Se a luz indicadora não apagar, recomendamos que você entre em contato com uma concessionária SUBARU.

⚠ ADVERTÊNCIA

Quando a direção de regeneração do filtro de partículas de gasolina for executada, obedeça ao limite de velocidade e preste atenção ao veículo se movendo atrás de você ao liberar o pedal do acelerador. Não fazer isso pode causar uma violação de tráfego e, possivelmente, um acidente de trânsito.

NOTA

- **Nas seguintes circunstâncias, em que a direção de regeneração do filtro de partículas precisa de mais potência do motor do que a direção normal, pode ser difícil alcançar a regeneração do filtro.**
  - **– Dirigindo morro acima, através de desertos e em estradas com neve, não pavimentadas e de terra**
  - **– Dirigir com 5 passageiros ou com muita carga**
- **Não use o controle da velocidade de cruzeiro durante a execução da regeneração do filtro de partículas de gasolina.**

- **Não execute a regeneração do filtro de partículas de gasolina dirigindo enquanto reboca algo.**
- **Enquanto a luz de advertência do filtro de partículas de gasolina estiver acesa, a rotação do motor ficará mais alta e seu ruído e vibração serão mais altos do que o normal para permitir a regeneração do filtro de partículas de gasolina.**

▼ Como evitar a iluminação da luz de advertência do filtro de partículas de gasolina

A repetição de viagens curtas sob baixas temperaturas e em baixas velocidades aumentará a probabilidade de iluminação da luz de advertência do filtro de partículas de gasolina. A luz de advertência do filtro de partículas de gasolina acenderá com menos frequência ao dirigir nos subúrbios e ao liberar o pedal de aceleração periodicamente ao dirigir.

▼ Como realizar a regeneração do filtro de partículas de gasolina dirigindo de forma eficaz

A luz de advertência do filtro de partículas de gasolina se apagará mais rapidamente ao realizar a regeneração eficaz, dirigindo da seguinte maneira.

- Liberar periodicamente o pedal do acelerador (aproximadamente 3 segundos a 10 segundos)
- Dirigir a uma rotação do motor de 2.000 a 2.500 rpm usando o modo manual. Consulte “Seleção do modo manual” ☞7-14.

NOTA

- **Quando a rotação do motor está muito baixa, pode levar mais tempo para que a luz de advertência do filtro de partículas de gasolina se apague.**
- **Quando a rotação do motor é muito alta, o filtro de partículas de gasolina não pode ser regenerado.**

■ Quando a luz de advertência do filtro de partículas de gasolina pisca

Quando o luz de advertência do filtro de partículas de gasolina piscar, recomendamos que consulte a concessionária SUBARU mais próxima para uma inspeção imediata.

⚠ CUIDADO

- **Não dirija o veículo por longos períodos de tempo quando a luz de advertência do filtro de partículas de gasolina estiver piscando. Isso pode fazer com que a potência do motor seja limitada para proteger o motor e o filtro de partículas de gasolina. Quando a potência do motor é limitada, a velocidade do veículo também será limitada e a aceleração e a subida serão diminuídas.**
- **Não reboque um veículo quando a luz de advertência do filtro de partículas de gasolina estiver piscando. Isso pode tornar o veículo incapaz de funcionar.**

NOTA

O controle da velocidade de cruzeiro não pode ser usado quando a luz de advertência do filtro de partículas de gasolina estiver piscando.

Inspeções periódicas

Para manter seu veículo na melhor condição permanentemente, sempre realize os serviços de manutenção recomendados listados na programação de manutenção realizada no horário especificado ou nos intervalos de quilometragem.

Direção em países estrangeiros

Ao planejar utilizar o seu veículo em outro país:

- Confirme a disponibilidade do combustível correto. Consulte “Combustível” ☞7-3.
- Cumpra todos os regulamentos e requisitos de cada país.

■ Dirigindo em um país estrangeiro em que a faixa veicular é diferente do seu país

Quando você dirige em um país estrangeiro em que a faixa veicular (tráfego à esquerda ou à direita) é diferente do seu país, para evitar ofuscá-lo, é necessário bloquear uma parte das lentes dos faróis.

Recomendamos que você consulte uma concessionária da SUBARU se o farol do seu veículo foi desenvolvido para tráfego à esquerda ou à direita. Consulte o método a seguir ao conectar fita adesiva à prova de luz às lentes do farol.

▼ Quando você dirige um veículo desenvolvido para tráfego à esquerda nos países de tráfego à direita (modelos com luz de halogênio)

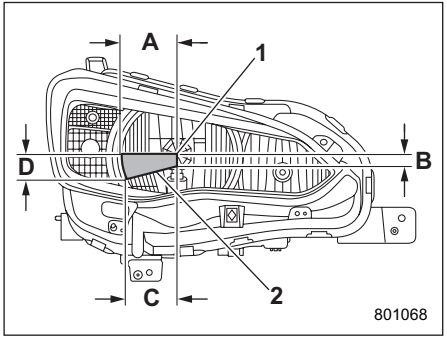

Farol do lado direito
1) Centro da lâmpada
2) Fita adesiva à prova de luz
A) 72 mm (2,83 pol.)
B) 15 mm (0,59 pol.)
C) 65 mm (2,56 pol.)
D) 32,4 mm (1,28 pol.)

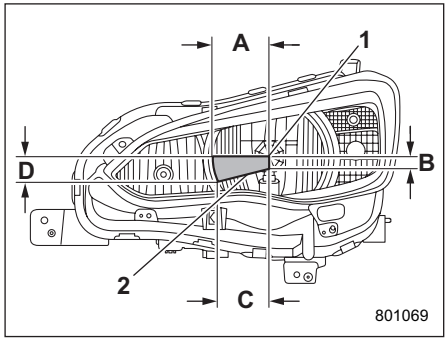

Farol do lado esquerdo
1) Centro da lâmpada
2) Fita adesiva à prova de luz
A) 72 mm (2,83 pol.)
B) 15 mm (0,59 pol.)
C) 65 mm (2,56 pol.)
D) 32,4 mm (1,28 pol.)

▼ **Quando você dirige um veículo desenvolvido para tráfego à direita em países de tráfego à esquerda (modelos com luz de halogênio)**

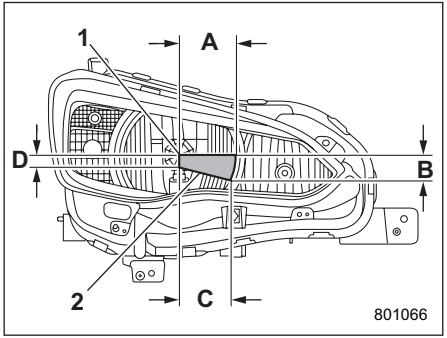

Farol do lado direito
1) Centro da lâmpada
2) Fita adesiva à prova de luz
A) 72 mm (2,83 pol.)
B) 32,4 mm (1,28 pol.)
C) 65 mm (2,56 pol.)
D) 15 mm (0,59 pol.)

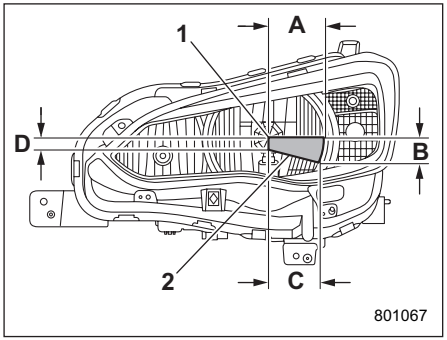

Farol do lado esquerdo
1) Centro da lâmpada
2) Fita adesiva à prova de luz
A) 72 mm (2,83 pol.)
B) 32,4 mm (1,28 pol.)
C) 65 mm (2,56 pol.)
D) 15 mm (0,59 pol.)

Dicas de direção para modelos AWD (Tração Integral)

⚠ ADVERTÊNCIA

- **Mantenha sempre uma velocidade de direção segura de acordo com as condições da estrada e do clima, a fim de evitar um acidente com uma curva brusca, durante uma frenagem repentina ou sob outras condições semelhantes.**
- **Sempre tome máximo cuidado ao dirigir - o excesso de confiança, porque você está dirigindo um veículo com tração integral, pode facilmente levar a um acidente grave.**
- **Ao substituir ou instalar o(s) pneu(s), os quatro pneus devem ser os mesmos para os seguintes itens.**
  - **(a) Tamanho**
  - **(b) Símbolo de velocidade**
  - **(c) Índice de carga**
  - **(d) Circunferência**
  - **(e) Construção**
  - **(f) Fabricante**
  - **(g) Marca (padrão do piso)**
  - **(h) Graus de desgaste**

Para os itens (a) a (c), você deve obedecer à especificação impressa na etiqueta de pressão de enchimento dos pneus. A etiqueta de pressão de enchimento do pneu está localizada na coluna da porta do motorista.

Se todos os quatro pneus não forem os mesmos para os itens de (a) a (h), sérios danos mecânicos podem ser causados à transmissão do carro e afetar os seguintes.

- **Passeio**
- **Manuseio**
- **Frenagem**
- **Calibração do velocímetro/ odômetro**
- **Folga entre a carroceria e os pneus**

Também pode ser perigoso e levar à perda do controle do veículo, e pode levar a um acidente.

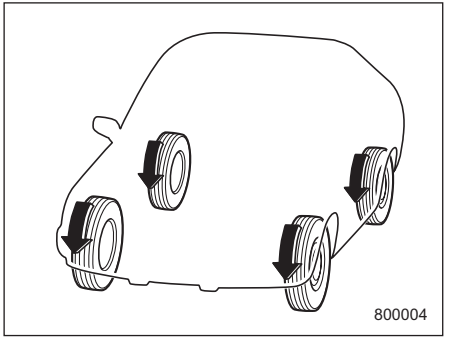

A tração nas quatro rodas distribui a potência do sistema e-BOXER às quatro rodas.

Os modelos AWD proporcionam melhor tração ao dirigir em estradas escorregadias, molhadas ou cobertas de neve e ao sair de lama, areia ou sujeira. Esses veículos, entretanto, não são desenvolvidos para uso fora da estrada. Se você fizer isso, os veículos podem experimentar estresse excessivo. Veículos AWD devem ser dirigidos apenas sob as mesmas condições adequadas para veículos comuns de tração dianteira.

Para fins de segurança, bem como para evitar danos ao sistema AWD, você deve ter em mente as seguintes dicas:

- Um veículo AWD é mais capaz de subir estradas mais íngremes sob condições de neve ou escorregadias do que um veículo com tração dianteira.

Há pouca diferença no manuseio, entretanto, durante curvas extremamente acentuadas ou freadas súbitas. Portanto, ao descer um declive ou fazer curvas, reduza sua velocidade e mantenha uma distância considerável de outros veículos.

● Nunca tente dirigir através de piscinas e poças ou estradas cheias de água. A entrada de água no motor ou o tubo de exaustão ou a salpicos de água nas peças elétricas podem danificar o veículo e causar a sua estagnação.

● Um veículo AWD pode ser usado para atravessar áreas difíceis cobertas de neve, lama e lodo, ou areia e sujeira. Ele é, entretanto, desenvolvido como um veículo para todas as estradas e não como um veículo para todos os terrenos. Por esta razão, um veículo AWD deve ser manuseado com tanto cuidado quanto um veículo comum de passageiros.

● Sempre verifique seus freios para eficácia imediatamente após a direção na areia, lama ou poça. Faça isso dirigindo devagar e pisando no pedal do freio. Repita esse processo várias vezes para secar os discos de freio e pastilhas de freio.

● Verifique sempre a pressão dos pneus frios antes de começar a dirigir. A pressão dos pneus recomendada é fornecida na etiqueta de pressão de enchimento dos pneus, localizada sob a trava da porta do lado do motorista.

● Quando necessário, coloque as correntes apenas nas rodas dianteiras. Para detalhes, consulte “Correntes para pneus” ☞8-14.

● A direção frequente de um veículo com tração integral em condições difíceis, tais como subidas íngremes ou estradas empoeiradas, exigirá a substituição mais frequente dos itens a seguir do que o especificado no “cronograma de manutenção” ☞11-3.

– Óleo do motor

– Fluido de freio

– Óleo de engrenagem do diferencial traseiro

– Fluido de transmissão continuamente variável

– Óleo de engrenagem do diferencial frontal

● Há algumas precauções que você deve observar ao rebocar seu veículo. Para informações detalhadas, consulte “Reboque” ☞9-19.

Direção fora de estrada

⚠ ADVERTÊNCIA

- **Mantenha sempre uma velocidade de direção segura de acordo com as condições da estrada e do clima, a fim de evitar um acidente com uma curva brusca, durante uma frenagem repentina ou sob outras condições semelhantes.**
- **Sempre tome máximo cuidado ao dirigir - o excesso de confiança, porque você está dirigindo um veículo com tração integral, pode facilmente levar a um acidente grave.**

⚠ CUIDADO

A direção frequente de um modelo AWD sob condições difíceis, como estradas irregulares ou fora da estrada exigirá uma substituição mais frequente dos itens seguintes do que o especificado em “Cronograma de manutenção” ☞11-3.

- **Óleo do motor**
- **Fluido de freio**

– CONTINUAÇÃO –

Por causa do recurso AWD e maior distância do solo, você pode dirigir seu SUBARU em algumas off-roads limitadas. Mas tenha em mente que um AWD SUBARU é um carro de passeio e não é nem um veículo off-road convencional nem um veículo para todos os terrenos (all-terrain). Se você levar seu SUBARU off-road, certas precauções de bom senso, como as da lista a seguir, devem ser tomadas.

■ Antes de dirigir

● Certifique-se de que você e todos os seus passageiros estejam usando cintos de segurança.

● Leve alguns equipamentos de emergência, como uma corda ou corrente de reboque, uma pá, blocos de rodas, kit de primeiros socorros e telefone celular ou banda de rádio dos cidadãos.

● Proteja toda a carga transportada dentro do veículo e certifique-se de que não esteja empilhada acima dos encostos dos bancos. Durante paradas repentinas ou solavancos, carga solta pode ser lançada no interior do veículo e causar ferimentos. Não empilhe cargas pesadas no teto. Essas cargas aumentam o centro de gravidade do veículo e o tornam mais propenso a tombar.

● Nunca equipe seu veículo com pneus maiores do que os especificados neste manual.

■ Durante a direção

Precauções gerais:

● Dirija com cuidado. Não corra riscos desnecessários dirigindo em áreas perigosas ou em terrenos acidentados.

● Diminua a velocidade e use cuidado extra em todos os momentos. Ao dirigir fora da estrada, você não terá o benefício de faixas de tráfego marcadas, curvas inclinadas, sinais de trânsito e similares.

● Não dirija em declives íngremes. Em vez disso, suba e desça ladeiras na direção reta. Um veículo pode muito mais facilmente virar para os lados do que para as pontas. Evite subir ou descer declives muito íngremes.

● Evite manobras de viragem acentuadas, especialmente a velocidades mais altas.

● Não segure o interior ou os raios do volante. Uma pancada forte poderia danificar o volante e ferir suas mãos. Em vez disso, dirija com seus dedos e polegares do lado de fora da borda.

● Não dirija nem estacione sobre ou perto de materiais inflamáveis, como grama seca ou folhas caídas, pois elas podem queimar facilmente. O sistema de exaustão fica muito quente enquanto o sistema e-BOXER está funcionando e logo após o sistema e-BOXER parar. Isso poderia criar um risco de incêndio.

Precauções ao dirigir em situações especialmente perigosas:

● Se estiver dirigindo pela água, por exemplo, ao atravessar córregos rasos:

– Primeiro, verifique a profundidade da água e o fundo do leito para firmeza.

– Em seguida, certifique-se de que o leito do riacho é plano.

– Em seguida, dirija devagar e completamente pelo rio. A água deve ser rasa o suficiente para não atingir o material rodante do veículo.

● A entrada de água no motor ou o tubo de exaustão ou a salpicos de água nas peças elétricas podem danificar o veículo e causar a sua estagnação.

● Nunca dirija pela água correndo. Independentemente da sua profundidade, pode molhar de seus pneus, resultando em possível perda de tração e até mesmo capotamento do veículo.

● Se você precisar balançar o veículo para liberá-lo da areia ou da lama, pressione levemente o pedal do acelerador e mova a alavanca de câmbio para a frente e para trás entre “D” e “R” repetidamente. Não force o motor. Para a melhor tração possível, evite girar as rodas ao tentar liberar o veículo.

● Quando a superfície da estrada é extremamente escorregadia, você pode obter uma melhor tração, iniciando o veículo com a transmissão em 2ª a 1ª. Consulte “Seleção do modo manual” ☞7-14.

■ Após a direção

● Sempre verifique seus freios para eficácia imediatamente após dirigir na areia, lama ou água. Faça isso dirigindo devagar e pisando no pedal do freio. Repita esse processo várias vezes para secar os discos de freio e pastilhas de freio.

● Após passar por grama alta, lama, pedras, areia, rios, etc., verifique se não há grama, arbusto, papel, trapos, pedras, areia, etc. aderidos ou presos na parte inferior da carroceria. Limpe qualquer material da parte inferior da carroceria. Se o veículo for utilizado com esses materiais presos ou aderidos à parte inferior da carroceria, pode ocorrer uma avaria mecânica ou incêndio.

● Lave a parte inferior do veículo após a direção fora de estrada. Componentes de suspensão são particularmente propensos ao acúmulo de sujeira, então eles precisam ser lavados completamente.

Direção de inverno

■ Operação durante clima frio

Leve alguns equipamentos de emergência, como correntes para pneus, um raspador de janela, um saco de areia, foguetes, uma pequena pá e cabos de ligação.

Verifique a bateria auxiliar de 12 V e os cabos. Temperaturas frias reduzem a capacidade da bateria auxiliar de 12 V. A bateria auxiliar de 12 V deve estar em boas condições para fornecer energia suficiente para arranques a frio no inverno.

Normalmente, leva mais tempo para iniciar o sistema e-BOXER em condições de clima muito frio. Use um óleo de motor de grau e viscosidade adequados para climas frios. Usar óleo pesado de verão tornará mais difícil iniciar o sistema e-BOXER.

Evite que as travas das portas congelem, esguichando-as com descongelador ou glicerina.

Forçar a abertura de uma porta congelada pode danificar ou separar as tiras de borracha ao redor da porta. Se a porta estiver congelada, utilize água quente para derreter o gelo e, depois, limpe a água com cuidado.

Utilize um líquido de lavagem do para-brisa que contenha uma solução anticongelante. Não utilize o anticongelante do motor ou outros substitutos, pois eles podem danificar a pintura do veículo.

Se você encher o reservatório com um fluido com uma concentração diferente da usada anteriormente, purgar o fluido antigo da tubulação entre o tanque reservatório e os bocais do lavador, operando o lavador por um determinado período de tempo. Caso contrário, se a concentração do fluido restante na tubulação for muito baixa para a temperatura externa, ela poderá congelar e bloquear os bicos.

⚠ CUIDADO

- **Ajuste a concentração do líquido de lavagem adequadamente para a temperatura externa. Se a concentração for inadequada, o líquido de lavagem pulverizado poderá congelar no para-brisa e obstruir sua visão, e o fluido poderá congelar no tanque reservatório.**
- **Seja cuidadoso para que o material não contamine o líquido do lavagem ao encher o tanque. A contaminação pode causar mau funcionamento, como obstrução da bomba.**
- **Regulamentos estaduais ou locais sobre compostos orgânicos voláteis podem restringir o uso de metanol, um aditivo anticongelante comum para lavador de para-brisas.**

– CONTINUAÇÃO –

Os líquidos de lavagem que contenham agentes anticongelantes sem metanol devem ser usados apenas se fornecerem proteção contra o tempo frio sem danificar a pintura, as lâminas do limpador ou o sistema de lavagem do veículo.

▼ Antes de dirigir seu veículo

Antes de entrar no veículo, remova qualquer neve ou gelo de seus sapatos, pois isso pode tornar os pedais escorregadios e dirigir perigosamente.

Ao aquecer o veículo antes de dirigir, verifique se o pedal do acelerador, o pedal do freio e todos os outros controles funcionam sem problemas.

Limpe o gelo e a neve que se acumularam sob as defensas para evitar dificultar a direção. Durante a direção intensa no inverno, pare quando e onde for seguro fazê-lo e verifique debaixo dos para-lamas periodicamente.

▼ Estacionamento em clima frio

⚠ ADVERTÊNCIA

A neve pode capturar gases de exaustão perigosos sob o seu veículo.

Mantenha a neve longe do tubo de escapamento e ao redor do seu veículo se estacionar o veículo na neve com o sistema e-BOXER funcionando.

⚠ CUIDADO

- **Não utilize o freio de estacionamento quando estacionar por longos períodos em climas frios, pois pode congelar nessa posição.**
- **Quando o veículo estiver estacionado na neve ou quando nevar, levante as escovas do vidro para evitar danificá-las.**
- **Quando o veículo for deixado estacionado após o uso em estradas fortemente cobertas de neve, ou tiver sido deixado estacionado durante uma tempestade de neve, pode haver formação de gelo no sistema de freio, o que poderia causar ação de frenagem precária. Verifique se há neve ou gelo na suspensão, freios a disco e mangueiras de freio embaixo do veículo. Se houver neve ou gelo endurecido, remova, tomando cuidado para não danificar os freios a disco e as mangueiras de freio e o arnês de ABS.**

Quando estacionar por longos períodos em climas frios, você deve observar as seguintes dicas.

1. Coloque a alavanca de câmbio na posição “P”.
2. Utilize batentes de pneus sob os pneus para evitar que o veículo se mova.

▼ Reabastecimento em clima frio

Para ajudar a evitar a formação de umidade no sistema de combustível e o risco de congelamento, recomenda-se o uso de um aditivo anticongelante no tanque de combustível durante o tempo frio.

Use apenas aditivos especificamente desenvolvidos para essa finalidade. Quando um aditivo anticongelante é utilizado, seu efeito dura mais tempo se o tanque for reabastecido sempre que o nível de combustível atingir meio vazio.

Se o seu SUBARU não vai ser utilizado por um longo período, é melhor ter o tanque de combustível completamente cheio.

■ Dirigindo em estradas com neve e gelo

Para evitar derrapar e escorregar, evite frenagens repentinas, aceleração abrupta, direção em alta velocidade e curvas acentuadas ao dirigir em estradas com neve ou gelo.

Mantenha sempre uma distância suficiente entre o veículo e o veículo à sua frente para evitar a necessidade de frenagens súbitas.

Para complementar o freio de pé, utilize o freio motor efetivamente para controlar a velocidade do veículo. (Mude para uma marcha mais baixa, quando necessário.)

Evite reduzir a marcha abruptamente. Tal comportamento pode causar o bloqueio das rodas, possivelmente levando à perda do controle do veículo.

Um sistema de freio antibloqueio (ABS) melhora o desempenho de frenagem do seu veículo em estradas com neve e gelo. Para obter informações sobre a frenagem em superfícies escorregadias, consulte “ABS (sistema de freios antibloqueio)” ☞7-21 e “Sistema de Controle Dinâmico do Veículo” ☞7-24.

⚠ ADVERTÊNCIA

Não utilize o controle da velocidade de cruzeiro em estradas escorregadias, como estradas com neve ou com gelo. Isso pode causar perda de controle do veículo.

⚠ CUIDADO

Evite a direção contínua prolongada em tempestades de neve. A neve vai entrar no sistema de admissão do motor e poderá prejudicar o fluxo de ar, o que poderia resultar no desligamento do motor ou até mesmo em quebra.

▼ Operação do limpador quando estiver nevando

Antes de dirigir em clima frio, certifique-se de que as borrachas do limpador não estejam congeladas no para-brisa ou na janela traseira.

Se as borrachas do limpador estiverem congeladas no para-brisa ou na janela traseira, execute o seguinte procedimento.

- Para descongelar as borrachas do limpador de para-brisa, utilize o descongelador e ajuste a temperatura para o máximo de aquecimento até que as borrachas do limpador estejam completamente descongeladas. Consulte o “Descongelamento” ☞4-9.
- Se o seu veículo estiver equipado com um descongelador de limpador, use-o. É útil descongelar as borrachas do limpador do para-brisa. Consulte “Desembaçador e descongelador” ☞3-86.
- Para descongelar a borracha do limpador traseiro, utilize o desembaçador do vidro traseiro. Consulte “Desembaçador e descongelador” ☞3-86.

Ao dirigir na neve, se a neve congelada começar a grudar na superfície do para-brisa apesar da operação do limpador, use o descongelador e ajuste a temperatura para o máximo de calor. Depois que o para-brisa estiver aquecido o suficiente para derreter a neve congelada, lave-o utilizando o lavador do para-brisa. Consulte “Lavador do para-brisa” ☞3-80.

A neve presa no braço do limpador impede que o limpador funcione de forma eficaz. Se a neve estiver presa no braço do limpador, saia da estrada para um lugar seguro e, em seguida, remova-a. Se você parar o veículo no lado da estrada, utilize o sinalizador de advertência de perigo para alertar os outros motoristas. Consulte “Sinalizador de advertência de perigo” ☞3-6.

■ Proteção contra corrosão

Consulte “Proteção contra corrosão” ☞10-4.

■ Pneus de neve

⚠ ADVERTÊNCIA

- **Ao substituir os pneus originais por pneus de inverno (neve), os quatro pneus devem ser os mesmos para os seguintes itens.**
  (a) Tamanho
  (b) Símbolo de velocidade
  (c) Índice de carga
  (d) Circunferência
  (e) Construção
  (f) Fabricante
  (g) Marca (padrão do piso)
  (h) Graus de desgaste

  Para os itens (a) a (c), você deve obedecer à especificação impressa na etiqueta de pressão de enchimento dos pneus. A etiqueta de pressão de enchimento do pneu está localizada na coluna da porta do motorista.

– CONTINUAÇÃO –

Se todos os quatro pneus não forem os mesmos para os itens de (a) a (h), sérios danos mecânicos podem ser causados à transmissão do carro e afetar os seguintes.

– Passeio
– Manuseio
– Frenagem
– Calibração do velocímetro/odômetro
– Folga entre a carroceria e os pneus

Também pode ser perigoso e levar à perda do controle do veículo, e pode levar a um acidente.

- **Não utilize uma combinação de pneus diagonais, diagonais cintados ou radiais, pois isso pode levar a características de manuseio perigoso e causar acidentes.**

No inverno, pode ser possível melhorar o desempenho através do uso de pneus desenvolvidos especificamente para condições de direção de inverno. Se você optar por instalar pneus de inverno em seu veículo, certifique-se de utilizar o tamanho e o tipo de pneu corretos. Todos os quatro pneus devem ser do mesmo tamanho, construção, marca e índice de carga, e você nunca deve misturar pneus radiais, diagonais ou diagonais cintados, pois isso pode resultar em características perigosas de manuseio. Lembre-se de dirigir com cuidado em todos os momentos, independentemente do tipo de pneu no seu veículo.

Ao utilizar pneus de inverno (símbolo de velocidade Q, T ou H), nunca exceda 160 km/h (99 mph), 190 km/h (118 mph) ou 210 km/h (130 mph), respectivamente.

■ Correntes para pneus

Se for necessário utilizar correntes para pneus para dirigir em áreas com neve ou estradas com gelo, observe as seguintes precauções:

- Coloque as correntes apenas nas rodas dianteiras.
- Utilize somente correntes do tamanho correto para seus pneus, de modo a não danificar a carroceria ou a suspensão do veículo.
- Ao dirigir com correntes para pneus, dirija em velocidades abaixo de 30 km/h (19 mph).

Sempre tome máximo cuidado ao dirigir com correntes para pneus - o excesso de confiança, porque você está dirigindo com correntes para pneus, pode facilmente levar a um acidente grave.

⚠ ADVERTÊNCIA

Quando algum dos pneus é perfurado, você pode selar o pneu temporariamente. Entretanto, não utilize a corrente do pneu em um pneu vedado. Se um dos pneus dianteiros for perfurado, embora seja necessário utilizar correntes para pneus, recomendamos que você entre em contato com a concessionária SUBARU mais próxima.

■ Balançando o veículo

Se você precisar balançar o veículo para liberá-lo da neve, areia ou da lama, pressione levemente o pedal do acelerador e mova a alavanca de câmbio para a frente e para trás entre “D” e “R” repetidamente. Não force o motor. Para a melhor tração possível, evite girar as rodas ao tentar liberar o veículo.

Carregando seu veículo

NOTA

Para melhor economia de combustível, não transporte cargas desnecessárias.

■ Precauções de segurança

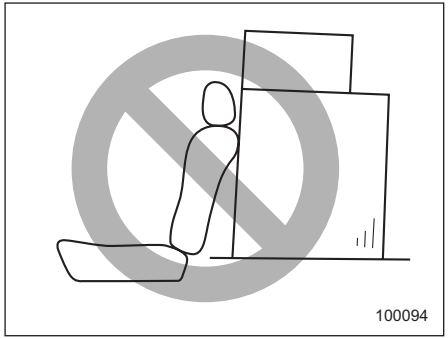

⚠ ADVERTÊNCIA

- **Nunca empilhe bagagem ou outras cargas acima do topo do encosto do banco, pois pode tombar para a frente e ferir os passageiros na eventualidade de uma parada repentina ou acidente. Mantenha a bagagem ou carga baixa, o mais perto possível do chão.**
- **Nunca permita que os passageiros viagem em um encosto traseiro dobrado, na área de carga. Isso pode resultar em ferimentos graves.**
- **Quando você carrega algo dentro do veículo, prenda-o sempre que puder para evitar que ele seja arremessado dentro do veículo durante paradas repentinas, curvas fechadas ou em um acidente.**
- **Não empilhe cargas pesadas no teto. Essas cargas aumentam o centro de gravidade do veículo e o tornam mais propenso a tombar.**
- **Prenda os itens longos adequadamente para evitar que eles sejam lançados para frente e causem ferimentos graves durante uma parada repentina.**
- **Não coloque nada na tampa da área de carga estendida. Tais itens podem cair para frente no caso de uma parada repentina ou uma colisão. Isso pode causar ferimentos graves.**

⚠ CUIDADO

Não transporte latas de spray, recipientes com líquidos inflamáveis ou corrosivos ou quaisquer outros itens perigosos dentro do veículo.

– CONTINUAÇÃO –

■ Trilhos do teto

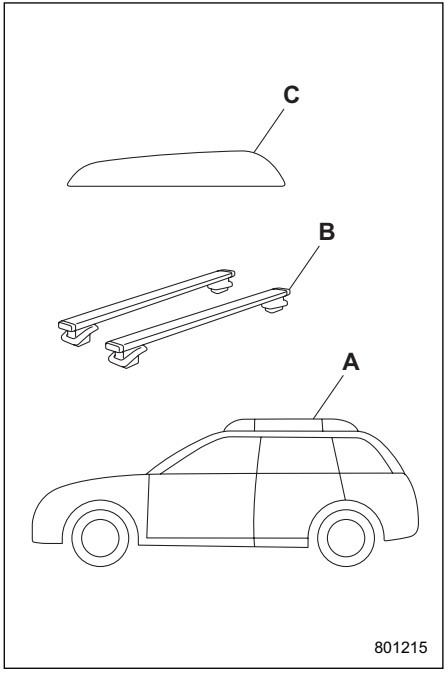

A) Trilhos do teto
B) Rack do teto
C) Bagagem
B + C <80 kg (176 lbs)

A carga pode ser transportada no telhado após prender o suporte de carga aos trilhos do teto. Ao instalar o suporte de carga nos trilhos do teto, siga as instruções do fabricante. Os trilhos do teto são desenvolvidos para transportar cargas (carga e transportador de carga) de no máximo **80 kg (176 lbs).**

⚠ CUIDADO

- **Ao utilizar o transportador de carga, certifique-se de que a carga total de transporte da carga e do transportador de carga não exceda 80 kg (176 lbs). A sobrecarga pode causar danos ao veículo.**
- **Para fins de transporte de carga, os trilhos do teto devem ser utilizados em conjunto com o transportador de carga. Os trilhos do teto nunca devem ser utilizados sozinhos para transportar carga. Caso contrário, poderão ocorrer danos no teto ou na pintura ou um grande risco na estrada devido à perda de carga.**

Ao instalar qualquer acessório de transporte, como suportes de carga, porta-bicicletas, porta-esquis, porta-caiaque, cesto de carga, etc., siga as instruções do fabricante sobre a capacidade de carga e certifique-se de que tais itens sejam instalados com segurança. Use apenas acessórios desenvolvidos especificamente para o transportador de carga. Antes de operar o veículo, certifique-se de que a carga esteja bem presa nas fixações.

NOTA

Lembre-se de que o centro de gravidade do veículo é alterado com o peso da carga no teto, afetando as características de direção.

Dirija com cuidado. Evite partidas rápidas, curvas acentuadas e paradas abruptas. Os efeitos do vento cruzado serão aumentados.

Reboque de trailer

⚠ ADVERTÊNCIA

- **Para modelos com kit de reparo de pneus furados: Quando algum dos pneus é perfurado, você pode selar o pneu temporariamente. Entretanto, não reboque um trailer quando for utilizado um pneu vedado. Recomendamos que você consulte a concessionária SUBARU mais próxima para obter detalhes.**
- **Use somente o suporte esférico adequado para o engate do reboque. Utilize o engate apenas como um engate de transporte de peso. Não utilize com qualquer tipo de engate de distribuição de peso.**
- **O para-choque padrão deve ser instalado depois que você remover o engate do reboque. Recomendamos que você consulte uma concessionária da SUBARU para adquirir um para-choque padrão se você não tiver o original.**
- **O desempenho de segurança é reduzido e há um risco acrescido de ferimentos nos passageiros em caso de acidente se o engate do reboque ou um para-choque padrão não estiver instalado. Um deles deve estar sempre instalado no veículo.**
- **Se um engate de reboque estiver instalado, não é possível instalar o gancho de reboque traseiro (olhal).**

O seu veículo foi desenvolvido e destina-se a ser utilizado principalmente como veículo de transporte de passageiros. Rebocar um trailer coloca cargas adicionais no sistema e-BOXER do seu veículo, trem de força, freios, pneus e suspensão e tem um efeito adverso na economia de combustível.

Em alguns países, há algumas regulamentações que você deve obedecer ao rebocar um trailer. Se você decidir rebocar um trailer, sua segurança e satisfação dependem do uso correto do equipamento correto e da operação cuidadosa do veículo. Recomendamos que você busque orientações da sua concessionária SUBARU para ajudá-lo a adquirir um engate e outro equipamento de reboque necessário para o seu veículo. Além disso, certifique-se de seguir as instruções sobre a instalação e uso corretos fornecidos pelo reboque e outros fabricantes de equipamentos de reboque.

A SUBARU não se responsabiliza por ferimentos ou danos ao veículo resultantes de equipamentos de reboque ou por quaisquer erros ou omissões nas instruções que acompanham tais equipamentos ou por não seguir as instruções adequadas.

■ Manutenção

Se você utilizar seu veículo para rebocar um trailer, será necessária uma manutenção mais frequente em razão de uma carga adicional. Consulte “Cronograma de manutenção” ☞11-3.

Em hipótese alguma um reboque deve ser rebocado com um veículo novo ou um veículo com qualquer componente novo do trem de força (motor, transmissão, diferencial, rolamentos de roda, etc.) durante os primeiros 1.600 km (1.000 milhas) de direção.

■ Peso de reboque

Antes de rebocar um trailer, recomendamos que confirme a capacidade de reboque e a carga do acoplamento esférico com a sua concessionária SUBARU mais próximo ou com os documentos de registo do veículo e/ou o manual de instalação do engate e certifique-se de que o seu reboque está dentro da capacidade de reboque.

O peso total do reboque (peso do reboque com freios mais o peso da carga) nunca deve exceder o peso máximo de reboque.

Lembre-se de que a carga de acoplamento da esfera aumentará a carga no veículo. O peso máximo admissível (MPW) e/ou massa bruta do veículo (GVM) e o peso máximo permissível do eixo traseiro (MPAW traseiro) e/ou a classificação do eixo traseiro bruto (GALR traseiro) não devem ser excedidos.

– CONTINUAÇÃO –

⚠ ADVERTÊNCIA

Nunca exceda o peso máximo de reboque. Exceder o peso máximo de reboque pode causar ferimentos e/ou danos no veículo.

■ Engates de reboque (opção da concessionária)

Recomenda-se a utilização de um dispositivo de reboque genuíno SUBARU. Consulte a sua concessionária SUBARU para detalhes.

Verifique regularmente se os parafusos de montagem e as porcas do engate estão bem apertados.

⚠ CUIDADO

Não modifique o sistema de exaustão do veículo, sistema de freio ou outro sistema ao instalar um engate ou outro equipamento de reboque.

■ Quando você não reboca um trailer

⚠ CUIDADO

- **A caixa deve ser mantida suja e livre de corrosão nos pontos de contato. As superfícies requerem apenas limpeza com um pano. Graxa ou outros lubrificantes nunca devem ser utilizados.**
- **Se a esfera não estiver instalada, o inserto de plástico deve ser inserido para proteção e para mantê-la limpa.**

Quando a esfera não é utilizada, coloque a cobertura da esfera e guarde com segurança.

■ Correntes de segurança de reboque

Caso o conector do engate do trailer ou a esfera de engate se quebrem ou sejam desconectados, o reboque pode se soltar e criar um risco de segurança no trânsito.

Por segurança, sempre conecte o veículo de reboque e o trailer às correntes de segurança do trailer. Duas correntes devem ser utilizadas no total, uma para a lingueta do lado direito e outra para a lingueta do lado esquerdo do trailer. Passe as correntes cruzando umas sobre as outras sob a lingueta do trailer para evitar que o trailer caia no chão, caso a lingueta do trailer se desconecte da esfera do engate. Deixe folga suficiente nas correntes, levando em conta situações apertadas; entretanto, tenha cuidado para não deixá-los arrastar no chão.

Para mais informações sobre a conexão da corrente de segurança, consulte as instruções para o seu engate e reboque.

■ Espelhos externos

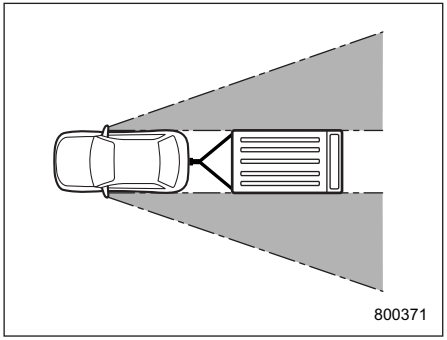

Muitos países têm regulamentos que exigem espelhos externos especiais ao rebocar um trailer. Depois de engatar um reboque no seu veículo, verifique se os espelhos laterais padrão fornecem um bom campo de visão para a traseira, sem pontos cegos significativos. Se ocorrerem pontos cegos significativos com os espelhos laterais padrão do veículo, utilize espelhos externos adicionais que estejam em conformidade com os regulamentos.

■ Luzes de reboque

A conexão das luzes do trailer ao sistema elétrico do veículo requer modificações no circuito de iluminação do veículo para aumentar sua capacidade e acomodar as mudanças de fiação.

Para garantir que as luzes do trailer estejam devidamente ligadas, recomendamos que consulte a sua concessionária SUBARU. Verifique a operação adequada das setas e luzes de freio sempre que você conectar um reboque ao seu veículo.

⚠ CUIDADO

A emenda direta ou outra conexão inadequada das luzes do trailer podem danificar o sistema elétrico do veículo e causar um mau funcionamento do sistema de iluminação do veículo.

■ Pneus

Certifique-se de que todos os pneus do seu veículo estão cheios à pressão sob condições de reboque, conforme indicado na etiqueta de pressão de enchimento dos pneus localizada na coluna da porta do lado do motorista.

A condição do pneu do trailer, o tamanho, a capacidade de carga e a pressão de enchimento adequada devem estar de acordo com as especificações do fabricante do reboque.

■ Dicas de reboque de trailer

⚠ ADVERTÊNCIA

- **Nunca exceda 80 km/h (50 mph) ou limite legal de velocidade de reboque, o que for menor.**

  Exceder o limite de velocidade pode causar perda de estabilidade do veículo e/ou pode levar a um acidente.
- **Quando rebocar um trailer, a direção, a estabilidade, a distância de frenagem e o desempenho de frenagem serão diferentes quando comparados com o funcionamento normal. Você nunca deve dirigir em velocidades excessivas, mas sempre tome cuidado extra ao rebocar um trailer. Você também deve manter as seguintes dicas em mente.**

⚠ CUIDADO

- **Para modelos equipados com o sistema SRVD (Detecção de Veículo Traseiro SUBARU):**

  Pressione o interruptor SRVD OFF para desativar o sistema ao rebocar um trailer. Entretanto, o sistema pode não funcionar corretamente devido às ondas de radar bloqueadas. Para detalhes sobre o interruptor SRVD OFF, consulte “interruptor SRVD OFF” ☞7-48.
- **Para os modelos equipados com o sistema RAB (sistema de Frenagem Automática Reversa):**

  Recomendamos que você consulte sua concessionária SUBARU para desativar o sistema ao rebocar um trailer.

Quando rebocar um trailer em uma ladeira, não dirija no modo Inteligente (I). É recomendável que você dirija no modo Sport (S).

Entretanto, é possível rebocar um trailer em qualquer modo do SI-DRIVE numa descida.

▼ Antes de começar uma viagem

- Certifique-se de verificar os regulamentos referentes à velocidade máxima ou restrições de direção para veículos rebocando trailers. Se você estiver dirigindo por vários países, verifique os requisitos de cada país antes de sair de casa, porque os regulamentos podem variar.
- Verifique se o veículo e a fixação de engate do veículo estão em boas condições. Se houver algum problema aparente, não reboque o trailer.
- Verifique se o veículo repousa horizontalmente com o reboque preso. Se o veículo for inclinado para cima e para baixo na traseira, verifique se o peso do cabo de engate e o peso no eixo traseiro não excedem o peso máximo permitido no eixo traseiro.
- Verifique se as pressões dos pneus estão corretas.

– CONTINUAÇÃO –

● Verifique se o veículo e o reboque estão conectados corretamente. Confirme que:

– A lingueta do reboque está conectada corretamente à esfera do engate.

– O conector das luzes do trailer está devidamente ligado e as luzes de freio do reboque acendem quando o pedal de freio do veículo é pressionado e que as luzes de seta do trailer piscam quando a alavanca de seta do veículo é acionada.

– As correntes de segurança estão conectadas corretamente.

– Toda a carga no trailer está presa no lugar.

– Os espelhos externos proporcionam um bom campo de visão para trás sem um ponto cego significativo.

▼ Dirigindo com um trailer

● Você deve deixar uma distância consideravelmente maior ao rebocar um trailer. Evite frenagens bruscas, pois isso pode resultar em derrapagens, golpes e perda de controle.

● Evite partidas abruptas e acelerações repentinas.

● Evite a direção irregular, curvas fechadas e mudanças rápidas de faixa.

● Diminua a velocidade antes de virar. Faça um raio de viragem mais longo que o normal porque as rodas do reboque estarão mais próximas do que as rodas do veículo para o interior da curva. Em uma curva fechada, o trailer pode levar seu veículo.

● Considere um tempo suficiente para compreender a “sensação” da combinação de veículo/trailer antes de iniciar uma viagem. Em uma área livre de tráfego, pratique a virada, a parada e ré.

● Os ventos laterais afetarão negativamente o manuseio de seu veículo e trailer, causando oscilação. Os ventos laterais podem ser causados por condições climáticas ou pela passagem de grandes caminhões ou ônibus. Se ocorrer oscilação, segure firmemente o volante e comece a desacelerar seu veículo em um ritmo gradual.

● Ao ultrapassar outros veículos, é necessária uma distância considerável devido ao peso e comprimento adicionais causados pela fixação do trailer ao seu veículo.

● Dar ré com um trailer pode ser difícil e requer prática. Ao dar ré com um reboque, nunca acelere nem dirija rapidamente. Ao dar ré com um reboque, segure a parte inferior do volante com uma mão.

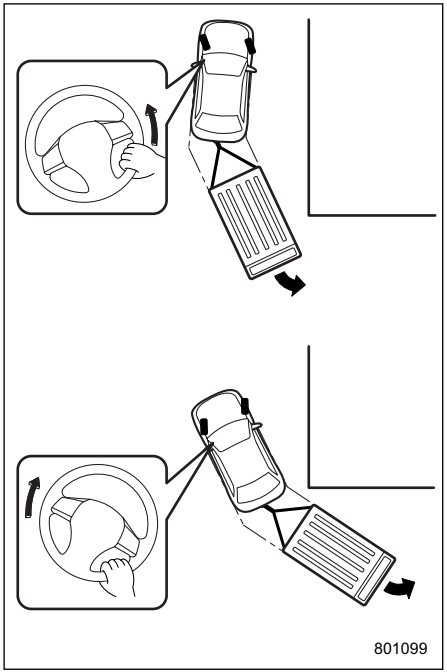

Para dar ré em uma curva, execute o seguinte procedimento.

1. Comece a dar ré lentamente, seguindo o caminho oposto ao caminho que você quer virar.

2. Quando o trailer começar a girar, comece a endireitar o volante.

3. Endireite a direção do veículo e comece a dirigir na direção oposta na etapa 1.

4. Dirija o veículo para estar alinhado com o trailer, depois endireite a direção novamente.

● Se a luz de advertência do ABS acender enquanto o veículo estiver em movimento, pare de rebocar o trailer. Recomendamos que você faça reparos imediatamente pela sua concessionária SUBARU mais próxima.

▼ Dirigindo em ladeiras

● Antes de descer uma ladeira íngreme, desacelere e mude para marcha mais baixa (se necessário, utilize a 1ª marcha) para utilizar o efeito de frenagem do motor e evitar o superaquecimento dos freios do seu veículo. Não faça reduções de marcha repentinas.

● Ao subir ladeiras em dias quentes, o ar condicionado pode desligar automaticamente para proteger o motor do superaquecimento.

● Ao dirigir em subida com tempo quente, preste atenção aos seguintes indicadores, pois o motor e a transmissão estão relativamente sujeitos a superaquecimento.

: Luz de advertência alta da temperatura do líquido de arrefecimento

AT OIL TEMP: Luz de advertência de TEMP do ÓLEO AT

Se qualquer uma das seguintes condições ocorrer, desligue imediatamente o ar condicionado e pare o veículo no local seguro mais próximo. Consulte “Se você estacionar seu veículo em caso de emergência” ☞9-2 e “Superaquecimento do motor” ☞9-18.

– "Luz indicadora de temperatura baixa do líquido de arrefecimento/luz de advertência alta da temperatura do líquido de arrefecimento" ☞3-14

– **"Luz de advertência de TEMP do ÓLEO AT"** ☞3-16

● Evite utilizar o pedal do acelerador para ficar parado em um declive ao invés de utilizar o freio de estacionamento ou o freio de pé. Isso pode causar o superaquecimento do fluido da transmissão.

● Coloque a alavanca de câmbio como segue.

Subidas: Posição “D”

Descidas: Uma posição de marcha lenta para utilizar a frenagem do motor

▼ Estacionamento em uma ladeira

⚠ CUIDADO

A força de frenagem do freio de estacionamento eletrônico pode não ser suficiente quando é necessária uma forte força de frenagem (por exemplo, ao estacionar em uma ladeira íngreme ao rebocar um trailer).

Sempre bloqueie as rodas sob o veículo e o trailer ao estacionar. Aplique o freio de estacionamento com firmeza. Você não deve estacionar em uma subida ou declive. Se estacionar em uma subida ou declive não puder ser evitado, você deve seguir os seguintes passos:

1. Aplique os freios e mantenha o pedal pressionado.

2. Peça para alguém colocar blocos sob as rodas do veículo e do trailer.

3. Quando os blocos de rodas estiverem no lugar, solte os freios regulares lentamente até que os blocos absorvam a carga.

4. Aplique os freios regulares e aplique o freio de estacionamento; solte lentamente os freios normais.

5. Mude para a posição “P” e desligue o sistema e-BOXER.

■ Informações adicionais para a Europa

As informações a seguir representam os requisitos estatutários e regulamentares europeus da EEC 1230/2012.

▼ Peso máximo admissível do veículo (MPW) e peso máximo permissível do eixo traseiro (MPAW traseiro) para reboques

⚠ ADVERTÊNCIA

Nunca exceda o peso máximo de reboque.

– CONTINUAÇÃO –

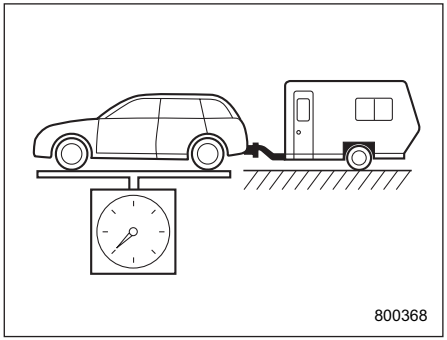

MPW

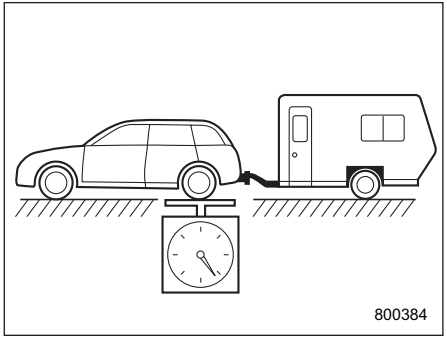

MPAW traseiro

MPW no reboque (kg)	MPAW no reboque (kg)
2.150	1.200

▼ **Massa máxima tecnicamente admissível no ponto de engate (carga de engate esférico)**

80 kg

▼ **Pontos de fixação do dispositivo de acoplamento**

Os pontos de fixação do acoplamento no veículo de reboque estão exibidos no diagrama.

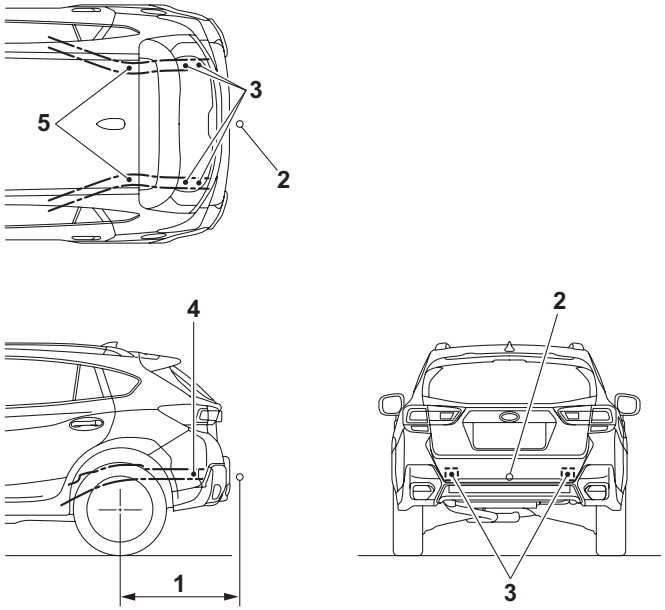

1) Ressalto máximo admissível traseiro para o ponto de acoplamento: 917 mm (36 pol.)
2) Acoplamento
3) Pontos de fixação: Dois lugares abaixo da estrutura traseira e três lugares na extremidade traseira da estrutura traseira para cada lado
4) Pontos de fixação: Um lugar ao lado da estrutura traseira para cada lado
5) Armação traseira

Se você estacionar seu veículo em caso de emergência 9-2
Ferramentas de manutenção..... 9-2
Sob o piso traseiro 9-3
Sob o banco dianteiro esquerdo..... 9-3
Pneus furados..... 9-4
Vedação de pneu furado 9-4
Sistema de Monitoramento de Pressão nos Pneus (TPMS) (se equipado)..... 9-12
Partida assistida 9-13
Precauções da bateria! 9-13
Precauções quando ao realizar partida assistida! 9-14
Como realizar partida assistida..... 9-15
Superaquecimento do motor..... 9-18
Se houver vapor vindo do compartimento do motor.... 9-18
Se não houver vapor vindo do compartimento do motor..... 9-18
Reboque 9-19
Ganchos de reboque e ganchos/furos de fixação..... 9-19
Utilizando um caminhão-plataforma..... 9-22
Reboque com todas as rodas no chão..... 9-22
Freio de estacionamento eletrônico - se o freio de estacionamento eletrônico não puder ser liberado..... 9-23
Chave de acesso - se a chave de acesso não funcionar corretamente 9-23
Bloqueio e desbloqueio 9-24
Alterando o status da energia 9-24
Iniciando o sistema e-BOXER 9-25
Tampa do porta-malas - se a tampa do porta--malas não puder ser aberta 9-25
Modelos com sistema de travamento duplo..... 9-26
Teto solar (se equipado) - se o teto solar não fechar..... 9-26
Se o seu veículo estiver envolvido em um acidente 9-27
Operação de travamento/destravamento automático de portas quando envolvido em um acidente 9-27

Se você estacionar seu veículo em caso de emergência

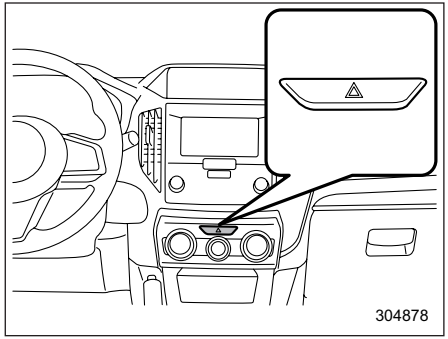

O sinalizador de advertência de perigo deve ser utilizado durante o dia ou a noite para avisar aos outros motoristas quando você precisar estacionar seu veículo em condições de emergência.

Evite parar na estrada. É melhor sair da estrada com segurança se um problema ocorrer.

O sinalizador de advertência de perigo pode ser ativado independentemente da posição do botão de ignição.

Ative a advertência de perigo pressionando o interruptor do sinalizador de advertência de perigo. Desligue-o pressionando novamente o interruptor.

NOTA

Quando o sinalizador de advertência de perigo estiver ligado, as setas não funcionam.

Ferramentas de manutenção

O seu veículo está equipado com as seguintes ferramentas de manutenção:

- Macaco
- Alavanca do macaco
- Chave de fenda
- Gancho de reboque (olhal)
- Chave de roda

NOTA

Este macaco está em conformidade com a Diretiva de Maquinário 2006/42/EC. Uma cópia da Declaração de Conformidade original se encontra no capítulo 13.

■ Sob o piso traseiro

A chave de fenda e o gancho de reboque são armazenados conforme exibido nas ilustrações a seguir.

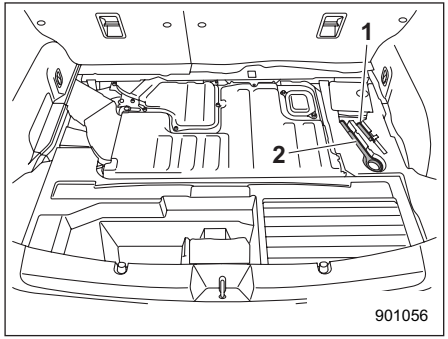

1) Chave de fenda
2) Gancho de reboque (olhal)

■ Sob o banco dianteiro esquerdo

Remova a tampa da caixa de ferramentas de manutenção sob o banco dianteiro esquerdo.

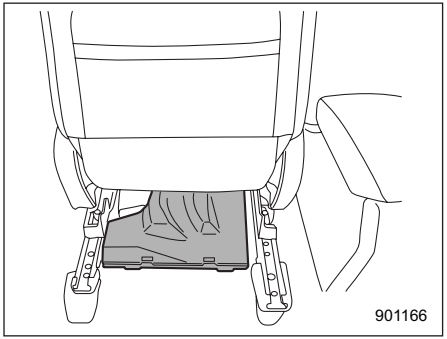

O macaco, a alavanca do macaco e a chave de roda são armazenados conforme mostrado na ilustração a seguir.

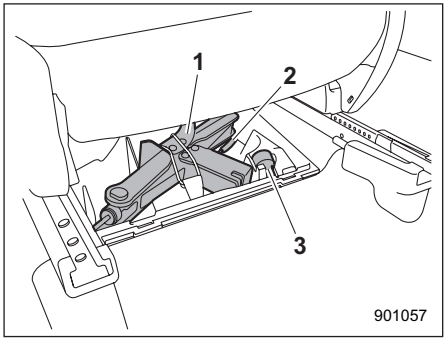

Sob o banco dianteiro esquerdo
1) Macaco
2) Alavanca do macaco
3) Chave de roda

– CONTINUAÇÃO –

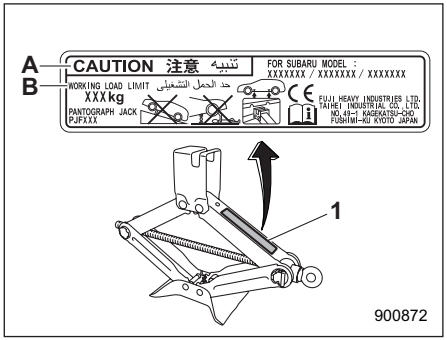

Exemplo de rótulo de macaco
1) Rótulo de macaco
A) CUIDADO
B) LIMITE DE CARGA ÚTIL

NOTA

Para saber como utilizar o macaco, consulte "Procedimento de substituição" ☞11-31.

Pneus furados

Se você tiver um pneu furado ao dirigir, nunca freie repentinamente; continue dirigindo em frente enquanto reduz gradualmente a velocidade. Então, lentamente, saia da estrada para um lugar seguro.

■ Vedação de pneu furado

⚠ ADVERTÊNCIA

Leia atentamente estas instruções e advertências antes de vedar um pneu furado.

A conformidade com estas instruções é vital para garantir a segurança do veículo. O não cumprimento destas instruções significa um risco de danos ao pneu, o que pode afetar o manuseio do veículo e levar à perda do controle do veículo. Isso pode resultar em ferimentos graves ou morte.

Seu veículo não está equipado com pneu sobressalente. Se o pneu estiver furado, você pode vedar o pneu furado temporariamente utilizando o kit de reparo de pneus furados. Você pode vedar um pneu furado causado, por exemplo, por pregos ou objetos similares com menos de 4 mm (0,2 pol.). Entretanto, dependendo do tipo e extensão dos danos nos pneus, alguns pneus só podem ser parcialmente vedados ou não podem ser vedados, e essa condição pode causar perda de pressão dos pneus. Uma perda de pressão dos pneus pode afetar o manuseio do veículo, levando à perda do controle do veículo.

Depois de vedar o pneu furado temporariamente, troque os pneus por novos o mais rápido possível. Recomendamos que você tenha o pneu vedado trocado pela sua concessionária SUBARU mais próxima. Você pode reutilizar a roda se o selante for removido, mas a válvula da roda deve ser substituída por uma nova. Se você reutilizar a roda sem substituir a válvula, o ar poderá vazar da válvula.

Para substituição de pneus, consulte "Substituição de pneus" ☞11-30.

▼ Precauções de segurança ao vedar o pneu furado

Observe as seguintes regras ao vedar um pneu furado.

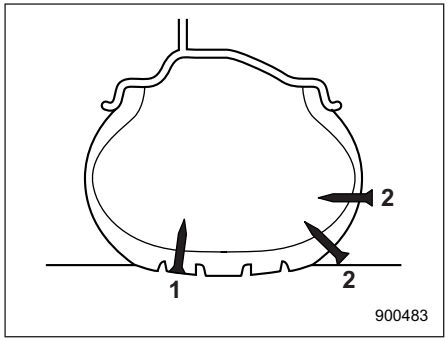

1) Vedação é possível
2) Vedação não é possível

⚠ ADVERTÊNCIA

- **Não utilize o kit de reparo de pneus furados nos seguintes casos.**
  - **O pneu já foi danificado como resultado de direção com o pneu mal inflado.**
  - **O dano do pneu não está localizado dentro da banda de rodagem visível do pneu.**
  - **O dano do pneu está na parede lateral do pneu.**
  - **Quando o pneu foi retirado da roda.**
  - **A roda ou a válvula do pneu furado estão danificadas.**
  - **Dois ou mais pneus foram perfurados.**
  - **A data de validade do selante passou.**
  - **O pneu é perfurado por itens pontiagudos, como pregos de 4 mm (0,2 pol.) ou maiores.**
- **Ao inflar o pneu furado, se a pressão de inflação do pneu não atingir a zona verde do manômetro dentro de 10 minutos, não continue a vedar o pneu. Recomendamos que você entre em contato com a sua concessionária SUBARU.**
- **Dirija com cuidado e evite manobras repentinas de virada ou direção.**
- **Não exceda a velocidade máxima de 80 km/h (50 mph).**
- **Não exceda uma distância máxima de condução de 200 km (125 milhas).**
- **Não utilize correntes para pneus em um pneu selado.**
- **Não reboque um trailer.**
- **Se utilizado para um propósito diferente de vedar um pneu furado, o kit de reparo do pneu furado pode causar um acidente ou ferimento grave em razão de que o ar comprimido pode atuar como um explosivo ou propelente.**
- **Estacione seu veículo com segurança na beira da estrada, para que você não obstrua o fluxo de trânsito e para que possa vedar o pneu furado sem estar em perigo.**
- **Aplique o freio de estacionamento, mesmo se o veículo estiver estacionado em uma estrada nivelada, para garantir que o veículo não se mova.**
- **Pare o sistema e-BOXER antes de selar o pneu furado.**
- **Ligue o sinalizador de advertência de perigo enquanto veda o pneu furado.**
- **Não tente remover objetos estranhos como pregos ou parafusos que tenham penetrado no pneu. Deixe-os como estão.**
- **Nunca deixe o kit de reparo de pneus furados sem vigilância enquanto estiver em uso.**
- **Apenas um pneu pode ser reparado com um frasco de selante.**

– CONTINUAÇÃO –

- **Os pneus podem ser reparados quando a temperatura ambiente for de -30ºC (-22ºF) ou superior.**

⚠ CUIDADO

- **Lembre-se de que o kit de reparo de pneus fornece apenas mobilidade temporária. Os regulamentos sobre reparo de pneus após a utilização do kit de reparo de pneus furados podem diferir de país para país. Recomendamos que você consulte a sua concessionária SUBARU ou revendedor de pneus para orientação.**
- **Armazene o kit de reparo de pneus furados com segurança e fixe-o na área de carga. Armazená-lo em qualquer lugar do compartimento de passageiros não é aconselhável, pois pode atingir um ocupante no caso de uma parada repentina ou colisão e causar ferimentos.**
- **Utilize o kit de reparo de pneus furados apenas com os pneus originais do veículo.**
- **Não mantenha o compressor de ar funcionando por mais de 10 minutos, caso contrário, há o risco de superaquecimento.**
- **A temperatura do compressor de ar pode ficar alta. Tenha cuidado para não se queimar.**
- **Quando estiver chovendo, tome medidas para evitar que o compressor de ar seja exposto diretamente à chuva. Expor a chuva pode causar um mau funcionamento.**
- **Não utilize compressores de ar que não sejam o do kit de reparo. A utilização de um compressor de ar que não seja o do kit de reparo pode danificar os pneus.**
- **Não desmonte ou modifique o compressor de ar para permitir o uso de uma fonte de alimentação ou outra bateria diferente de DC 12 V.**
- **Se um reparo temporário de furos for realizado com o kit de reparo, o Sistema de Monitoramento de Pressão nos Pneus (TPMS) (se equipado) pode não funcionar normalmente.**

▼ Localização do kit de reparo de pneus furados

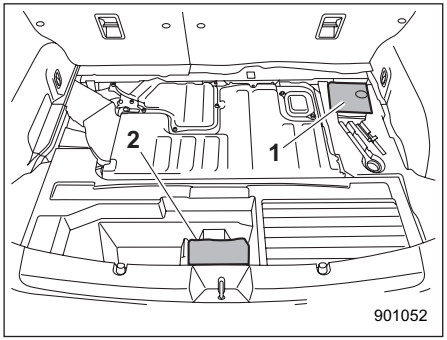

1) Kit de reparo de pneus furados (saco plástico)
2) Kit de reparo de pneus furados (garrafa selante)

O saco plástico e a garrafa do selante são armazenados sob o piso do compartimento de carga.

▼ Conteúdo do kit de reparo de pneus furados

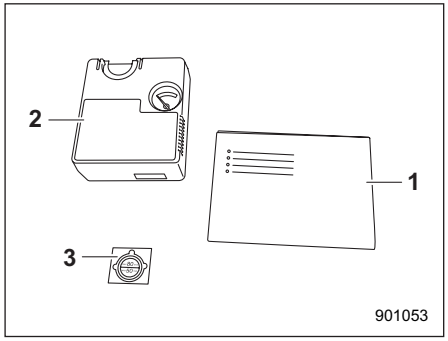

1) Guia de referência rápida
2) Compressor de ar
3) Etiqueta de limite de velocidade

Os kits de reparo acima são embalados em um saco plástico. Devolva-os para o saco de plástico após o uso.

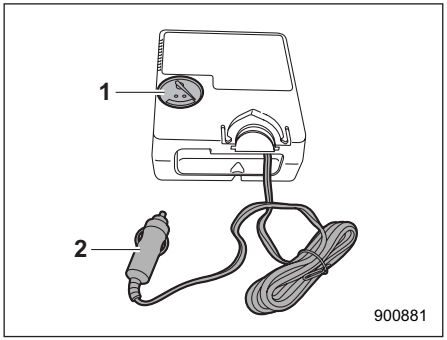

Compressor de ar (lado dianteiro)
1) Medidor de ar
2) Tomada

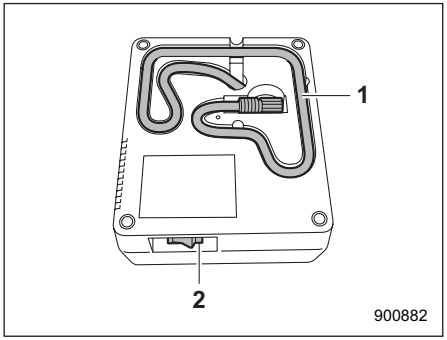

Compressor de ar (lado traseiro)
1) Mangueira
2) Interruptor do compressor

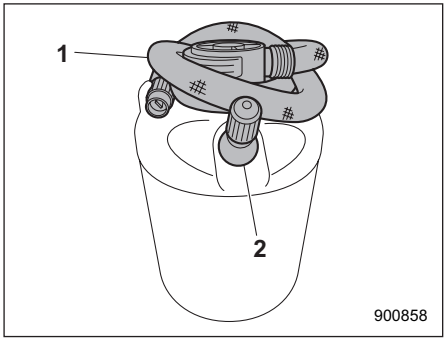

Frasco de selante
1) Mangueira
2) Válvula

⚠ ADVERTÊNCIA

- **Não beba o selante. Se o selante for acidentalmente ingerido, procure atendimento médico imediatamente.**
- **Se o selante espirrar em sua pele ou olhos, lave imediatamente com água em abundância. Se necessário, procure atendimento médico imediatamente.**
- **Mantenha o kit de reparo de pneus vazios fora do alcance das crianças.**

– CONTINUAÇÃO –

- **Se uma pessoa alérgica à borracha natural entrar em contato com o selante, sintomas de alergia podem ocorrer.**

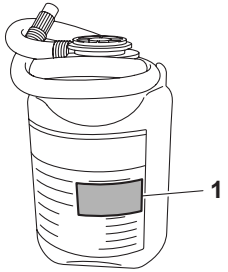

1) Data de validade

⚠ CUIDADO

Substitua o frasco de selante por um novo antes da expiração da data de validade.

▼ Como vedar o pneu furado

Para vedar o pneu furado, realize as seguintes etapas.

- Primeiro, bombeie o selante e o ar. Dirija o veículo por aproximadamente 10 minutos ou 5 km (3 milhas) para que o selante possa vedar a área danificada.
- Pare o veículo novamente, verifique e, se necessário, ajuste a pressão do pneu danificado.
- Depois disso, você pode continuar a dirigir com cuidado a não mais de 80 km/h (50 mph) e dentro da distância máxima de 200 km (125 milhas).

Informe todos os outros usuários do veículo que o pneu foi temporariamente vedado com o kit de reparo de pneus furados e os informe sobre as condições especiais de direção a serem observadas.

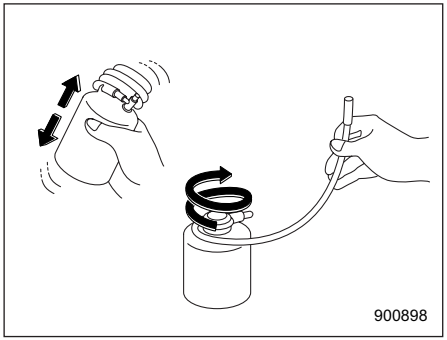

1. Agite bem o frasco de selante. Solte a mangueira.

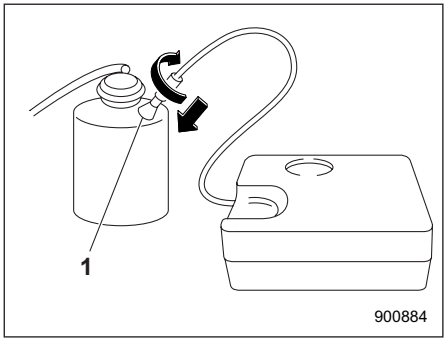

1) Válvula

2. Ligue a mangueira do compressor de ar à válvula no frasco.

⚠ CUIDADO

- **Certifique-se de que o interruptor do compressor de ar esteja desligado.**
- **O selante pode vazar se a conexão não estiver apertada o suficiente.**

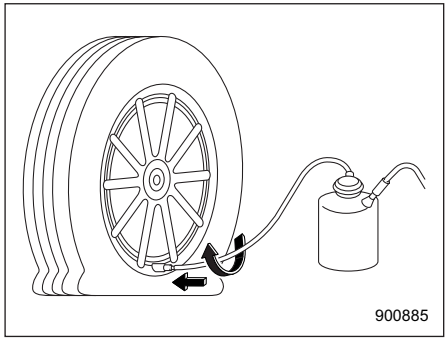

Conecte a mangueira do frasco à haste da válvula do pneu com firmeza.

⚠ CUIDADO

O selante pode vazar se a conexão não estiver apertada o suficiente.

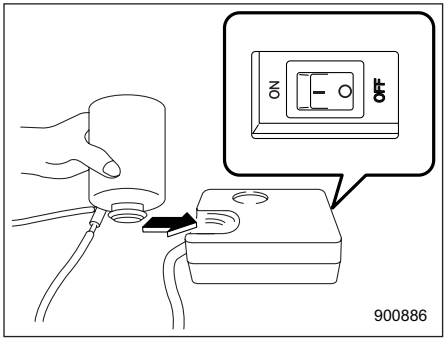

3. Vire o frasco de cabeça para baixo e incline a tampa do frasco no suporte para frasco do compressor de ar.

Certifique-se de que o interruptor do compressor de ar esteja desligado.

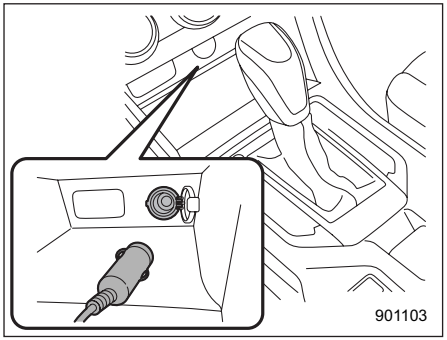

4. Conecte a tomada de energia do compressor de ar na tomada de energia auxiliar.

Aplique o freio de estacionamento e coloque o botão de ignição para a posição “ACC”.

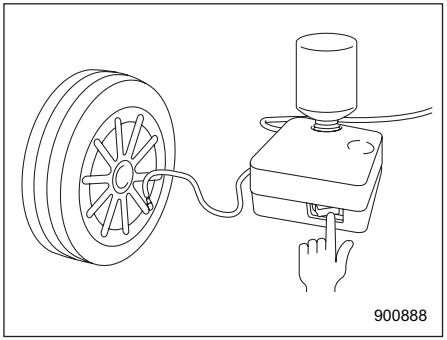

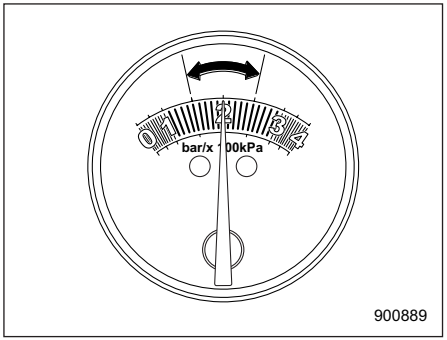

Ligue o interruptor do compressor de ar e ajuste a pressão do ar para o nível apropriado (zona verde do medidor de ar).

– CONTINUAÇÃO –

⚠ CUIDADO

- **Não ligue o compressor de ar por mais de 10 minutos, pois ele pode aquecer. Tenha cuidado para não se queimar.**
- **Se a pressão dos pneus não atingir a zona verde durante 10 minutos, este kit não conseguirá selar o pneu. Por favor, entre em contato com a sua concessionária SUBARU para ajuda.**

NOTA

- **Após o compressor começar a operar, a pressão do ar aumentará temporariamente para 300 kPa (3,0 kg/cm^2, 45 psi) ou mais. Após cerca de 30 segundos, quando todo o selante estiver dentro do pneu, a pressão do ar diminuirá, representando a pressão do ar dentro do pneu.**
- **Em temperaturas extremamente baixas –30ºC a –20ºC (–22ºF a –4ºF), a viscosidade do selante aumenta e o selante fluirá mais lentamente. Em tais temperaturas, leve o selante para dentro do veículo para aquecê-lo antes de utilizá-lo.**
- **Ao consertar o pneu, se for difícil de ler o manômetro de ar, desligue o compressor uma vez para obter uma leitura precisa.**

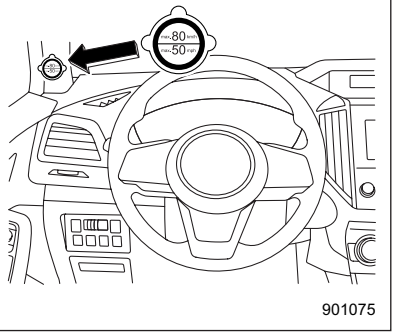

5. Ao encher o pneu com ar, fixe a etiqueta do limite de velocidade na posição exibida na ilustração.

⚠ ADVERTÊNCIA

Não coloque a etiqueta do limite de velocidade em uma posição na qual a etiqueta oculte a luz de advertência ou no volante. Isto pode interferir com o funcionamento normal do airbag e levar a uma falha crítica.

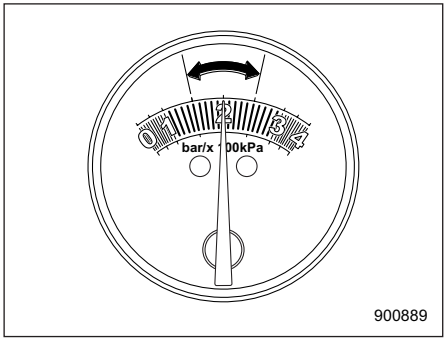

6. Desligue o interruptor de alimentação do compressor de ar quando a pressão do ar atingir a zona verde do medidor de ar.

Remova o plugue de alimentação da tomada auxiliar.

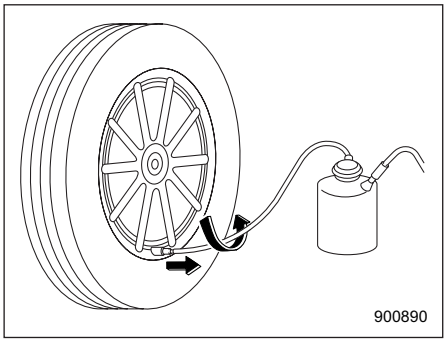

Remova a mangueira após encher o pneu com ar e aperte a tampa da válvula.

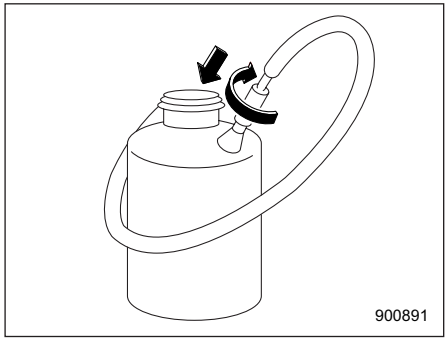

Conecte a mangueira do frasco à válvula do frasco de forma circular para evitar vazamento do selante restante.

⚠ CUIDADO

O selante pode manchar roupas.

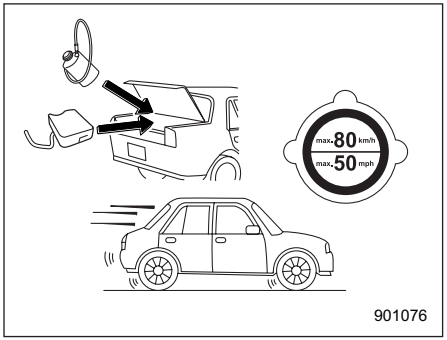

7. Guarde o kit de volta no veículo e dirija seu veículo imediatamente por 10 minutos ou 5 km (3 milhas).

⚠ ADVERTÊNCIA

- **Dirija com cuidado. Não exceda 80 km/h (50 mph). Dirigir mais rápido do que isso pode resultar em vibração do veículo.**
- **Não utilize correntes para pneus em um pneu selado.**
- **Não reboque um trailer.**
- **Se vibrações fortes, comportamento de direção instável ou ruídos durante a direção ocorrerem, reduza a sua velocidade e dirija com cuidado para um local que seja seguro para parar o veículo.**

Verifique novamente o pneu e sua pressão. Se a pressão do pneu estiver na zona vermelha do medidor de ar ou se houver qualquer rachadura, protuberância ou danos visíveis no pneu, não será possível realizar reparos temporários com o kit de reparo. Recomendamos que você consulte a sua concessionária SUBARU ou prestador de serviços rodoviários.

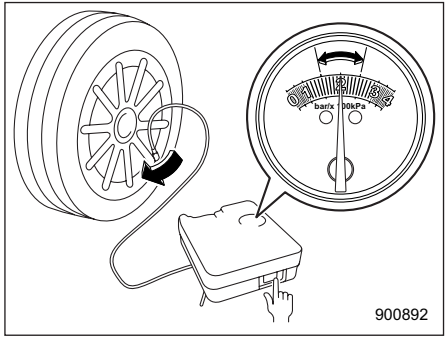

8. Após dirigir por 10 minutos ou 5 km (3 milhas), o que ocorrer primeiro, pare o veículo em local seguro para verificar novamente a pressão do ar (consulte a etapa 4).

Se necessário, encha o pneu com ar para a pressão de ar apropriada novamente e dirija com cuidado até a concessionária SUBARU mais próxima para troca de pneus, haste da válvula e frasco de selante.

– CONTINUAÇÃO –

NOTA

Conecte o compressor de ar apenas à válvula do pneu.

⚠ CUIDADO

- **Se a pressão do ar estiver na zona vermelha do medidor de ar, o kit não vedou a perfuração com sucesso. Neste caso, pare de dirigir e entre em contato com a sua concessionária SUBARU para obter ajuda.**
- **Não dirija seu veículo com o pneu vedado por mais de 200 km (125 milhas). Não substituir a haste da válvula pode resultar em vazamento de ar na haste da válvula.**

Antes de o pneu ser removido do aro, informe à sua concessionária SUBARU ou outro revendedor de pneus de que o pneu contém selante.

⚠ CUIDADO

O frasco de selante e a etiqueta de limite de velocidade precisam ser substituídos após o uso do kit de reparo de pneus furados.

NOTA

Novos selantes e peças de reposição podem ser comprados em sua oficina autorizada ou concessionária SUBARU, e eles também devem ser instalados no kit por um especialista. Frascos de selante vazios e peças de reposição devem ser devolvidos à sua concessionária SUBARU ou descartados de acordo com os regulamentos locais de descarte de resíduos.

▼ Dados técnicos do compressor de ar

Tensão de linha	DC 12 V
Tensão operacional	DC 10 - 15 V
Amperagem	Máx. 10 A

■ Sistema de Monitoramento de Pressão nos Pneus (TPMS) (se equipado)

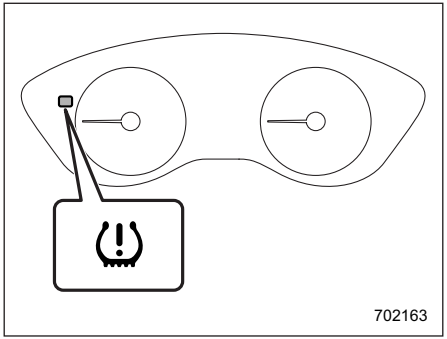

Luz de advertência de baixa pressão dos pneus

O sistema de monitoramento de pressão nos pneus fornece ao motorista uma mensagem de advertência ao enviar um sinal de um sensor instalado em cada roda quando a pressão dos pneus estiver gravemente baixa em relação ao modo TPMS selecionado. Consulte “Luz de advertência de baixa pressão de pneus” ☞3-16.

O sistema de monitoramento de pressão nos pneus será ativado somente quando o veículo for dirigido a velocidades acima de 40 km/h (25 mph). Além disso, este sistema pode não reagir imediatamente a uma queda repentina na pressão dos pneus (por exemplo, um estouro causado por passar por cima de um objeto pontudo).

⚠ ADVERTÊNCIA

Se a luz de advertência de baixa pressão de pneus acender durante a direção, nunca pare repentinamente e continue a dirigir em frente, reduzindo gradualmente a velocidade. Então, lentamente, saia da estrada para um lugar seguro. Caso contrário, poderá ocorrer um acidente envolvendo sérios danos ao veículo e ferimentos graves.

Verifique a pressão para todos os quatro pneus e ajuste a pressão de acordo com o mais adequado dos três valores de pressão dos pneus COLD (normal, de carga e de reboque) mostradas na etiqueta de pressão de inflação localizada na coluna da porta do lado do motorista.

Se esta luz ainda acender durante a condução após o ajuste da pressão dos pneus, um pneu pode ter danos significativos e um vazamento rápido que faz com que o pneu perca ar rapidamente. Se você tiver um pneu furado, consulte "Pneus furados" ☞9-4.

Quando um aro da roda for substituído sem que o sensor/transmissor de pressão original seja transferido, a luz de advertência de pressão baixa dos pneus se acenderá continuamente após piscar por aproximadamente um minuto. Isso indica que o TPMS não consegue monitorar todas as quatro rodas. Recomendamos que você entre em contato com a sua concessionária SUBARU assim que possível para reposição de pneus e sensores e/ou reinicialização do sistema.

Quando um pneu é reparado com selante líquido, a válvula de advertência de pressão de pneus e o transmissor podem não funcionar corretamente. Se um selante líquido for usado, recomendamos que você entre em contato com o revendedor SUBARU mais próximo ou com qualquer loja qualificada o mais rápido possível. Certifique-se de substituir a válvula de advertência de pressão nos pneus e o transmissor quando trocar o pneu.

Você pode reutilizar a roda se não houver danos a ela, e se o resíduo de selante for devidamente limpo.

Se a luz se acender continuamente depois de piscar por aproximadamente um minuto, recomendamos que você entre em contato imediatamente com uma concessionária SUBARU para que o sistema seja inspecionado.

▼ Tela TPMS

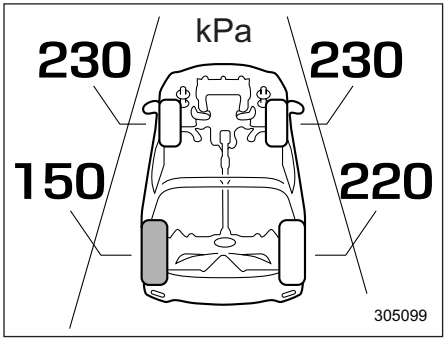

Esta tela exibe a pressão de cada pneu. Consulte "Telas básicas" ☞3-37.

Partida assistida

■ Precauções da bateria!

⚠ ADVERTÊNCIA

Leia estas instruções cuidadosamente:

Para garantir o manuseio seguro e correto de sua bateria, leia atentamente as precauções a seguir antes de utilizar a bateria ou de inspecioná-la.

Utilize proteção para os olhos:

Sempre utilize proteção para os olhos ao trabalhar próximo à bateria do seu veículo. O fluido da bateria contém ácido sulfúrico, portanto, pode causar cegueira se espirrar em seus olhos. Além disso, as baterias emitem gás hidrogênio altamente inflamável e explosivo. A proteção dos olhos é vital para a proteção no caso de este gás se inflamar.

O fluido da bateria contém ácido sulfúrico:

Como o fluido da bateria contém ácido sulfúrico, certifique-se de utilizar proteção para os olhos e luvas de proteção ao inspecionar a bateria do seu veículo.

– CONTINUAÇÃO –

Evite virar a bateria e sujeitá-la a choques, pois isso pode causar vazamento de fluido.

Em hipótese alguma permita que o fluido da bateria entre em contato com sua pele, olhos ou roupas, pois isso pode causar cegueira e queimaduras. Se o fluido da bateria espirrar em sua pele, olhos ou roupas, lave imediatamente com água em abundância. Se o fluido da bateria espirrar em seus olhos, procure atendimento médico imediatamente.

Se o fluido da bateria for acidentalmente ingerido, beba imediatamente uma grande quantidade de leite ou água e procure assistência médica imediatamente.

O fluido da bateria é corrosivo. Se respingar na pintura ou os tecidos do seu veículo, lave imediatamente com água em abundância.

Mantenha longe de crianças:

As baterias devem ser manuseadas apenas por pessoas conscientes dos riscos em potencial. Tome um cuidado especial para manter as crianças longe da bateria do seu veículo. O manuseio inadequado pode causar cegueira e queimaduras.

Mantenha longe de chamas:

Antes de trabalhar na bateria ou próximo à bateria do seu veículo, apague todos os cigarros, fósforos e isqueiros. Além disso, mantenha a bateria longe de itens inflamáveis e faíscas elétricas. Como as baterias emitem gás hidrogênio altamente inflamável e explosivo, quaisquer chamas ou faíscas nas proximidades podem causar uma explosão.

Ao trabalhar próximo à bateria do seu veículo, tome cuidado para que as ferramentas de metal não causem curto-circuito nos terminais (+) e (-) da bateria ou conecte o terminal da bateria (+) à carroceria do veículo. Um curto-circuito pode criar faíscas elétricas e levar a uma explosão.

Para evitar faíscas elétricas, todos os anéis, relógios de pulso e outros acessórios de metal devem ser retirados antes que o trabalho seja realizado na bateria ou próximo a ela.

Evite explosões:

Enquanto estão sendo carregadas, as baterias emitem gás hidrogênio altamente inflamável e explosivo. Para evitar uma explosão, carregue a bateria do seu veículo em uma área bem ventilada e mantenha as chamas longe.

■ Precauções quando ao realizar partida assistida!

ADVERTÊNCIA

- **Nunca tente realizar partida assistida se a bateria descarregada estiver congelada. Isso pode fazer com que a bateria estoure ou exploda.**
- **Certifique-se de que os cabos de ligação e braçadeiras não tenham isolamento solto ou faltando. Não realize partida assistida a menos que cabos em condições adequadas estejam disponíveis.**
- **Um sistema e-BOXER em funcionamento pode ser perigoso. Mantenha os dedos, mãos, roupas, cabelos e ferramentas afastados da ventilador de arrefecimento, correias e quaisquer outras partes móveis do motor. A remoção de anéis, relógios e gravatas é aconselhável.**
- **A partida assistida é perigosa se for realizada incorretamente. Se você não tiver certeza sobre o procedimento adequado para realizar a partida assistida, consulte um mecânico competente.**

⚠ CUIDADO

A bateria utilizada para impulsionamento deve ser de 12 V. Não realize uma partida assistida a menos que tenha certeza de que a bateria de impulso seja a correta.

Quando o seu veículo não arranca em razão de uma bateria esgotada (descarregada), o veículo pode ter sua partida assistida ao conectar a sua bateria a outra bateria (chamada de bateria auxiliar) com cabos de ligação.

■ Como realizar partida assistida

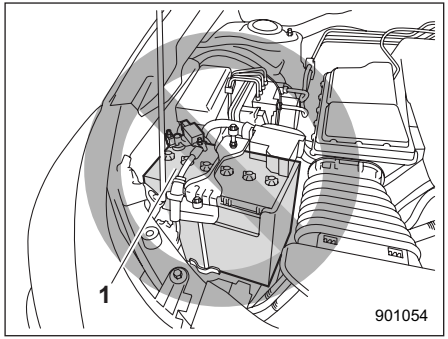

1) Bateria de reinicialização do motor de 12 V

⚠ ADVERTÊNCIA

Observe as seguintes precauções. Do contrário, quaisquer chamas ou faíscas nas proximidades podem causar uma explosão, pois as baterias emitem gás hidrogênio explosivo e altamente inflamável. Além disso, os componentes elétricos ou o sistema e-BOXER podem ser danificados.

- **Tenha cuidado para não confundir o terminal positivo (+) e o terminal negativo (-).**
- **Ao conectar o cabo de ligação, não deixe o terminal positivo (+) e o terminal negativo (-) entrarem em contato.**
- **Não conecte o cabos de ligação à bateria de reinicialização do motor de 12 V**
- **Não faça uma conexão cruzada entre a bateria auxiliar de 12 V e a bateria de reinicialização do motor de 12 V em uma tentativa de dar partida no veículo.**

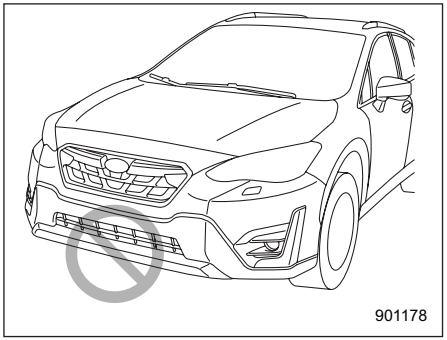

⚠ CUIDADO

Ao substituir a bateria ou ao dar a partida, não toque na área ao redor do pára-choque dianteiro. Além disso, não coloque ferramentas ou panos nesta área. Se alguma função do sistema de refrigeração funcionar, isso pode causar ferimentos ou falha do sistema de refrigeração.

1. Certifique-se de que a bateria auxiliar seja de 12 volts e que o terminal negativo esteja aterrado.
2. Se a bateria auxiliar estiver em outro veículo, não permita que os dois veículos se toquem.
3. Desligue todas as luzes e acessórios desnecessários.

– CONTINUAÇÃO –

4. Conecte os cabos de partida assistida exatamente na sequência ilustrada.

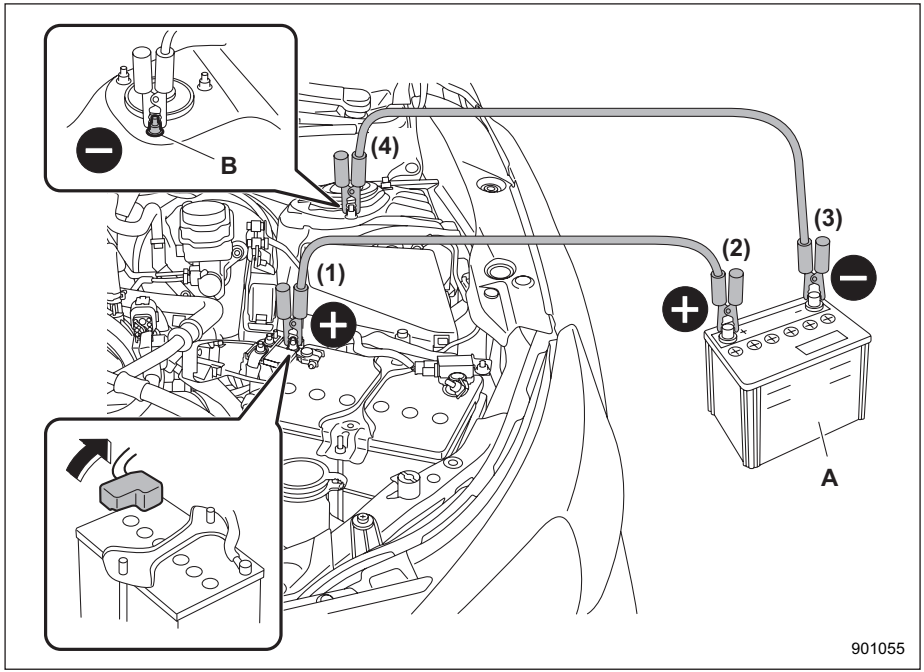

A) Bateria auxiliar
B) Porca de fixação do tirante

(1) Conecte um cabo de ligação ao terminal positivo (+) na bateria auxiliar de 12 V descarregada.

(2) Conecte a outra extremidade do cabo de ligação ao terminal positivo (+) da bateria auxiliar.

(3) Conecte uma extremidade do outro cabo ao terminal negativo (-) da bateria auxiliar.

(4) Conecte a outra extremidade do cabo à porca de fixação do tirante do veículo com a bateria auxiliar de 12 V descarregada.

Certifique-se de que os cabos não estejam próximos de partes móveis e de que as braçadeiras dos cabos não estejam em contato com nenhum outro metal.

5. Ligue o motor do veículo com a bateria auxiliar e gire-o a uma velocidade moderada. Em seguida, inicie o sistema e-BOXER do veículo que possui a bateria auxiliar de 12 V descarregada.

6. Quando terminar, desconecte cuidadosamente os cabos exatamente na ordem inversa.

Superaquecimento do motor

⚠ ADVERTÊNCIA

Nunca tente remover a tampa do radiador até que o motor tenha sido desligado e tenha esfriado completamente. Quando o motor está quente, o líquido de arrefecimento está sob pressão. Remover a tampa enquanto o motor ainda está quente pode liberar uma pulverização de líquido de arrefecimento quente fervente, que poderia queimá-lo muito gravemente.

Se o motor superaquecer, saia com segurança da estrada e pare o veículo em um local seguro.

■ Se houver vapor vindo do compartimento do motor

● Desligue o motor e tire todos do veículo até que ele esfrie.

● Recomendamos que você entre em contato com a concessionária autorizada SUBARU.

■ Se não houver vapor vindo do compartimento do motor

1. Mantenha o motor funcionando em marcha lenta.

2. Abra o capô do motor para ventilar o compartimento do motor. Consulte “Capô do motor” ☞11-11.

Confirme se a ventilador de arrefecimento está girando. Se o ventilador não estiver girando, desligue o motor imediatamente e entre em contato com a concessionária autorizada para reparo.

3. Após a luz de advertência de alta temperatura do líquido de arrefecimento que piscou ou acendeu em **VERMELHO** desligar, desligue o motor. Para obter detalhes sobre a luz de advertência, consulte “Luz indicadora de baixa temperatura do líquido de arrefecimento/luz de advertência de alta temperatura do líquido de arrefecimento” ☞3-14.

4. Após o motor ter esfriado completamente, verifique o nível do líquido de arrefecimento no tanque de reserva. Se o nível do líquido de arrefecimento estiver abaixo da marca “LOW”, adicione líquido de arrefecimento até a marca “FULL”.

NOTA

Para detalhes sobre como verificar o nível do líquido de arrefecimento ou como adicionar líquido de arrefecimento, consulte “Líquido de arrefecimento do motor” ☞11-17.

5. Se não houver líquido de arrefecimento no tanque de reserva, adicione líquido de arrefecimento ao tanque de reserva. Em seguida, remova a tampa do radiador e encha o radiador com líquido de arrefecimento.

Se você remover a tampa de um radiador quente, primeiro enrole um pano grosso em torno da tampa do radiador e, em seguida, rode a tampa lentamente no sentido anti-horário, sem pressionar para baixo até parar. Libere a pressão do radiador. Após a pressão ter sido totalmente liberada, remova a tampa, pressionando para baixo e girando-a.

Reboque

Se o reboque for necessário, isto é melhor realizado pela sua concessionária SUBARU ou um serviço de reboque comercial. Observe os seguintes procedimentos para segurança.

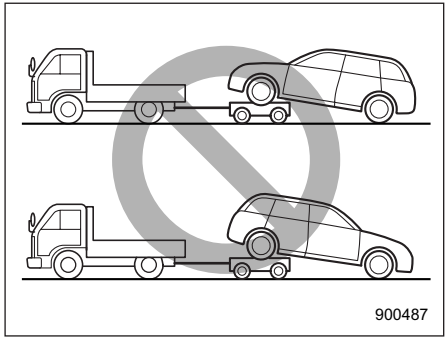

⚠ ADVERTÊNCIA

Nunca reboque modelos AWD com as rodas dianteiras levantadas do chão enquanto as rodas traseiras estão no chão, ou com as rodas traseiras levantadas do chão enquanto as rodas dianteiras estão no chão. Isso fará com que o veículo se afaste devido à operação ou deterioração do diferencial central.

■ Ganchos de reboque e ganchos/furos de fixação

O gancho de reboque deve ser utilizado somente em uma emergência.

⚠ CUIDADO

Utilize apenas os ganchos de reboque especificados e os ganchos/furos de fixação. Nunca utilize peças de suspensão ou outras partes da carroceria para fins de reboque ou amarração.

▼ Gancho de reboque dianteiro

1. Retire o gancho de reboque, a chave de fenda, a chave de roda e a alavanca do macaco. Para as localizações dessas ferramentas, consulte “Ferramentas de manutenção” ☞9-2.

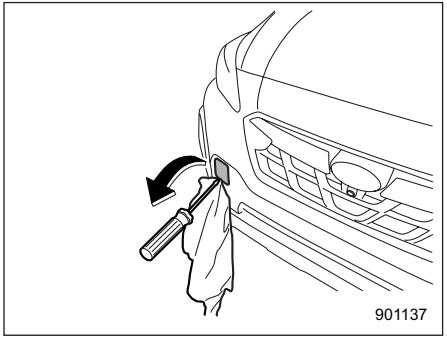

2. Cubra a ponta de uma chave de fenda de cabeça chata com fita de vinil ou pano para não arranhar o para-choque. Insira a chave de fenda de cabeça chata no recorte da tampa e abra a tampa.

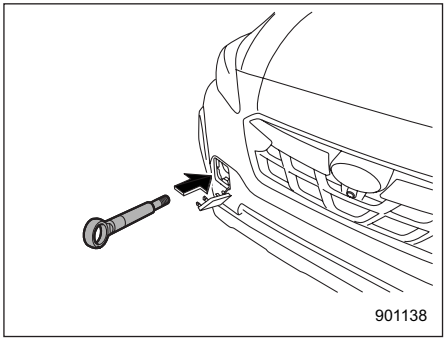

3. Aparafuse o gancho de reboque no furo da rosca até que a rosca não possa mais ser vista.

– CONTINUAÇÃO –

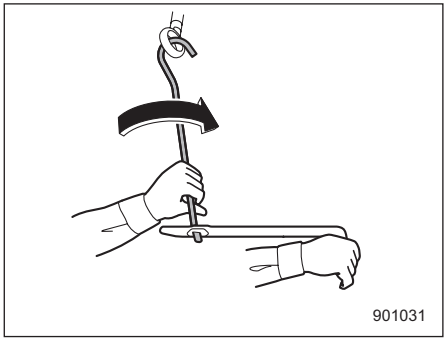

4. Aperte o gancho de reboque com segurança usando a alavanca do macaco e a chave de roda.

Após o reboque, retire o gancho de reboque do veículo e coloque-o novamente na posição de armazenamento.

Coloque a tampa do gancho de reboque no para-choque.

⚠ ADVERTÊNCIA

- **Não utilize o gancho de reboque, exceto quando estiver rebocando o veículo.**
- **Certifique-se de remover o gancho de reboque após o reboque. Deixar o gancho de reboque fixado no veículo pode interferir na operação adequada do sistema de airbag SRS em uma colisão frontal.**

⚠ CUIDADO

Para evitar deformações no para-choque dianteiro e no gancho de reboque, não aplique carga excessiva nos ganchos de reboque.

▼ Gancho de reboque traseiro

1. Retire o gancho de reboque, a chave de fenda, a chave de roda e a alavanca do macaco. Para as localizações dessas ferramentas, consulte “Ferramentas de manutenção” ☞9-2.

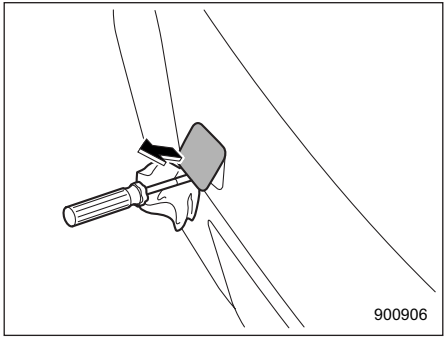

2. Cubra a ponta de uma chave de fenda de cabeça chata com fita de vinil ou pano para não arranhar o para-choque. Tire a tampa do para-choque traseiro utilizando uma chave de fenda, e encontrará um orifício roscado para fixar o gancho de reboque.

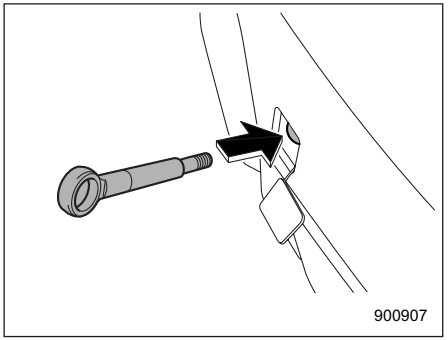

3. Aparafuse o gancho de reboque no orifício rosqueado até que sua linha não possa mais ser vista.

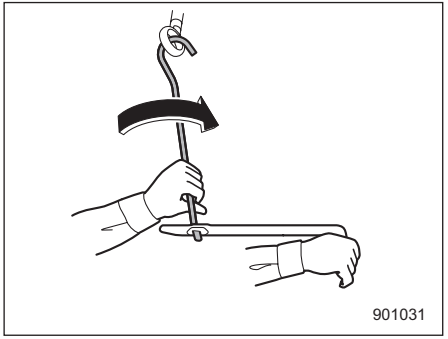

4. Aperte o gancho de reboque com segurança usando a alavanca do macaco e a chave de roda.

Após o reboque, retire o gancho de reboque do veículo e coloque-o novamente na posição de armazenamento.

Coloque a tampa do gancho de reboque no para-choque.

⚠ ADVERTÊNCIA

- **Não utilize o gancho de reboque, exceto quando estiver rebocando o veículo.**
- **Certifique-se de remover o gancho de reboque após o reboque. Deixar o gancho de reboque fixado no veículo pode interferir no funcionamento adequado da função de desligamento da bomba de combustível quando o veículo é atingido por trás.**

⚠ CUIDADO

Para evitar deformações no para-choque dianteiro e no gancho de reboque, não aplique carga excessiva nos ganchos de reboque.

▼ Ganchos de amarração dianteiros

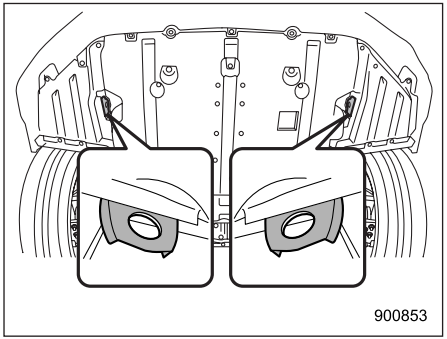

Os ganchos frontais estão localizados entre cada um dos pneus dianteiros e o para-choque dianteiro.

▼ Furos de fixação traseiros

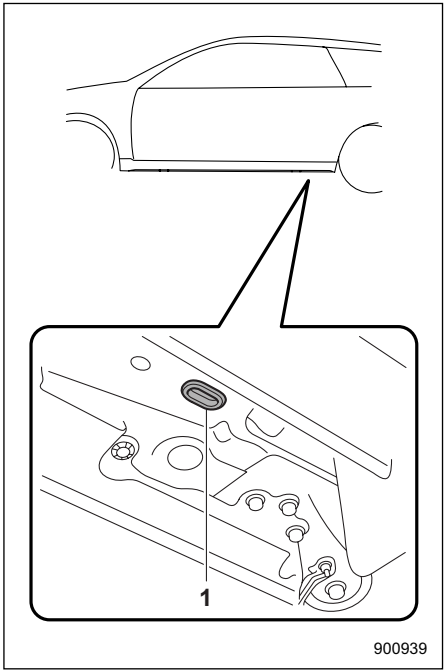

1) Furo de fixação traseiro

Os furos de fixação traseiros estão localizados perto de cada um dos reforços de elevação.

– CONTINUAÇÃO –

Há um plugue em cada furo de fixação traseiro. Para utilizar os furos de fixação traseiros, remova os plugues. Depois de utilizar os furos de amarração traseiros, retorne os plugues para seus lugares originais.

⚠ ADVERTÊNCIA

Utilize os furos de fixação traseiros apenas para ancoragem para baixo. Se eles são utilizados para ancorar o veículo em qualquer outra direção, os cabos podem escorregar para fora dos furos, possivelmente causando uma situação perigosa.

■ Utilizando um caminhão-plataforma

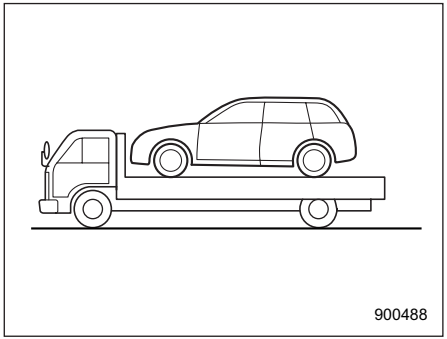

Esta é a melhor maneira de transportar seu veículo. Utilize os procedimentos a seguir para garantir o transporte seguro.

1. Mova a alavanca de câmbio para a posição “P”.
2. Aplique o freio de estacionamento.
3. Prenda o veículo no suporte corretamente com correntes de segurança. Cada uma das correntes de segurança deve ser igualmente apertada e deve-se tomar cuidado para não puxar as correntes com tanta força que a suspensão afunde.

■ Reboque com todas as rodas no chão

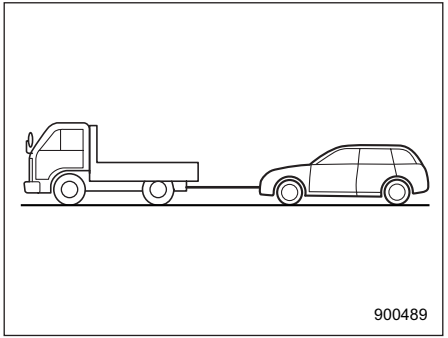

1. Solte o freio de estacionamento e coloque a transmissão em neutro.
2. O botão de ignição deve estar na posição “ON” enquanto o veículo estiver sendo rebocado.
3. Elimine a folga na linha de reboque lentamente para evitar danos ao veículo.

⚠ ADVERTÊNCIA

- **Nunca gire o botão de ignição para a posição “OFF” enquanto o veículo estiver sendo rebocado, pois o volante e a direção das rodas ficarão travados.**
- **Lembre-se de que o servo-freio e a direção assistida não funcionam quando o sistema e-BOXER não está funcionando. Como o sistema e-BOXER está desligado, será necessário um esforço maior para operar o pedal do freio e o volante.**

⚠ CUIDADO

- **Se ocorrer falha de transmissão, transporte seu veículo em um caminhão-plataforma.**
- **Em alguns casos, os veículos danificados não podem ser rebocados em razão das condições danificadas. Neste caso, use um caminhão plataforma para transporte.**
- **Não opere o sistema e-BOXER enquanto estiver sendo rebocado usando este método. Podem ocorrer danos à transmissão se o veículo for rebocado com o sistema e-BOXER em funcionamento.**

- **A velocidade de deslocamento deve ser limitada a menos de 30 km/h (19 mph) e a distância de deslocamento a menos de 50 km (31 milhas). Para maiores velocidades e distâncias, transporte seu veículo em um caminhão-plataforma.**
- **Use um caminhão plataforma se houver descidas de longa distância ou declives íngremes. No entanto, não aplique o pedal do freio durante muito tempo porque a travagem do motor não funcionará durante o reboque. Fazer isso pode superaquecer o freio.**
- **Dirija com cuidado e não cause impacto na corda de reboque, começando subitamente.**
- **Utilize uma corda de reboque específica para rebocar. Se forem necessários cabos de aço e correntes de metal para rebocar, enrole a parte de contato do para-choque com um pano para protegê-lo contra danos.**

Freio de estacionamento eletrônico - se o freio de estacionamento eletrônico não puder ser liberado

Recomendamos que você entre em contato com a sua concessionária SUBARU e peça à sua concessionária SUBARU para liberar o freio de estacionamento eletrônico.

Chave de acesso - se a chave de acesso não funcionar corretamente

⚠ CUIDADO

Mantenha objetos metálicos, fontes magnéticas e transmissores de sinal afastados entre a chave de acesso e o botão de ignição. Eles podem interferir na comunicação entre a chave de acesso e o botão de ignição.

Se os procedimentos de travamento/destravamento, procedimentos de interruptor de energia ou procedimentos de partida do sistema e-BOXER não puderem ser operados devido a um forte ruído de rádio na área de entorno ou baixa carga de bateria da chave de acesso, realize o seguinte procedimento. Quando a bateria da chave de acesso estiver descarregada, substitua-a por uma nova. Consulte “Substituindo a bateria de chave de acesso” ☞11-54.

– CONTINUAÇÃO –

■ Bloqueio e desbloqueio

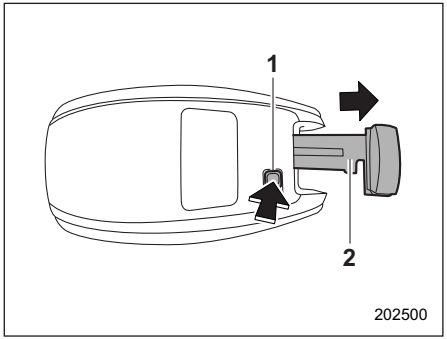

1) Botão de liberação
2) Chave de emergência

Enquanto pressiona o botão de liberação da chave de acesso, retire a chave de emergência.

Trave ou destrave a porta do motorista com a chave de emergência no procedimento descrito em “Bloqueio e desbloqueio do lado de fora” ☞2-16.

NOTA

Após bloquear ou desbloquear, não se esqueça de fixar a chave de emergência à chave de acesso.

■ Alterando o status da energia

1. Aplique o freio de estacionamento.
2. Mova a alavanca de câmbio para a posição “P”.
3. Pressione o pedal do freio.

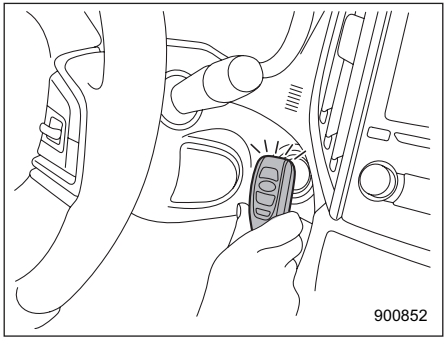

4. Segure a chave de acesso com os botões voltados para você e toque nela com o botão de ignição.

Quando a comunicação entre a chave de acesso e o veículo estiver terminada, um sinal sonoro soará, e o indicador de operação no botão de ignição acende em verde. Ao mesmo tempo, o status do botão de ignição de botão de ignição muda para um dos seguintes.

- Quando o acesso sem chave com o sistema de partida por botão é desativado: “ACC”
- Sob outras condições: “ON”

5. Quando o acesso sem chave com o sistema de partida por botão for desativado, pressione o botão de ignição com o pedal do freio liberado. O estado do botão de ignição, em seguida, muda para “ON”.

NOTA

Se a energia não mudar mesmo que o procedimento acima tenha sido seguido com precisão, recomendamos que você entre em contato com a sua concessionária SUBARU.

■ Iniciando o sistema e-BOXER

1. Aplique o freio de estacionamento.
2. Mova a alavanca de câmbio para a posição “P”.
3. Pressione o pedal do freio.

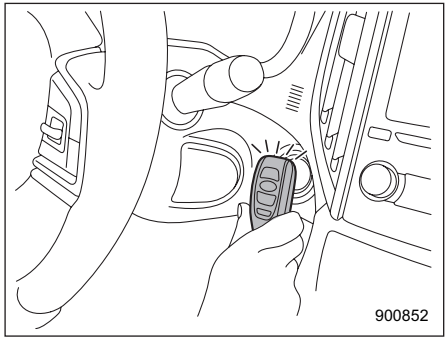

4. Segure a chave de acesso com os botões voltados para você e toque nela com o botão de ignição.

Quando a comunicação entre a chave de acesso e o veículo estiver terminada, um sinal sonoro soará, e o indicador de operação no botão de ignição acende em verde. Ao mesmo tempo, o botão de ignição vira para a posição “ACC” ou “ON”.

5. Dentro de 5 segundos após o indicador de operação acender em verde, enquanto pressiona o pedal do freio, pressione o botão de ignição.

NOTA

Se o sistema e-BOXER não iniciar mesmo que o procedimento acima tenha sido seguido com precisão, recomendamos que você entre em contato com sua concessionária SUBARU.

Tampa do porta-malas - se a tampa do porta-malas não puder ser aberta

Se você não conseguir abrir a tampa do porta-malas operando o botão de abertura do portão traseiro, você pode abri-la de dentro da área de carga.

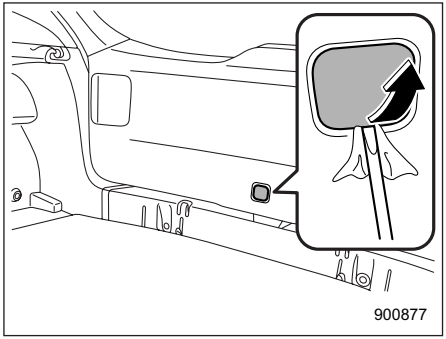

1. Remova a tampa de acesso na parte inferior central do acabamento da tampa do porta-malas utilizando uma chave de fenda de cabeça chata com fita de vinil ou pano.
2. Localize a alavanca de abertura da tampa do porta-malas atrás do painel de acabamento da tampa do porta-malas.

– CONTINUAÇÃO –

⚠ CUIDADO

Nunca opere a alavanca de abertura da tampa do porta-malas com os dedos, pois isso pode causar ferimentos. Utilize sempre uma chave de fenda de cabeça chata ou uma ferramenta semelhante.

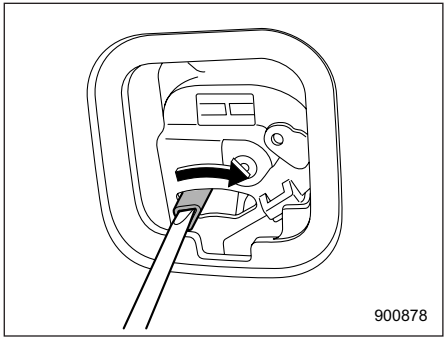

3. Para abrir a tampa do porta-malas, gire a alavanca para a posição correta utilizando uma chave de fenda ou uma ferramenta semelhante.

■ Modelos com sistema de travamento duplo

NOTA

A alavanca de abertura da tampa do porta-malas ainda está protegida com uma cobertura antifurto, mesmo após a remoção da tampa de acesso. Portanto, remova a tampa antifurto utilizando uma chave de fenda Phillips para acessar a alavanca de abertura da tampa do porta-malas.

Teto solar (se equipado) - se o teto solar não fechar

Se o teto solar não fechar, recomendamos que o sistema seja verificado por uma concessionária SUBARU.

Se o seu veículo estiver envolvido em um acidente

⚠ CUIDADO

Se o seu veículo se envolver em um acidente, certifique-se de inspecionar o solo sob o veículo antes de reiniciar o sistema e-BOXER. Se você descobrir que há vazamento de combustível no solo, não tente reiniciar o sistema e-BOXER. O sistema de combustível foi danificado e precisa de reparos. Entre em contato imediatamente com o serviço de assistência automotiva mais próximo. Recomendamos que você consulte a sua concessionária SUBARU.

Seu veículo possui um sistema de desligamento da bomba de combustível. Quando o veículo sofre um impacto em um acidente, etc., o sistema de parada da bomba de combustível para de fornecer o combustível para minimizar o vazamento de combustível. Entretanto, dependendo das condições de impacto no momento da colisão, o sistema de desligamento da bomba de combustível pode não funcionar.

Execute os procedimentos a seguir para reiniciar o sistema e-BOXER após a ativação do sistema.

1. Gire a chave de ignição do botão de pressão para a posição “ACC” ou “OFF”.
2. Reinicie o sistema e-BOXER.

NOTA

Depois de reiniciar o sistema e-BOXER, você pode dirigir seu veículo somente a uma velocidade de veículo de aproximadamente 25 km/h (16 mph) ou menos. Faça a inspeção do seu veículo em uma concessionária SUBARU.

■ Operação de travamento/destravamento automático de portas quando envolvido em um acidente

Quando a função de travamento/destravamento automático das portas estiver ativada, todas as portas serão travadas automaticamente durante a direção. Para mais detalhes, consulte “Travamento/destravamento automático das portas” ☞2-18.

Quando o veículo sustenta um forte impacto que pode acionar os airbags, as travas das portas podem ser destravadas automaticamente para permitir a saída de emergência. Geralmente, um impacto sustentado por uma colisão na traseira não aciona os airbags. No entanto, se o impacto for forte o suficiente para acionar os airbags, ele também poderá acionar a função de destravamento.

Em tais circunstâncias, a função de destravamento/travamento automático das portas será suspensa e as portas permanecerão destravadas.

Confirme primeiro a segurança dos arredores e execute o seguinte para recuperar a função de travamento/destravamento automático das portas.

1. Coloque o botão de ignição na posição “OFF”.
2. Coloque o botão de ignição para a posição "ON".

NOTA

Dependendo da gravidade do impacto, o destravamento de emergência pode não funcionar.

⚠ CUIDADO

Se ocorrer o seguinte, pode haver um mau funcionamento no sistema.

Peça à sua concessionária SUBARU que inspecione o sistema.

- **As portas destravam automaticamente durante a direção.**
- **Com todas as portas fechadas, as portas destravam quando o lado de travamento do interruptor de travamento eletrônico da porta é pressionado.**
- **A função de travamento/destravamento automático das portas não funciona.**

Cuidado externo 10-2
Lavagem 10-2
Enceramento e polimento..... 10-3
Limpeza de rodas de liga..... 10-4
Proteção contra corrosão..... 10-4
Causas mais comuns de corrosão 10-4
Para ajudar a prevenir a corrosão..... 10-5
Limpeza do interior 10-5
Tecido dos bancos 10-5
Materiais do banco de couro..... 10-6
Estofado em couro sintético 10-6
Cinto de segurança 10-6
Painel de controle climático, painel de áudio, painel de instrumentos, painel de console, interruptores, painel de instrumentos e outras superfícies de plástico..... 10-6
Monitor..... 10-7

Cuidado externo

■ Lavagem

⚠ CUIDADO

- **Ao lavar o veículo, os freios podem ser molhados. Como resultado, a distância de parada do freio será maior. Para secar os freios, dirija o veículo a uma velocidade segura enquanto pressiona levemente o pedal do freio para aquecer os freios.**
- **Não lave o compartimento do motor e a área adjacente a ele. Se a água entrar na entrada de ar do motor ou em partes elétricas, isso causará problemas ao motor ou um mau funcionamento da direção assistida.**
- **Ao lavar para-lamas internos, parte inferior da carroceria, para-choque e objetos protuberantes, como tubos de escape e finalizadores de exaustão, tome cuidado para evitar lesões ao entrar em contato com extremidades afiadas.**
- **Não utilize solventes orgânicos ao lavar a superfície da tampa do conjunto da lâmpada. Entretanto, se um detergente com solventes orgânicos for utilizado para lavar a superfície da tampa, enxágue completamente o detergente com água. Caso contrário, a superfície pode ser danificada.**
- **Ao lavar o veículo, desligue o limpador. Se o interruptor do limpador estiver na posição "AUTO", os limpadores podem operar de forma inesperada durante a lavagem do veículo e causar ferimentos.**
- **Como seu veículo é equipado com um limpador traseiro, as escovas automáticas de lavagem de carros podem ser emaranhadas em torno dele, danificando o braço do limpador e outros componentes. Peça ao operador de lavagem automática de carros para não deixar as escovas tocarem no braço do limpador ou para fixar o braço do limpador no vidro traseiro com fita adesiva antes de operar a máquina.**

NOTA

Ao ter seu veículo lavado em uma lavagem de carros automática:

- **Certifique-se de antemão que a lavagem de carros é do tipo apropriado.**
- **Ao lavar o veículo, certifique-se de que o limpador esteja desligado. Se o interruptor do limpador estiver na posição "AUTO", os limpadores podem funcionar de forma inesperada durante a lavagem do veículo e as escovas do limpador podem ser danificadas.**
- **A lente da câmera de visão traseira possui um revestimento rígido para ajudar a evitar arranhões. Ao lavar o veículo ou limpar a lente da câmera, tome cuidado para não arranhar a lente da câmera. Não utilize uma escova de lavagem diretamente na lente da câmera. Isso pode causar a deterioração da qualidade de imagem da câmera de visão traseira.**

A melhor forma de preservar a beleza do seu veículo é a lavagem frequente. Lave o veículo pelo menos uma vez por mês para evitar a contaminação pela sujeira da estrada.

Lave a sujeira com uma esponja úmida e bastante água morna ou fria. Não lave o veículo com água quente e sob a luz solar direta.

Sal, produtos químicos, insetos, alcatrão, fuligem, seiva de árvores e excrementos de pássaros devem ser lavados com um detergente leve, conforme necessário. Se você utilizar um detergente leve, certifique-se de que é um detergente neutro. Não utilize sabão forte ou detergentes químicos. Todos os agentes de limpeza devem ser imediatamente lavados da superfície e não podem ser deixados secar nela. Lave o veículo completamente com bastante água morna. Limpe a água restante com uma camurça ou um pano macio. Use luvas de borracha e utilize uma escova manual ao lavar a parte inferior da carroceria, para-choque internos e suspensão para remover a lama e a poeira com eficácia.

▼ Lavando a parte inferior da carroceria

Produtos químicos, sais e cascalho utilizados para descongelar as superfícies das estradas são extremamente corrosivos, acelerando a corrosão dos componentes da parte inferior da carroceria, como o sistema de exaustão, linhas de combustível e freio, cabos de freio, piso e para-lamas, e suspensão.

Lave bem a parte inferior da carroceria e dentro dos para-lamas com água fria ou morna em intervalos frequentes para reduzir os efeitos nocivos de tais agentes.

A lama e a areia que aderem aos componentes da parte inferior da carroceria podem acelerar sua corrosão.

Depois de dirigir fora de estrada ou em estradas lamacentas ou arenosas, lave a lama e a areia da parte inferior da carroceria.

Lave cuidadosamente as peças da suspensão e do eixo, pois elas são particularmente propensas ao acúmulo de lama e areia. Não utilize uma ferramenta afiada para remover a lama endurecida.

⚠ CUIDADO

- **Tome cuidado para não danificar as mangueiras do freio, o chicote do sensor e outras peças ao lavar os componentes da suspensão.**
- **Tome cuidado para não lavar o fundo do motor por muito tempo. Isso pode causar danos em algumas peças elétricas.**

▼ Utilizando um lavador com água morna

- Mantenha uma boa distância de 30 cm (12 pol.) ou mais entre o bico do lavador e o veículo.
- Não lave a mesma área continuamente.
- Se uma mancha não sair facilmente, lave à mão. Alguns lavadores com água quente são do tipo de alta temperatura e alta pressão, e podem danificar ou deformar as peças de resina, tais como molduras, ou causar vazamento de água no veículo.

■ Enceramento e polimento

Sempre lave e seque o veículo antes de encerar e polir.

Use polimento e cera de boa qualidade e aplique-os de acordo com as instruções do fabricante. Encere ou pula quando a superfície pintada estiver fria.

Certifique-se de polir e encerar o acabamento cromado, bem como as superfícies pintadas. A perda de cera em uma superfície pintada leva à perda do brilho original, além de acelerar a deterioração da superfície. Recomenda-se que uma camada de cera seja aplicada pelo menos uma vez por mês, ou sempre que a superfície não repelir mais a água.

Se a aparência da tinta tiver diminuído até o ponto em que o brilho ou tom não puder ser restaurado, pula levemente a superfície com um composto de grãos finos. Nunca pula somente a área afetada, mas inclua também a área de entorno. Sempre pula em apenas uma direção. Recomenda-se um composto de grãos nº 2000. Nunca utilize um composto de grãos grossos. Compostos de granulação mais ásperos possuem um número menor de grãos e podem danificar a tinta. Após polir com um composto, cubra com cera para restaurar o brilho original. O polimento frequente com um composto ou uma técnica de polimento incorreta resultará na remoção da camada de tinta e na exposição da camada inferior. Em caso de dúvida, recomendamos que você sempre entre em contato com a concessionária SUBARU ou com um especialista em pintura automotiva.

⚠ CUIDADO

Não utilize quaisquer agentes com solventes orgânicos ao lavar a superfície da tampa do conjunto da lâmpada. Entretanto, se um polimento ou cera com solventes orgânicos for aplicado à superfície da cobertura, limpe completamente o polimento ou a cera. Caso contrário, a superfície da tampa pode ser danificada.

– CONTINUAÇÃO –

NOTA

- **Tome cuidado para não bloquear os bicos do lavador de para-brisa com cera ao encerar o veículo.**
- **Não limpe a câmera traseira com álcool, benzina ou diluente. Caso contrário, descoloração poderá ocorrer. Para remover a contaminação, limpe a câmera com um pano úmido com detergente neutro diluído e depois limpe-a com um pano macio e seco.**
- **Ao encerar o veículo, tome cuidado para não aplicar a cera na câmera de visão traseira. Se entrar em contato com a câmera, umedeça um pano limpo com detergente neutro diluído para remover a cera.**

■ Limpeza de rodas de liga

- Limpe imediatamente as rodas de liga de qualquer tipo de sujeira ou agente. Se a sujeira for deixada por muito tempo, pode ser difícil de limpar.
- Não utilize sabão contendo cascalho para limpar as rodas. Certifique-se de utilizar um agente de limpeza neutro e, depois, enxaguar abundantemente com água. Não limpe as rodas com uma escova rígida ou exponha-as a um dispositivo de lavagem de alta velocidade.
- Limpe o veículo (incluindo as rodas de liga) com água assim que possível, quando tiver sido respingado com água do mar, exposto à brisa marinha ou dirigido em estradas tratadas com sal ou outros agentes.

Proteção contra corrosão

O seu SUBARU foi desenvolvido e construído para resistir à corrosão. Materiais especiais e acabamentos de proteção foram utilizados na maioria das peças do veículo para ajudar a manter a aparência fina, força e operação confiável.

■ Causas mais comuns de corrosão

As causas mais comuns de corrosão são:

- O acúmulo de umidade retendo sujeira e detritos nas seções do painel da carroceria, cavidades e outras áreas.
- Danos à pintura e outros revestimentos protetores causados por lascas de cascalho e pedra ou acidentes menores.

A corrosão é acelerada no veículo quando:

- Ele é exposto a produtos químicos para controle de sal ou poeira na estrada, ou utilizado em áreas costeiras onde há mais sal no ar, ou em áreas onde há considerável poluição industrial.
- Ele é dirigido em áreas de alta umidade, especialmente quando as temperaturas variam um pouco acima do congelamento.

● A umidade em determinadas partes do veículo permanece durante muito tempo, embora outras partes do veículo possam estar secas.

● Altas temperaturas causam corrosão em partes do veículo que não podem secar rapidamente devido à falta de ventilação adequada.

■ Para ajudar a prevenir a corrosão

Lave o veículo regularmente para evitar a corrosão dos componentes da carroceria e da suspensão. Além disso, lave o veículo imediatamente após dirigir em qualquer uma das seguintes superfícies:

● Estradas que foram salgadas para evitar que congelem no inverno.

● Lama, areia ou cascalho

● Estradas costeiras

Após o fim do inverno, recomenda-se que a parte inferior da carroceria seja lavada completamente.

Antes do início do inverno, verifique o estado dos componentes da parte inferior da carroceria, tais como o sistema de exaustão, as linhas de combustível e freio, os cabos de freio, a suspensão, o sistema de direção, o piso e os para-lamas. Se algum deles estiver enferrujado, deve receber um tratamento adequado de prevenção de ferrugem ou deve ser substituído. Recomendamos que você entre em contato com a sua concessionária SUBARU para realizar este tipo de manutenção e tratamento, se precisar de ajuda.

Conserte lascas e arranhões na tinta, assim que você encontrá-los.

Verifique o interior do veículo para acúmulo de água e sujeira sob os tapetes, pois isso pode causar corrosão. Ocasionalmente, verifique sob os tapetes para se certificar de que a área está seca.

Mantenha sua garagem seca. Não estacione seu veículo em uma garagem úmida e mal ventilada. Em tal garagem, a umidade pode causar corrosão. Se você lavar o veículo na garagem ou colocar o veículo na garagem quando molhado ou coberto de neve, isso pode causar umidade.

Se o seu veículo for operado em clima frio e/ou em áreas onde sais de estrada e outros materiais corrosivos são utilizados, as dobradiças e as travas das portas e a trava do capô devem ser inspecionadas e lubrificadas periodicamente.

Limpeza do interior

Utilize um pano macio e úmido para limpar o painel de controle climático, o equipamento de áudio, o painel de instrumentos, o console central, o painel do painel de instrumentos e os interruptores. (Não utilize solventes orgânicos)

⚠ CUIDADO

Não utilize instrumentos afiados ou limpador de janelas contendo abrasivos para limpar a superfície interna da janela traseira. Eles podem danificar os condutores impressos na janela.

■ Tecido dos bancos

Remova sujeira solta, poeira ou detritos com um aspirador de pó. Se a sujeira estiver endurecida no tecido ou for difícil remover com um aspirador, utilize uma escova macia e então aspire.

Limpe a superfície do tecido com um pano bem torcido e seque bem o tecido do banco. Se o tecido ainda estiver sujo, limpe com uma solução de sabão neutro e água morna e, em seguida, seque completamente.

– CONTINUAÇÃO –

Se a mancha não sair, experimente um limpador de tecidos disponível comercialmente. Utilize o limpador em um local escondido e certifique-se de que ele não afeta o tecido de forma adversa. Utilize o limpador de acordo com suas instruções.

⚠ CUIDADO

Ao limpar o banco, não use benzina, diluente ou materiais similares. Isso pode danificar a superfície e causar a deterioração da cor.

■ Materiais do banco de couro

O couro utilizado pela SUBARU é um produto natural de alta qualidade que manterá a sua aparência e sensação distintas por muitos anos com os devidos cuidados.

Permitir que poeira ou sujeira da estrada se acumulem na superfície pode fazer com que o material se torne quebradiço e se desgaste prematuramente. A limpeza regular com um pano de fibra natural, macio e úmido deve ser realizada mensalmente, tomando cuidado para não encharcar o couro ou permitir que a água penetre nas costuras.

Um detergente suave adequado para a limpeza de tecidos de lã pode ser utilizado para remover manchas de sujeira difíceis, esfregando com um pano macio e seco depois para restaurar o brilho. Se o seu SUBARU for permanecer estacionado por um longo período de tempo sob luz solar intensa, recomenda-se que os bancos e apoios de cabeça sejam cobertos, ou as janelas sombreadas, para evitar o desbotamento ou o encolhimento.

As coberturas dos assentos e dos encostos de cabeça devem ser removidas antes de operar o veículo.

Pequenas manchas superficiais ou áreas desgastadas podem ser tratadas com uma laca de spray de couro comercial. Você descobrirá que cada seção de banco de couro desenvolverá dobras ou rugas suaves, o que é característico do couro genuíno.

■ Estofado em couro sintético

O material de couro sintético utilizado na SUBARU pode ser limpo com sabão neutro ou detergente e água, após a primeira aspiração ou remoção de sujeira solta. Deixe o sabão encharcar por alguns minutos e limpe com um pano limpo e úmido. Produtos de limpeza comerciais tipo espuma, adequados para materiais de couro sintético, podem ser utilizados quando necessário.

⚠ CUIDADO

Agentes de limpeza fortes, tais como solventes, diluentes de pintura, limpadores de janelas ou combustíveis, nunca devem ser utilizados em couro ou materiais sintéticos para interiores. Isso pode danificar a superfície e causar a deterioração da cor.

■ Cinto de segurança

Para detalhes sobre como limpar o cinto de segurança, consulte “Manutenção do cinto de segurança” ☞1-24.

■ Painel de controle climático, painel de áudio, painel de instrumentos, painel de console, interruptores, painel de instrumentos e outras superfícies de plástico

Utilize um pano macio e úmido para limpar o painel de controle climático, o equipamento de áudio, o painel de instrumentos, o console central, o painel do painel de instrumentos e os interruptores.

⚠ CUIDADO

- **Não utilize solventes orgânicos, tais como diluentes de tinta ou combustível, nem agentes de limpeza fortes que contenham tais solventes. Isso pode danificar a superfície e causar a deterioração da cor.**

- **Não utilize solventes químicos que contenham silicone no sistema de áudio do veículo, componentes elétricos do ar condicionado ou quaisquer interruptores. Se o silicone aderir a essas peças, isso pode causar danos aos componentes elétricos.**

■ Monitor

Para limpar o monitor de áudio/navegação/multifuncional, limpe-o com um pano de silicone ou com um pano macio. Se o monitor estiver extremamente sujo, limpe-o com um pano macio umedecido com detergente neutro e, em seguida, limpe cuidadosamente o detergente restante.

⚠ CUIDADO

- **Não pulverize detergente neutro diretamente no monitor. Isso pode danificar os componentes do monitor.**
- **Não limpe o monitor com um pano rígido. Isso pode arranhar o monitor.**
- **Não utilize fluido de limpeza que contenha diluente, combustível ou qualquer outra substância volátil. Esse fluido de limpeza pode apagar as letras nos interruptores na parte inferior do monitor.**

Cronograma de manutenção.....11-3
Precauções de manutenção.....11-7
Antes de verificar ou fazer manutenção no compartimento do motor.....11-8
Ao verificar ou reparar no compartimento do motor.....11-8
Ao verificar ou fazer manutenção no compartimento do motor enquanto o motor está funcionando.11-8
Dicas de manutenção.....11-9
Ao substituir peças.....11-9
Removendo e reinstalando presilhas.....11-9
Capô do motor.....11-11
Visão geral do compartimento do motor.....11-13
Óleo do motor.....11-14
Consumo de óleo do motor.....11-14
Verificando o nível do óleo.....11-14
Trocando o óleo e o filtro de óleo.....11-15
Grau e viscosidade recomendados.....11-15
Óleo sintético.....11-16
Sistema de resfriamento.....11-16
Ventilador de arrefecimento, mangueira e conexões...11-16
Líquido de arrefecimento do motor.....11-17
Elemento do purificador de ar.....11-19
Substituir o elemento do purificador de ar.....11-19
Velas de Ignição.....11-21
Correias do motor.....11-21
Fluido de transmissão continuamente variável.....11-21
Óleo de engrenagem diferencial dianteiro e óleo de engrenagem diferencial traseiro.....11-22
Grau e viscosidade recomendados.....11-22
Fluido de freio.....11-22
Verificando o nível do fluido.....11-22
Fluido de freio recomendado.....11-23
Servo-Freio.....11-23
Pedal do freio.....11-23
Verificando a folga do pedal do freio.....11-23
Verificar a distância de reserva do pedal do freio.....11-24
Sistema Hill start assist (Assistência de Arranque em Ladeiras).....11-24
Substituição da pastilha de freio.....11-24
Amaciamento de novas pastilhas de freio.....11-25
Pneus e Rodas.....11-25
Tipos de pneus.....11-25
Sistema de Monitoramento de Pressão nos Pneus (TPMS) (se equipado).....11-25
Inspeção de pneus.....11-27
Pressões e desgaste dos pneus.....11-27
Balanceamento da roda.....11-28
Indicadores de desgaste.....11-29
Marca de direção da rotação do pneu.....11-29
Rotação do pneu.....11-30
Substituição de pneus.....11-30
Substituição da roda.....11-34
Rodas de liga.....11-35
Líquido de lavagem do para-brisa.....11-35
Verificar o nível do líquido de lavagem do para-brisa..11-35
Adicionando o líquido de lavagem do para-brisa.....11-35
Líquido de lavagem do para-brisa.....11-36
Substituição das lâminas do limpador.....11-37
Montagem da lâmina do limpador de para-brisa.....11-37
Borracha da lâmina do limpador de para-brisa.....11-39
Montagem da lâmina do limpador da janela traseira...11-40
Borracha da lâmina do limpador da janela traseira.....11-41
Bateria.....11-42

Bateria auxiliar de 12 V e bateria de reinicialização do motor de 12 V.....11-42
Bateria de alta tensão.....11-43
Fusíveis 11-44
Instalação de acessórios 11-45
Substituição de lâmpadas 11-45
Faróis (modelos com faróis de LED) 11-46
Faróis (modelos com faróis de halogêneo) 11-46
Luz indicadora de seta dianteira (modelos com faróis de LED).....11-47
Luz indicadora de seta dianteira e luz de posição (modelos com faróis de halogêneo).....11-48
Farol de neblina dianteiro.....11-49
Luzes de combinação traseiras 11-49
Luz de ré.....11-50
Luz da placa 11-51
Farol de neblina traseiro (se equipado).....11-51
Luz de mapa.....11-52
Luz do espelho interno (se equipado).....11-52
Luz de cúpula e luz da área de carga 11-52
Outras lâmpadas.....11-52
Substituindo a bateria da chave 11-53
Precauções de segurança 11-53
Substituindo a bateria de chave de acesso 11-54

Cronograma de manutenção

Para manter o veículo em condições adequadas de operação e garantir sempre o máximo desempenho, o serviço de manutenção recomendado deve ser executado de acordo com o cronograma de manutenção.

NOTA

- **A frequência dos serviços de inspeção e manutenção programados, conforme estabelecido, é mínima. Entretanto, pode ser necessário que eles sejam realizados com mais frequência, dependendo das condições da estrada, do clima, das condições atmosféricas e do uso do veículo. Essas condições podem diferir de um país para outro. Portanto, pode haver um requisito especial em seu país. Recomendamos que você pergunte à sua concessionária autorizada da SUBARU o cronograma de manutenção real aplicado ao seu veículo.**
- **Para modelos com display multifuncional (LCD colorido), você pode definir um lembrete a ser exibido quando um item de manutenção programada estiver quase vencido. Para detalhes, consulte "Tela de configuração" ☞P223.**

Simbologia utilizada:
S: Substituir
I: Inspecionar, ajustar ou substituir caso necessário.

Plano de Manutenção (Quilometragem ou meses, o que ocorrer primeiro)																						
Km (X 1.000)		10	20	30	40	50	60	70	80	90	100	110	120	130	140	150	160	170	180	190	200	NOTA
Meses		12	24	36	48	60	72	84	96	108	120	132	144	156	168	180	192	204	216	228	240	
Tarefas de manutenção																						
1	Óleo do motor	S	S	S	S	S	S	S	S	S	S	S	S	S	S	S	S	S	S	S	S	1
2	Filtro de óleo do motor e anel de vedação do bujão do cárter	S	S	S	S	S	S	S	S	S	S	S	S	S	S	S	S	S	S	S	S	1
3	Elemento do filtro de ar	S	I	S	I	S	I	S	I	S	I	S	I	S	I	S	I	S	I	S	I	2
4	Tubulação de combustível e conexões do sistema		I		I		I		I		I		I		I		I		I		I	3

– CONTINUAÇÃO –

Plano de Manutenção (Quilometragem ou meses, o que ocorrer primeiro)																						
Km (X 1.000)		**10**	**20**	**30**	**40**	**50**	**60**	**70**	**80**	**90**	**100**	**110**	**120**	**130**	**140**	**150**	**160**	**170**	**180**	**190**	**200**	**NOTA**
Meses		**12**	**24**	**36**	**48**	**60**	**72**	**84**	**96**	**108**	**120**	**132**	**144**	**156**	**168**	**180**	**192**	**204**	**216**	**228**	**240**	
Tarefas de manutenção																						
5	Filtro de combustível									S									S			
6	Velas de ignição											S										
7	Líquido de arrefecimento, sistema de arrefecimento, mangueiras e conexões		I		I		I		I		I		I		I		I		I		I	
8	Fluido dos diferenciais dianteiro e traseiro			I			S			I			S			I			S			4
9	Fluido da transmissão continuamente variável (CVT)		I		I		I		I		I		I		I		I		I		I	4
10	Fluido de freio (***)		I	I	I	I	I	I	I	I	I	I	I	I	I	I	I	I	I	I	I	5
11	Cilindro, pinças, pastilhas, discos e tubulações de freio dianteiros e traseiros	I	I	I	I	I	I	I	I	I	I	I	I	I	I	I	I	I	I	I	I	3
12	Funcionamento dos freios de serviço e de estacionamento	I	I	I	I	I	I	I	I	I	I	I	I	I	I	I	I	I	I	I	I	3
13	Tubulações de freio e conexões do sistema	I	I	I	I	I	I	I	I	I	I	I	I	I	I	I	I	I	I	I	I	3
14	Sistema de escape, coxins e fixações		I		I		I		I		I		I		I		I		I		I	

Plano de Manutenção (Quilometragem ou meses, o que ocorrer primeiro)																						
Km (X 1.000)		**10**	**20**	**30**	**40**	**50**	**60**	**70**	**80**	**90**	**100**	**110**	**120**	**130**	**140**	**150**	**160**	**170**	**180**	**190**	**200**	**NOTA**
Meses		**12**	**24**	**36**	**48**	**60**	**72**	**84**	**96**	**108**	**120**	**132**	**144**	**156**	**168**	**180**	**192**	**204**	**216**	**228**	**240**	
Tarefas de manutenção																						
15	Componentes do sistema de direção (**)		I		I		I		I		I		I		I		I		I		I	3
16	Componentes do sistema de suspensão		I		I		I		I		I		I		I		I		I		I	3
17	Sistema do ar condicionado e climatização (filtro de cabine)	I	S	I	S	I	S	I	S	I	S	I	S	I	S	I	S	I	S	I	S	2
18	Pressão e desgaste dos pneus	I	I	I	I	I	I	I	I	I	I	I	I	I	I	I	I	I	I	I	I	
19	Verificação do sistema TPMS (****)	I	I	I	I	I	I	I	I	I	I	I	I	I	I	I	I	I	I	I	I	
20	Coifas, articulações, eixos e juntas homocinéticas dianteiras e traseiras	I	I	I	I	I	I	I	I	I	I	I	I	I	I	I	I	I	I	I	I	
21	Rolamentos das rodas dianteiras e traseiras (***)		I		I		I		I		I		I		I		I		I		I	
22	Tubulações de vapor de combustível (Sistema Canister)		I		I		I		I		I		I		I		I		I		I	
23	Sistema de ventilação do Carter (blow by)		I		I		I		I		I		I		I		I		I		I	
24	Nível de emissões de poluentes	I	I	I	I	I	I	I	I	I	I	I	I	I	I	I	I	I	I	I	I	
25	Correias de acessórios	I	I	I	I	I	I	I	I	I	I	I	I	I	I	I	I	I	I	I	I	

– CONTINUAÇÃO –

NOTA

1) Quando o veículo for utilizado em condições severas* de condução conforme mencionadas a seguir, o óleo e o filtro de óleo do motor devem ser substituídos na metade do tempo ou quilometragem indicados no plano de manutenção prevalecendo a primeira ocorrência.

2) Quando o veículo for utilizado em condições severas* de condução conforme mencionadas a seguir, o elemento do filtro de ar deve ser substituído na metade do período indicado.

3) Quando o veículo for utilizado em condições severas* mencionadas a seguir, as verificações e inspeções devem ser efetuadas na metade do tempo ou quilometragem, prevalecendo a primeira ocorrência.

4) Quando o veículo for utilizado com frequência em condições severas, tais como: rebocando um trailer ou trafegando em locais arenosos (praias), o óleo do diferencial dianteiro e traseiro devem ser substituídos na metade do período indicado. Se o veículo estiver equipado com transmissão CVT, substituir o fluido a cada 40.000 km apenas sob condições severas.

5) Quando o veículo for utilizado em condições severas* de condução conforme mencionadas a seguir, substituir os fluidos de freio a cada 10.000 km ou 6 meses, prevalecendo a primeira ocorrência.

(a) Regiões de elevada umidade
(b) Regiões montanhosas

Em condições normais de uso o fluido deve ser inspecionado a cada 10.000 km efetuando a troca caso seja necessário.

Condições severas de utilização:

- Operação em climas muito frios (somente os itens 1, 2, 10, 15 e 16).
- Rebocando trailer (somente os itens 1, 2, 8, 9, 11, 12 e 13).
- Funcionamento por períodos curtos, não atingindo a temperatura normal de funcionamento ou viagens curtas repetidas (somente os itens 1, 2, e 11)
- Utilização em região seca ou com muita poeira (somente os itens 3, 11, 15, 16 e 17)
- Utilização em terreno acidentado ou em lama (somente os itens: 11, 15, 16 e 17)
- Utilização em locais com alta salinidade ou outros materiais corrosivos (somente os itens 4, 10, 11, 12, 13, 15 e 16).
- Morando em região litorânea (somente os itens: 4, 10, 11, 12, 13, 15 e 16).

*** Condições severas de utilização**
**** Inspeção e ajuste**
***** Substituir se necessário**
****** Reprogramar após rodízio de pneus**

Precauções de manutenção

Quando manutenção e assistência são necessárias, recomenda-se que todo o trabalho seja feito por uma concessionária autorizada da SUBARU.

Se você realizar manutenção e assistência por conta própria, você deve se familiarizar com as informações fornecidas nesta seção sobre manutenção geral e assistência para o seu SUBARU.

A assistência incorreta ou incompleta pode causar operação imprópria ou insegura do veículo. Quaisquer problemas causados por manutenção inadequada e serviço realizado por você não são elegíveis para cobertura de garantia.

⚠ ADVERTÊNCIA

- **Sempre selecione uma área segura ao realizar a manutenção em seu veículo.**
- **Tenha sempre muito cuidado para evitar lesões ao trabalhar no veículo. Lembre-se de que alguns dos materiais no veículo podem ser perigosos se utilizados ou manuseados de forma inadequada, por exemplo, ácido da bateria.**
- **O seu veículo só deve ser reparado por pessoas plenamente competentes para fazê-lo. Ferimentos graves podem ocorrer em pessoas que não têm experiência em manutenção de veículos.**
- **Sempre utilize as ferramentas adequadas e certifique-se de que elas tenham a manutenção adequada.**
- **Nunca fique sob o veículo suportado apenas por um macaco. Sempre utilize suportes de segurança para apoiar o veículo.**
- **Nunca mantenha o sistema e-BOXER funcionando em uma área com pouca ventilação, como uma garagem ou outras áreas fechadas.**
- **Não fume nem permita chamas ao redor do combustível ou da bateria. Isso causará um incêndio.**
- **Como o sistema de combustível está sob pressão, recomendamos que você peça à sua concessionária SUBARU para realizar a substituição do filtro de combustível.**
- **Utilize proteção ocular adequada para evitar o contato com óleo ou fluidos em seus olhos. Se algo entrar em contato com seus olhos, lave-os com água limpa.**
- **Não adultere a fiação do sistema de airbags SRS ou do sistema de pré-tensionador do cinto de segurança, nem tente desmontar seus conectores, pois isso pode ativar o sistema ou torná-lo inoperante quando deveria estar operativo. NUNCA utilize um testador de circuito para esta fiação. Se o seu airbag SRS ou pré-tensionador do cinto de segurança precisar de assistência, recomendamos que consulte a sua concessionária SUBARU mais próxima.**
- **Verifique o interior do compartimento do motor para ver se existem panos e ferramentas restantes. Se eles forem deixados no interior, podem ser uma causa de mau funcionamento e incêndio.**

NOTA

A SUBARU não aprova o uso de sistemas de descarga não aprovados pela SUBARU e desaconselha veementemente a realização desses serviços em um veículo SUBARU. Os sistemas de lavagem não aprovados pela SUBARU utilizam produtos químicos e/ou solventes que não foram testados ou aprovados pela SUBARU. As garantias da SUBARU não cobrem nenhuma parte do veículo que seja danificada por adição ou aplicação de produtos químicos e/ou solventes que não sejam os aprovados ou recomendados pela SUBARU.

– CONTINUAÇÃO –

■ Antes de verificar ou fazer manutenção no compartimento do motor

⚠ ADVERTÊNCIA

- **Sempre pare o sistema e-BOXER e aplique o freio de estacionamento para impedir que o veículo se mova.**
- **Deixe sempre o motor esfriar. As peças do motor ficam muito quentes quando o motor está funcionando e continuam quentes por algum tempo após o motor ter parado.**
- **Não derrame óleo do motor, líquido de arrefecimento do motor, fluido de freio ou qualquer outro fluido em componentes quentes do motor. Isso pode causar um incêndio.**
- **Quando o botão de ignição está na posição "ON", o ventilador de arrefecimento pode operar de repente mesmo quando o sistema e-BOXER está parado. Se o seu corpo ou roupas entrarem em contato com um ventilador girando, isso pode resultar em ferimentos graves. Para evitar o risco de ferimentos, tome as seguintes precauções.**
  - **Sempre coloque o botão de ignição para a posição "OFF" e confirme se o indicador de operação no interruptor está desligado. Em seguida, tire a chave de acesso do veículo.**

■ Ao verificar ou reparar no compartimento do motor

⚠ ADVERTÊNCIA

Ao realizar a inspeção ou manutenção, se não houver necessidade de operar o motor, certifique-se de que o botão de ignição esteja na posição "OFF".

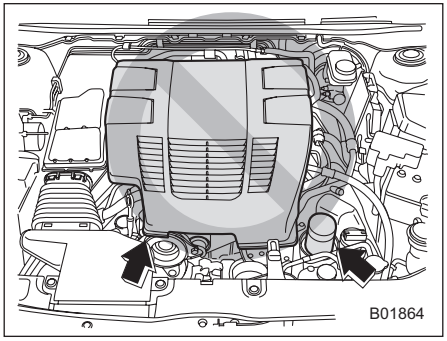

⚠ CUIDADO

- **Não entre em contato com a tampa enquanto verifica os componentes no compartimento do motor. Isso pode fazer com que sua mão escorregue da tampa e resulte em um ferimento.**
- **Não toque no filtro de óleo até que o motor tenha esfriado completamente. Isso pode resultar em queimaduras ou outros ferimentos. Observe que o filtro de óleo fica muito quente quando o motor está funcionando e continua quente por algum tempo após o motor ter parado.**

■ Ao verificar ou fazer manutenção no compartimento do motor enquanto o motor está funcionando

⚠ ADVERTÊNCIA

Um motor em funcionamento pode ser perigoso. Mantenha os dedos, mãos, roupas, cabelos e ferramentas afastados do ventilador de arrefecimento, da correia de transmissão e de quaisquer outras partes móveis do motor. A remoção de anéis, relógios e gravatas é aconselhável.

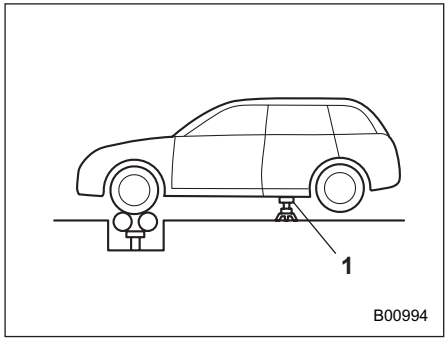

1) Carrinho de segurança

Para qualquer manutenção e inspeção realizada em modelos AWD que requeira um sistema e-BOXER em funcionamento e giro das rodas, levante as quatro rodas ou utilize rolos livres para evitar que o veículo se mova. Nunca acelere o motor ou freie de repente.

Dicas de manutenção

■ Ao substituir peças

Para obter informações sobre peças de reposição para manutenção, recomendamos que você entre em contato com qualquer concessionária ou reparador autorizado da SUBARU ou com outro profissional devidamente qualificado e equipado.

■ Removendo e reinstalando presilhas

Algumas presilhas e revestimentos de proteção devem ser removidos antes de substituir os elementos do purificador de ar ou lâmpadas específicas.

▼ Removendo presilhas

Há vários tipos de presilhas utilizadas para o seu veículo.

▽ Presilhas tipo A

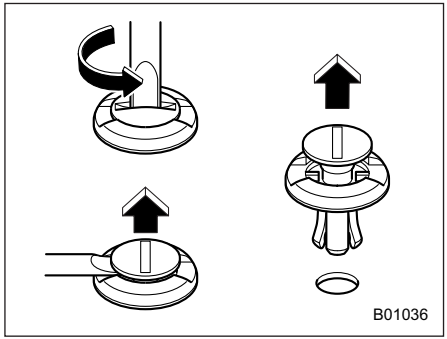

1. Gire as presilhas no sentido anti-horário utilizando uma chave de fenda de cabeça chata até que a parte central da presilha seja levantada.

2. Remova as presilhas com uma chave de fenda de cabeça chata utilizando alavancagem.

3. Remova a presilha inteira puxando-a para cima.

– CONTINUAÇÃO –

▽ Presilhas tipo B

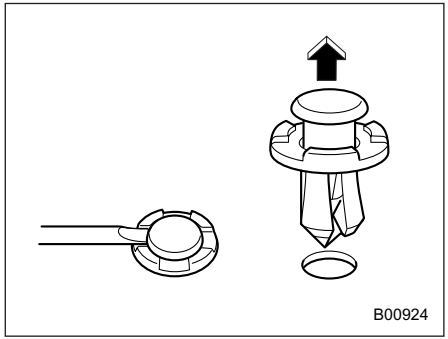

1. Puxe a parte central da presilha utilizando uma chave de fenda de cabeça chata conforme exibido na ilustração.
2. Puxe a parte central protuberante para remover todo o corpo da presilha.

▽ Presilhas Tipo C

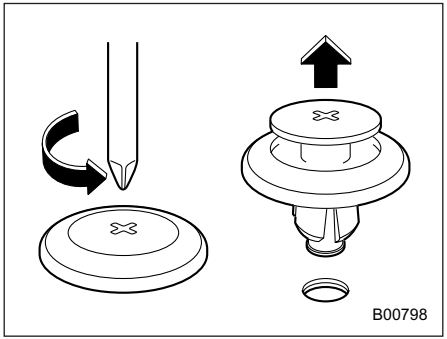

1. Gire a presilha no sentido anti-horário utilizando uma chave de fenda Phillips até que a parte central da presilha seja levantada.
2. Remova a presilha inteira puxando-a para cima.

▼ Reinstalando presilhas

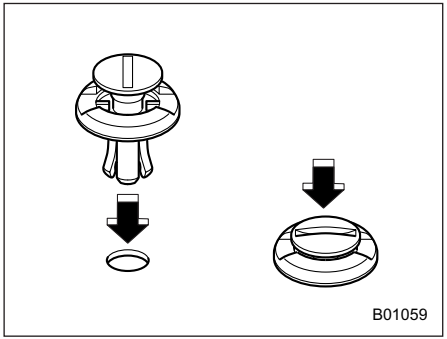

Presilhas tipo A

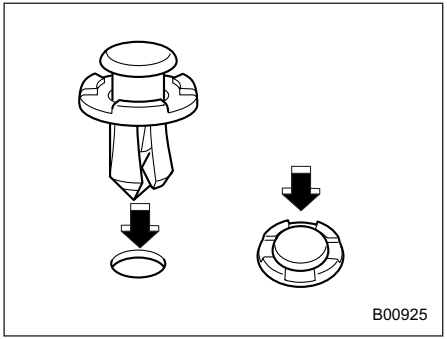

Presilhas tipo B

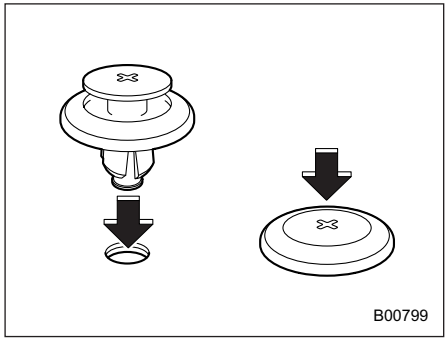

Presilhas Tipo C

Insira a presilha sem a parte central primeiro e empurre a parte central da presilha no furo.

Capô do motor

ADVERTÊNCIA

Não abra o capô do motor quando o motor for desligado automaticamente.

Se o capô do motor for aberto, o sistema e-BOXER desliga-se automaticamente para garantir a segurança, mesmo se o motorista pisar no pedal do freio. Neste caso, existe a possibilidade de que possa ocorrer o seguinte.

- **O veículo começa a se mover em uma inclinação.**
- **O movimento do volante torna-se pesado.**
- **Os freios se tornam ineficazes.**

CUIDADO

- **Tome muito cuidado para não prender dedos ou outros objetos ao fechar o capô do motor.**
- **Não empurre o exaustor para fechá-lo. Isso poderia deformar o metal.**
- **Seja extremamente cuidadoso ao abrir o capô quando o vento estiver forte. O capô do motor pode fechar de repente, possivelmente causando ferimentos por bater.**
- **Não instale acessórios que não sejam peças originais SUBARU ou equivalentes ao capô do motor. Se o capô do motor ficar muito pesado, o suporte pode não aguentar mantê-lo aberto.**
- **Verifique se a ponta do suporte do capô está inserido no slot. Se não estiver inserido corretamente, o capô pode cair e causar ferimentos.**

Para abrir o capô:

1. Se as lâminas do limpador estiverem levantadas do para-brisa, retorne-as às suas posições originais.

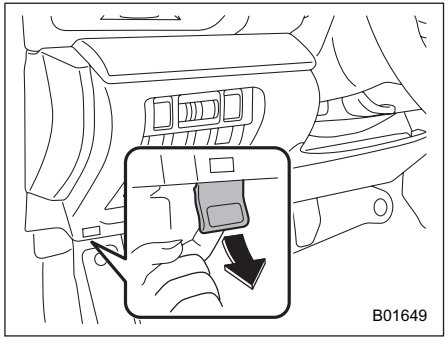

2. Puxe o botão de liberação do capô sob o painel de instrumentos.

– CONTINUAÇÃO –

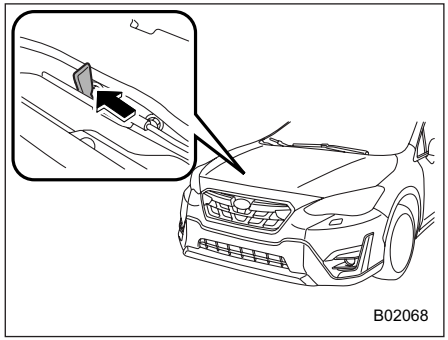

3. Solte a liberação secundária do capô movendo a alavanca entre a grade frontal e o capô para a esquerda.

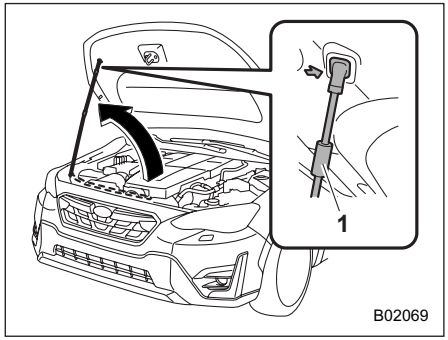

1) Alça

4. Levante o capô, solte o suporte do capô de seu retentor e coloque a ponta do suporte do capô na fenda do capô. Segure a alça para manusear o suporte do capô.

Para fechar o capô:

1. Levante o capô levemente e remova a capa da abertura no capô e retorne o suporte ao retentor.

2. Abaixe o capô até uma altura de aproximadamente 15 cm (5,9 pol.) acima da posição fechada e deixe-o cair.

3. Depois de fechar o capô, certifique-se de que o capô esteja bem travado.

Se isso não fechar o capô, solte-o de uma posição ligeiramente mais alta.

⚠ ADVERTÊNCIA

Sempre verifique se o capô está bem travado antes de começar a dirigir. Se não estiver, ele poderá se abrir enquanto o veículo estiver em movimento e bloquear sua visão, o que pode causar um acidente e ferimentos graves.

Visão geral do compartimento do motor

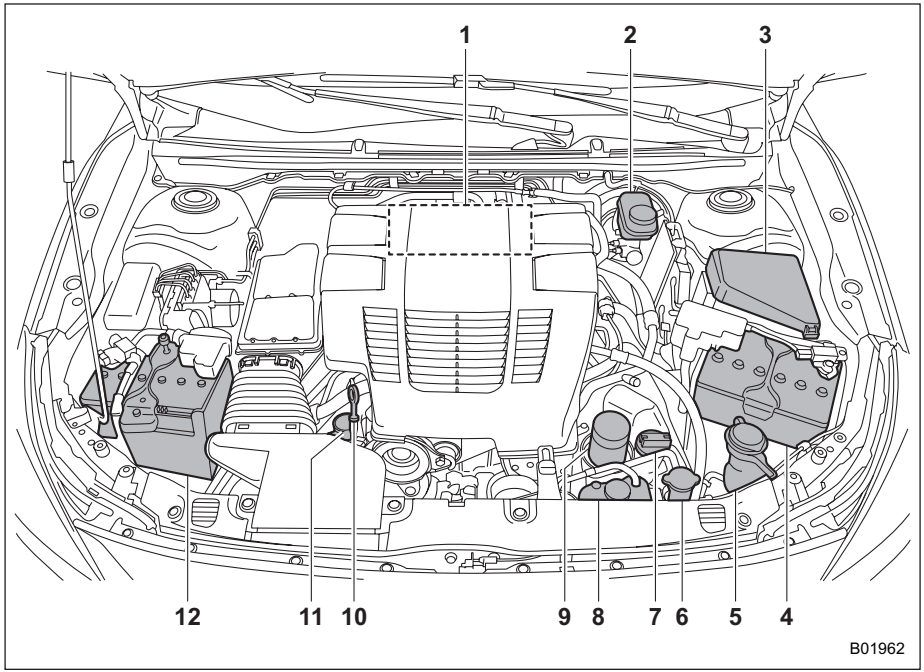

A ilustração acima é para modelos de direção à esquerda. A localização do item nº 2 (reservatório de fluido de freio) para modelos com direção à direita é o oposto do mostrado aqui.

1) Caixa do filtro de ar (página 11-19)
2) Reservatório de fluido de freio (página 11-22)
3) Caixa de fusíveis (página 11-44)
4) Bateria auxiliar de 12 V (página 11-42)
5) Depósito do Lavador do para-brisa (página 11-35)
6) Tampa do radiador (página 11-17)
7) Tampa de enchimento de óleo do motor (página 11-14)
8) Reservatório de líquido de arrefecimento do motor (página 11-17)
9) Filtro de óleo do motor (página 11-15)
10) Indicador de nível de óleo do motor (página 11-14)
11) Tampa do tubo de líquido de arrefecimento (página 11-19)
12) Bateria de reinicialização do motor de 12 V (página 11-42)

Óleo do motor

⚠ CUIDADO

- **Se o medidor de nível não puder ser retirado com facilidade, gire o indicador de nível para a direita e para a esquerda e puxe-o para fora com cuidado. Caso contrário, você pode se ferir acidentalmente.**
- **Utilize apenas óleo do motor com o grau e viscosidade recomendados.**
- **Tome cuidado para não derramar óleo do motor ao adicioná-lo. Se o óleo tocar no tubo de exaustão, poderá causar mau cheiro, fumaça e/ou incêndio. Se o óleo do motor entrar no tubo de exaustão, limpe-o.**

■ Consumo de óleo do motor

Algum óleo do motor será consumido durante a direção. Sob as seguintes condições, o consumo de óleo pode ser aumentado e, portanto, requer recarga entre os intervalos de manutenção:

- Quando o motor é novo e está dentro do período de amaciamento
- Quando o óleo do motor é de qualidade inferior
- Quando a viscosidade do óleo incorreta é utilizada
- Quando a frenagem do motor é empregada
- Quando o motor é operado em altas rotações do motor
- Quando o motor é operado sob cargas pesadas
- Ao rebocar um trailer
- Quando o motor fica ocioso por longos períodos de tempo
- Quando o veículo é operado em “para e anda” e/ou situações de trânsito intenso
- Quando o veículo é utilizado sob condições térmicas extremas
- Quando o veículo acelera e desacelera com frequência

Sob essas condições ou similares, você deve verificar o óleo pelo menos a cada 2 vezes o abastecimento de combustível e trocar o óleo do motor com mais frequência. Se a sua taxa de consumo de óleo for maior que 1 litro a cada 2.000 quilômetros ou 1 quarto a cada 1.200 milhas, recomendamos que você entre em contato com a concessionária da SUBARU, que pode realizar um teste sob condições controladas.

■ Verificando o nível do óleo

1. Estacione o veículo em uma superfície nivelada e desligue o motor. Se você verificar o nível de óleo logo após parar o motor, espere por pelo menos 5 minutos para que o óleo seja drenado de volta para o cárter de óleo antes de verificar o nível.

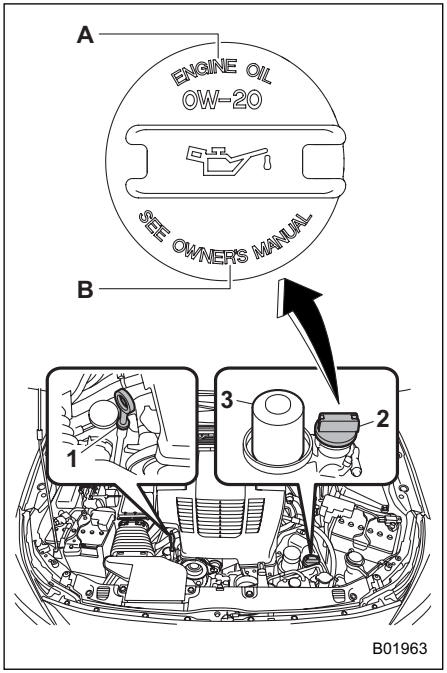

1) Medidor de nível de óleo
2) Tampa de enchimento de óleo
3) Filtro de óleo
A) ÓLEO DE MOTOR
B) CONSULTE O MANUAL DO PROPRIETÁRIO

⚠ CUIDADO

Se o medidor de nível não puder ser retirado ou inserido com facilidade, gire o medidor de nível para a direita e para a esquerda antes de tentar puxá-lo para fora ou inseri-lo novamente. Não fazer isso pode resultar em deformação ou ferimentos.

2. Puxe o medidor de nível, limpe-o e insira-o novamente.

3. Certifique-se de que o medidor de nível esteja inserido corretamente até que ele pare.

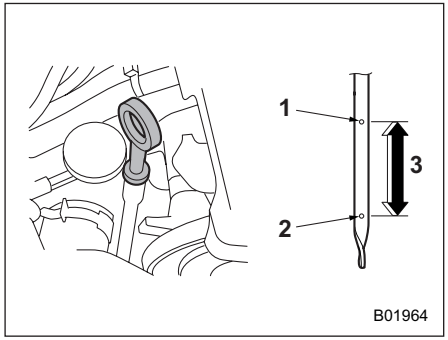

1) Nível completo
2) Nível baixo
3) Aproximadamente 1,0 litro (1,1 gal. EUA, 0,9 gal. Imp) do nível baixo para o nível completo

4. Puxe o medidor de nível de óleo novamente.

5. Verifique os níveis de óleo nos dois lados do medidor de nível. O nível de óleo do motor deve ser avaliado pelo menor dos dois níveis. Se o nível de óleo estiver abaixo da marca de nível baixo, adicione óleo para que o nível total seja atingido.

⚠ CUIDADO

Tome cuidado para não tocar no filtro de óleo do motor ao remover a tampa de enchimento de óleo. Isso pode resultar em queimaduras, dedos esmagados ou outras lesões.

Para adicionar óleo do motor, remova a tampa de enchimento de óleo do motor e despeje lentamente o óleo do motor pelo gargalo de enchimento. Depois de colocar óleo no motor, você deve utilizar o medidor de nível para confirmar que o nível de óleo está correto.

NOTA

- **Para evitar o enchimento excessivo do óleo do motor, não adicione óleo adicional acima do nível máximo quando o motor estiver frio.**
- **A luz de advertência do nível baixo de óleo do motor pode permanecer acesa quando o motor for ligado logo após a recarga ou troca de óleo do motor. Nesses casos, estacione o veículo em uma superfície nivelada e espere mais de um minuto até que o nível de óleo assente, após o que a luz de advertência se apaga.**

Consulte "Luz de advertência do nível de óleo baixo do motor" ☞3-16.

■ Trocando o óleo e o filtro de óleo

Troque o óleo e o filtro de óleo de acordo com o cronograma de manutenção.

O óleo do motor e o filtro de óleo devem ser trocados com mais frequência do que o estabelecido no cronograma de manutenção, quando viagens curtas são feitas com frequência, ao rebocar um trailer ou ao dirigir em climas extremamente frios.

NOTA

A troca do óleo do motor e do filtro de óleo deve ser realizada por um especialista bem treinado. Entre em contato com a sua concessionária SUBARU para trocar o óleo do motor e o filtro de óleo. Mecânicos totalmente treinados estão de prontidão em uma concessionária SUBARU para utilizar as ferramentas especiais, peças sobressalentes e óleo recomendado para este trabalho, e também, os óleos usados são descartados adequadamente.

■ Grau e viscosidade recomendados

⚠ CUIDADO

Utilize apenas óleo do motor com o grau e viscosidade recomendados.

– CONTINUAÇÃO –

Consulte “Óleo do motor” ☞12-3.

NOTA

A viscosidade do óleo do motor (espessura) afeta a economia de combustível. Óleos de menor viscosidade proporcionam melhor economia de combustível. Entretanto, em climas quentes, é necessário um óleo de maior viscosidade para lubrificar adequadamente o motor.

■ Óleo sintético

Você pode utilizar óleo de motor sintético que atenda aos mesmos requisitos fornecidos para o óleo de motor convencional. Ao utilizar óleo sintético, você deve usar óleo da mesma classificação, viscosidade e grau exibidos neste Manual do Proprietário. Consulte “Óleo do motor” ☞12-3. Além disso, você deve seguir o óleo e filtrar os intervalos de troca mostrados no cronograma de manutenção. Consulte “Cronograma de manutenção” ☞11-3.

NOTA

O óleo sintético com grau e viscosidade observados no capítulo 12 é o óleo de motor recomendado para o desempenho ideal do motor. O óleo convencional pode ser utilizado sem prejuízo da durabilidade ou dirigibilidade do motor.

Sistema de resfriamento

⚠ CUIDADO

- **O sistema de resfriamento foi preenchido na fábrica com um líquido de arrefecimento de alta qualidade, inibidor de corrosão, que oferece proteção contra o congelamento até -36°C (-33°F). Certifique-se de utilizar sempre o SUBARU SUPER COOLANT genuíno ou um equivalente (líquido de arrefecimento a base de etilenoglicol).**
- **Se o líquido de arrefecimento exigir diluição em água, certifique-se de utilizar água macia (ou água limpa e potável) e siga a proporção de diluição necessária.**
- **A mistura com um líquido de arrefecimento diferente e/ou água dura pode resultar em problemas, incluindo, mas não se limitando a, redução da vida útil dos componentes do motor, entupimento do sistema de arrefecimento, vazamentos do fluido líquido de arrefecimento e danos ao motor causados por superaquecimento. Portanto, nunca misture tipos diferentes de líquido de arrefecimento e/ou água dura mesmo se temperaturas congeladas não forem esperadas.**
- **Não espirre o líquido de arrefecimento do motor sobre as peças pintadas. O álcool contido no líquido de arrefecimento do motor pode danificar a superfície da tinta.**

■ Ventilador de arrefecimento, mangueira e conexões

Seu veículo emprega um ventilador de arrefecimento elétrico que é controlada termostaticamente para operar quando o líquido de arrefecimento do motor atinge uma temperatura específica.

Se o ventilador de arrefecimento do radiador não funcionar mesmo quando a luz de advertência alta da temperatura do líquido de arrefecimento piscar ou acender em VERMELHO, o circuito do ventilador de arrefecimento pode estar com defeito. Consulte “Luz indicadora de baixa temperatura do líquido de arrefecimento/luz de advertência de alta temperatura do líquido de arrefecimento” ☞3-14.

Verifique o fusível e substitua-o, se necessário. Consulte “Fusíveis” ☞11-44 e “Painel de fusíveis localizado no compartimento do motor” ☞12-11.

Se o fusível não estiver queimado, recomendamos que o sistema de resfriamento seja verificado pela sua concessionária SUBARU.

Se a adição frequente de líquido de arrefecimento for necessária, pode haver um vazamento no sistema de arrefecimento do motor. Recomenda-se que o sistema de resfriamento e as conexões sejam verificados quanto a vazamentos, danos ou folgas.

■ Líquido de arrefecimento do motor

⚠ ADVERTÊNCIA

Nunca tente remover a tampa do radiador até que o motor tenha sido desligado e tenha esfriado completamente. Como o líquido de arrefecimento está sob pressão, você pode sofrer queimaduras graves provocadas por uma pulverização de líquido de arrefecimento quente em ebulição quando a tampa for removida.

▼ Verificando o nível do líquido de arrefecimento

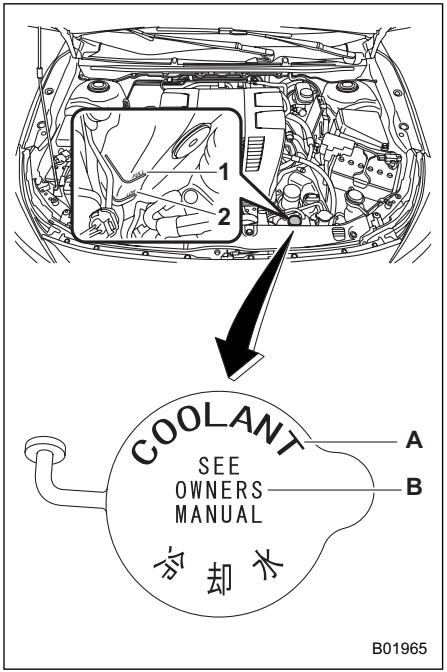

1) Marca de nível “CHEIO”
2) Marca de nível “BAIXO”
A) LÍQUIDO DE ARREFECIMENTO
B) CONSULTE O MANUAL DO PROPRIETÁRIO

Verifique o nível do líquido de arrefecimento em cada parada de combustível.

1. Verifique o nível de líquido de arrefecimento na parte externa do reservatório enquanto o motor estiver frio.

2. Se o nível estiver próximo ou abaixo da marca de nível “BAIXO”, adicione líquido de arrefecimento até a marca de nível “CHEIO”.

– CONTINUAÇÃO –

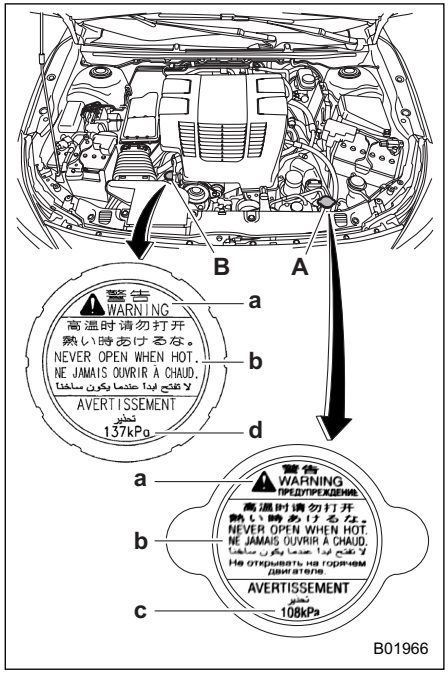

A) Tampa do radiador
B) Tampa do tubo de líquido de arrefecimento

Etiqueta na tampa

a) ADVERTÊNCIA
b) NUNCA ABRA QUANDO QUENTE.
c) 108 kPa
d) 137 kPa

3. Se o tanque de reserva estiver vazio, remova a tampa do radiador e reabasteça o líquido de arrefecimento até um pouco abaixo do gargalo de enchimento, conforme mostrado na ilustração a seguir.

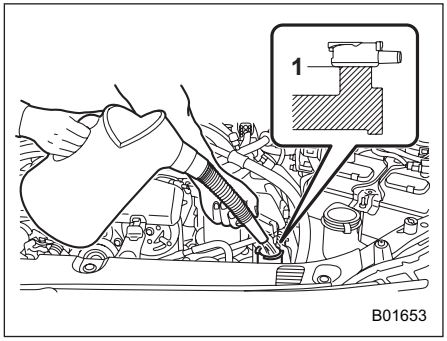

1) Preencha até este nível

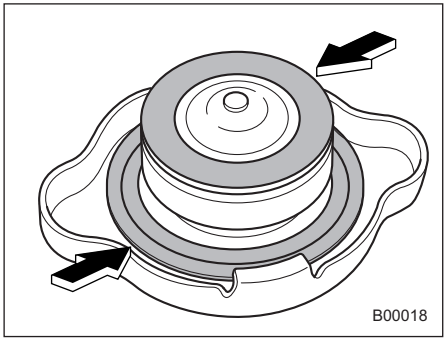

4. Depois de reabastecer o tanque de reserva e o radiador, reinstale a tampa e verifique se as juntas de borracha dentro da tampa do radiador estão na posição correta.

⚠ CUIDADO

- **Tome cuidado para não derramar líquido de arrefecimento do motor ao adicioná-lo. Se o líquido de arrefecimento tocar no tubo de exaustão, isso poderá causar mau cheiro, fumaça e/ou incêndio. Se o líquido arrefecedor do motor entrar no tubo de exaustão, limpe-o.**
- **Não espirre o líquido de arrefecimento do motor sobre as peças pintadas. O álcool contido no líquido de arrefecimento do motor pode danificar a superfície da tinta.**

▼ **Trocando o líquido de arrefecimento**

Pode ser difícil trocar o líquido de arrefecimento. Recomendamos que o líquido de arrefecimento seja trocado pela sua concessionária SUBARU, se necessário.

O líquido de arrefecimento deve ser trocado de acordo com o cronograma de manutenção no “Cronograma de manutenção” ☞11-3.

NOTA

A tampa do tubo de refrigeração (sem abas) não precisa ser removida. Para adicionar líquido de arrefecimento, remova a tampa do radiador (com abas).

Elemento do purificador de ar

O elemento do purificador de ar funciona como uma tela de filtro. Quando o elemento é perfurado ou removido, o desgaste do motor será excessivo e a vida útil do motor é reduzida.

Não é necessário limpar ou lavar o elemento do filtro de ar.

⚠ ADVERTÊNCIA

Não opere o motor com o elemento do purificador de ar removido. O elemento do purificador de ar não apenas filtra o ar de admissão, mas também interrompe as chamas se o motor explodir. Se o elemento do purificador de ar não estiver instalado quando o motor explodir, você poderá se queimar.

⚠ CUIDADO

Ao substituir o elemento do filtro de ar, recomendamos que você utilize um elemento de filtro de ar genuíno SUBARU. Caso contrário, há a possibilidade de causar um efeito negativo no motor.

■ Substituir o elemento do purificador de ar

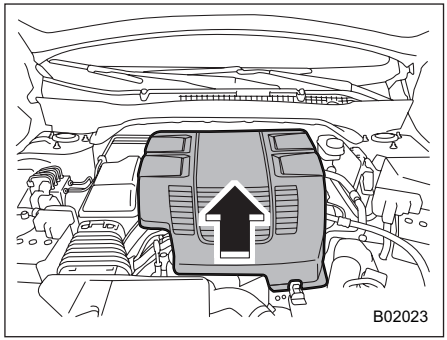

1. Remova a tampa do motor.

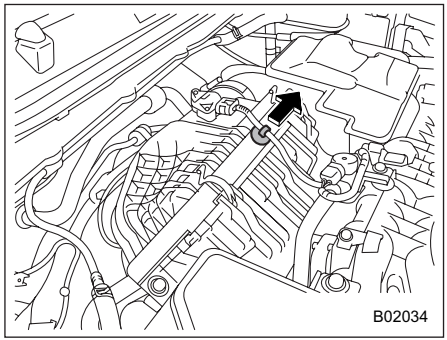

2. Remova o clipe.

– CONTINUAÇÃO –

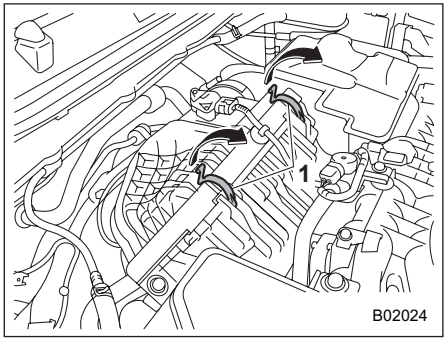

1) Presilhas

3. Desprenda as duas presilhas que prendem a caixa do filtro de ar (dianteira).

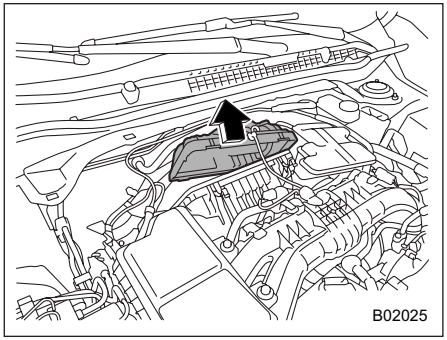

4. Abra a caixa do filtro de ar (traseira) e puxe a tampa para trás enquanto a levanta.

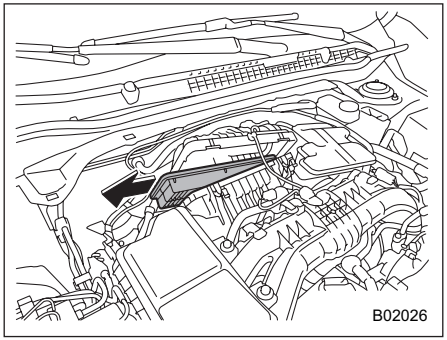

5. Remova o elemento do purificador de ar.

6. Limpe o interior da caixa do filtro de ar (dianteira e traseira) com um pano úmido e instale um novo elemento do purificador de ar.

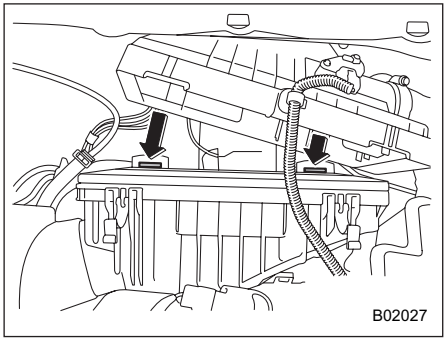

7. Para instalar a caixa do filtro de ar (traseira), insira as três saliências na caixa do filtro de ar (traseira) nas fendas da caixa do filtro de ar (dianteira).

8. Instale na ordem inversa da remoção.

Velas de Ignição

Pode ser difícil substituir as velas de ignição. Recomendamos que você tenha as velas de ignição substituídas pela sua concessionária SUBARU.

As velas de ignição devem ser substituídas de acordo com o cronograma de manutenção. Consulte “Cronograma de manutenção” ☞11-3.

NOTA

Para as velas de ignição recomendadas, consulte “Sistema elétrico” ☞12-7.

Correias do motor

Não é necessário verificar a deflexão da correia do motor periodicamente, porque o seu motor está equipado com um ajustador automático de tensão da correia. Entretanto, a substituição da correia deve ser feita de acordo com o cronograma de manutenção no “Cronograma de manutenção” ☞11-3. Recomendamos que você consulte a sua concessionária SUBARU para substituição.

Se a correia do motor estiver solta, rachada ou gasta, entre em contato com a sua concessionária SUBARU.

Fluido de transmissão continuamente variável

Não há um medidor de nível de fluido. Não é necessário verificar o nível de fluido de transmissão continuamente variável. Entretanto, se necessário, recomendamos que consulte a sua concessionária SUBARU para inspeção.

Óleo de engrenagem diferencial dianteiro e óleo de engrenagem diferencial traseiro

Não há indicador de nível de óleo. Para verificar o nível de óleo da engrenagem diferencial dianteira e traseira, recomendamos que você consulte a sua concessionária SUBARU.

■ Grau e viscosidade recomendados

Cada fabricante de óleo possui seus próprios óleos básicos e aditivos. Nunca utilize marcas diferentes juntas. Para mais detalhes, consulte “Óleo de engrenagem do diferencial dianteiro e diferencial traseiro” ☞12-6.

⚠ CUIDADO

Utilizar um óleo de engrenagem diferencial diferente do óleo especificado pode reduzir o desempenho do veículo.

Fluido de freio

■ Verificando o nível do fluido

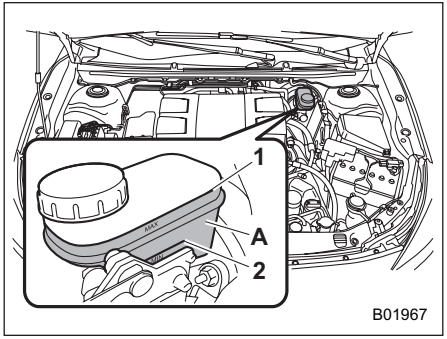

1) Linha de nível “MÁX.”
2) Linha de nível “MÍN.”
A) O nível do fluido deve ser verificado nesta área.

Verifique o nível do fluido mensalmente.

Verifique o nível do fluido na parte externa do reservatório. Certifique-se de verificar o nível de fluido para o sistema de freio na **área sombreada na ilustração**. Se o nível estiver abaixo de “MÍN.”, adicione o fluido de freio recomendado até “MÁX.”. Utilize apenas fluido de freio de um recipiente lacrado.

⚠ ADVERTÊNCIA

- **Nunca deixe o fluido de freio entrar em contato com os olhos porque o fluido de freio pode ser prejudicial aos olhos. Se o líquido dos freios entrar em contato com os olhos, lave-os imediatamente com água limpa. Por segurança, ao realizar este trabalho, é aconselhável usar proteção ocular.**
- **O fluido de freio absorve a umidade do ar. Qualquer umidade absorvida pode causar uma perda perigosa do desempenho de frenagem.**
- **Se o veículo exigir reabastecimento frequente, pode haver um vazamento. Se você suspeitar de um problema, recomendamos que você verifique o veículo na sua concessionária SUBARU.**

⚠ CUIDADO

- **Ao adicionar fluido de freio, tenha cuidado para não permitir a entrada de sujeira no reservatório.**
- **Nunca espirre o fluido de freio sobre superfícies pintadas ou peças de borracha. O álcool contido no fluido de freio pode danificá-los.**

- **Tome cuidado para não derramar fluido de freio ao adicioná-lo. Se o fluido dos freios tocar o tubo de exaustão, poderá causar um mau cheiro, fumaça e/ou incêndio. Se o fluido de freio entrar no tubo de exaustão, limpe-o.**

■ Fluido de freio recomendado

Consulte “Fluidos” ☞12-7.

⚠ CUIDADO

Nunca utilize marcas diferentes de fluido de freio juntas. Além disso, evite misturar fluidos de freio DOT 3 e DOT 4 mesmo que sejam da mesma marca.

Servo-Freio

Se o servo-freio não funcionar conforme descrito a seguir, recomendamos que ele seja verificado pela sua concessionária SUBARU.

1. Com o motor desligado, pressione o pedal do freio várias vezes, aplicando a mesma força de pedal a cada vez. A distância percorrida pelo pedal não deve variar.
2. Com o pedal do freio pressionado, inicie o sistema e-BOXER. O pedal deve mover-se ligeiramente para o piso.
3. Com o pedal do freio pressionado, desligue o sistema e-BOXER e mantenha o pedal pressionado por 30 segundos. A altura do pedal não deve mudar.
4. Inicie o sistema e-BOXER novamente e funcione por aproximadamente 1 minuto e depois desligue-o. Pressione o pedal do freio várias vezes para verificar o servo-freio. O servo-freio funciona corretamente se o curso do pedal diminuir com cada depressão.

Pedal do freio

Verifique a folga do pedal de freio e reserve a distância de acordo com o cronograma de manutenção.

■ Verificando a folga do pedal do freio

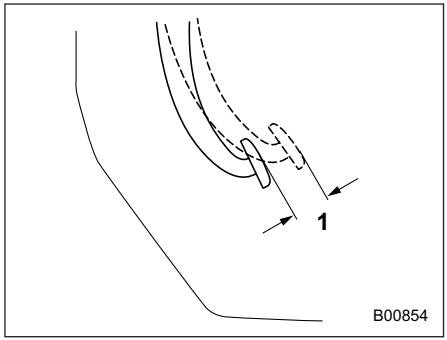

1) 0,5 - 2,7 mm (0,02 - 0,11 pol.)

Pare o sistema e-BOXER e pressione firmemente o pedal do freio várias vezes. Em seguida, verifique a quantidade de folga, puxando o pedal do freio com uma força menor que 10 N (1 kgf, 2 lbf).

Se a folga não estiver dentro das especificações, recomendamos que você entre em contato com sua concessionária SUBARU.

– CONTINUAÇÃO –

■ Verificar a distância de reserva do pedal do freio

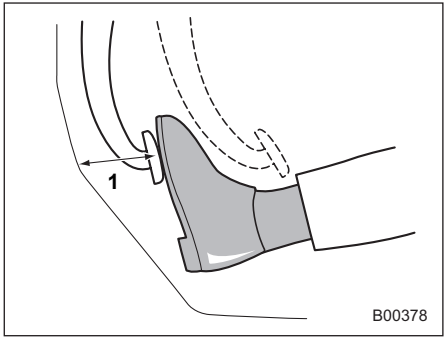

1) **Modelos com volante à esquerda:**
Mais de 65 mm (2,56 pol.)
Modelos com volante à direita:
Mais de 85 mm (3,35 pol.)

Pressione o pedal com uma força de aproximadamente 294 N (30 kgf, 66 lbf) e meça a distância entre a superfície superior da base do pedal e o piso.

Quando a medição for menor do que a especificação, ou quando o pedal não funcionar suavemente, recomendamos que você entre em contato com sua concessionária SUBARU.

Sistema Hill start assist (Assistência de Arranque em Ladeiras)

Certifique-se de que o sistema de assistência de arranque em ladeiras funcione adequadamente nas seguintes circunstâncias.

1. Pare o veículo em uma inclinação para cima apertando o pedal do freio com o motor funcionando.

2. Certifique-se de que o veículo não se move para trás por vários segundos após o pedal do freio ser liberado.

3. Em seguida, certifique-se de que o veículo comece a subir a ladeira seguindo os procedimentos normais de partida.

Se o sistema de assistência de arranque em ladeiras não funcionar conforme descrito acima, recomendamos que entre em contato com a sua concessionária SUBARU.

Substituição da pastilha de freio

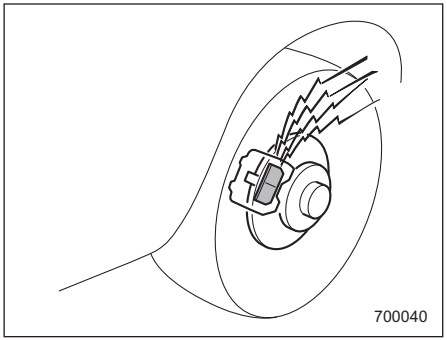

Os freios a disco possuem indicadores de desgaste audíveis nas pastilhas de freio. Se as pastilhas de freio se aproximarem do limite de serviço, o indicador de desgaste produz um ruído de raspagem muito audível quando o pedal de freio é aplicado.

Se ouvir este ruído de raspagem cada vez que aplicar o pedal do freio, recomendamos que tenha as pastilhas de freio trocadas pela sua concessionária SUBARU o mais rapidamente possível.

⚠ CUIDADO

- **Se continuar a dirigir apesar do ruído de raspagem do indicador de desgaste da pastilha de freio audível, isso resultará na necessidade de reparo ou substituição do rotor do freio, o que será mais caro.**

- **É recomendável desconectar a bateria auxiliar de 12 V do veículo antes de recolocar a pastilha do freio. Entretanto, é perigoso desconectar a bateria auxiliar de 12 V. Recomendamos que você peça à sua concessionária SUBARU para substituir a pastilha de freio.**

■ Amaciamento de novas pastilhas de freio

Ao substituir a pastilha de freio, recomendamos que você utilize apenas peças genuínas SUBARU. Após a substituição, as novas peças devem ser amaciadas da seguinte forma:

▼ Pastilha de freio

Mantendo uma velocidade de 50 a 65 km/h (30 a 40 mph), pise no pedal do freio levemente. Repita isso cinco ou mais vezes.

⚠ ADVERTÊNCIA

Um local e uma situação seguros devem ser selecionados para a direção de amaciamento.

Pneus e Rodas

■ Tipos de pneus

Você deve estar familiarizado com o tipo de pneus presentes em seu veículo.

▼ Pneus para todas as estações

Os pneus para todas as estações são desenvolvidos para fornecer uma medida adequada de tração, manuseio e desempenho de frenagem durante a direção durante todo o ano, incluindo condições de estradas congeladas e com neve. Entretanto, os pneus para todas as estações não oferecem tanto desempenho de tração quanto os pneus de inverno (neve) em neve pesada ou solta ou em estradas congeladas.

Pneus para todas as estações são identificados por “ALL SEASON” e/ou “M + S” (Lama & Neve) nos flancos do pneu.

▼ Pneus de verão

Os pneus de verão são pneus com capacidade de alta velocidade mais adequados para a direção em rodovias sob condições secas.

Os pneus de verão são inadequados para dirigir em estradas escorregadias, como em estradas cobertas de neve ou gelo.

Ao dirigir o seu veículo em estradas cobertas de neve ou congeladas, recomendamos fortemente a utilização de pneus de Inverno (neve).

Ao instalar pneus de inverno, certifique-se de substituir todos os quatro pneus.

▼ Pneus de inverno (neve)

Os pneus de inverno são mais adequados para dirigir em estradas cobertas de neve e congeladas. Entretanto, os pneus de inverno não têm um desempenho tão bom quanto os pneus de verão e os pneus para todas as estações em estradas que não sejam estradas cobertas de neve e gelo.

■ Sistema de Monitoramento de Pressão nos Pneus (TPMS) (se equipado)

O sistema de monitoramento da pressão nos pneus fornece ao motorista uma mensagem de ADVERTÊNCIA enviando um sinal de um sensor instalado em cada roda quando a pressão do pneu estiver muito baixa. O sistema de monitoramento da pressão dos pneus será ativado somente quando o veículo for dirigido. Além disso, este sistema pode não reagir imediatamente a uma queda repentina na pressão dos pneus (por exemplo, um estouro causado por passar por cima de um objeto pontudo).

Se você ajustar as pressões dos pneus em uma garagem quente e, em seguida, dirigir o veículo no ar exterior frio, a queda resultante nas pressões dos pneus poderá fazer com que a luz de ADVERTÊNCIA de baixa pressão dos pneus acenda. Para evitar este problema ao ajustar as pressões dos pneus em uma garagem aquecida, encha os pneus a pressões mais altas do que as mostradas na etiqueta de pressão de enchimento do pneu.

– CONTINUAÇÃO –

Especificamente, encha-os com um extra de 6,9 kPa (0,07 kgf/cm^2, 1 psi) para cada diferença de 5,6ºC (10ºF) entre a temperatura na garagem e a temperatura exterior. Como exemplo, a tabela a seguir mostra as pressões exigidas dos pneus que correspondem a várias temperaturas externas quando a temperatura na garagem é de 15,5ºC (60ºF).

Exemplo:

Tamanho do pneu: 225/60R17 99H
Pressões dos pneus padrão:
Dianteira: 230 kPa (2,3 kgf / cm^2, 33 psi)
Traseira: 220 kPa (2,2 kgf / cm^2, 32 psi)
Temperatura da garagem: 15,5ºC (60ºF)

Temperatura externa	Pressão ajustada [kPa (kgf/cm^2, psi)]	
	Dianteira	Traseira
−1ºC (30ºF)	250 (2,5, 36)	240 (2,4, 35)
−12ºC (10ºF)	265 (2,65, 38)	255 (2,55, 37)
−23ºC (−10ºF)	280 (2,8, 41)	270 (2,7, 39)

Se a luz de advertência de baixa pressão dos pneus acender ao dirigir o veículo em ar frio externo após ajustar as pressões dos pneus em uma garagem quente, reajuste as pressões dos pneus utilizando o método descrito acima. Em seguida, aumente a velocidade do veículo para pelo menos 40 km/h (25 mph) e verifique se a luz de advertência da pressão baixa dos pneus apaga alguns minutos depois. Se a luz de advertência da pressão baixa dos pneus não apagar, o sistema de monitoramento da pressão dos pneus pode não estar funcionando normalmente. Neste caso, recomendamos que você vá a uma concessionária da SUBARU para que o sistema seja inspecionado o mais rápido possível.

Enquanto o veículo é dirigido, o atrito entre os pneus e a superfície da estrada faz com que os pneus esquentem. Após a iluminação da luz de advertência de baixa pressão nos pneus, qualquer aumento na pressão causado por um aumento na temperatura do ar exterior ou por um aumento na temperatura nos pneus pode fazer com que a luz de advertência de baixa pressão nos pneus desligue.

Para registrar válvulas TPMS recém-montadas nas rodas de substituição (ao trocar para pneus de neve, por exemplo), dirija por vários minutos a uma velocidade de 40 km/h (25 mph) ou mais.

Pode não ser possível instalar válvulas TPMS em determinadas rodas que estão no mercado. Portanto, se você trocar as rodas (por exemplo, uma troca para pneus de neve), utilize rodas que possuam o mesmo número de peça que as rodas do equipamento padrão. Sem quatro válvulas/sensores TPMS operacionais nas rodas, o TPMS não funcionará totalmente e a luz de advertência no painel de instrumentos acenderá continuamente após piscar por aproximadamente um minuto.

Quando um pneu é substituído, ajustes são necessários para garantir a continuidade da operação normal do sistema de monitoramento da pressão nos pneus. Assim como na substituição de rodas, recomendamos que você tenha o serviço realizado por uma concessionária da SUBARU.

⚠ ADVERTÊNCIA

Se a luz de advertência de baixa pressão dos pneus não acender brevemente após ligar o botão de ignição ou a luz acender constantemente após cerca de um minuto, recomendamos que o seu Sistema de Monitoramento da Pressão dos Pneus seja verificado em uma concessionária SUBARU assim que possível.

Se esta luz acender durante a direção, nunca freie repentinamente e continue dirigindo em frente enquanto reduz gradualmente a velocidade. Então, lentamente, saia da estrada para um lugar seguro. Caso contrário, poderá ocorrer um acidente envolvendo sérios danos ao veículo e ferimentos graves.

Se esta luz ainda acender durante a condução após o ajuste da pressão dos pneus, um pneu pode ter danos significativos e um vazamento rápido que faz com que o pneu perca ar rapidamente. Se você tiver um pneu furado, consulte “Pneus furados” ☞9-4.

Quando um aro da roda for substituído sem que o sensor/transmissor de pressão original seja transferido, a luz de advertência de pressão baixa dos pneus se acenderá continuamente após piscar por aproximadamente um minuto. Isso indica que o TPMS não consegue monitorar todas as quatro rodas. Recomendamos que você entre em contato com a sua concessionária SUBARU assim que possível para reposição de pneus e sensores e/ou reinicialização do sistema. Se a luz se acender continuamente depois de piscar por aproximadamente um minuto, recomendamos que você entre em contato imediatamente com uma concessionária SUBARU para que o sistema seja inspecionado.

■ Inspeção de pneus

Verifique diariamente se os pneus estão livres de danos graves, pregos e pedras. Ao mesmo tempo, verifique os pneus quanto a desgaste anormal.

Recomendamos que você entre em contato com sua concessionária SUBARU imediatamente se encontrar algum problema.

NOTA

- **Quando as rodas e os pneus acertam os freios ou são submetidos a um tratamento extremo, como quando o veículo é dirigido em uma superfície irregular, eles podem sofrer danos que não podem ser vistos a olho nu. Este tipo de dano não se torna evidente até que o tempo passe. Tente não passar por cima de meios-fios, buracos ou outras superfícies irregulares. Se isso for inevitável, mantenha a velocidade do veículo em um ritmo de caminhada ou menos, e aproxime-se dos meio-fios o mais diretamente possível. Além disso, certifique-se de que os pneus não sejam pressionados contra o meio-fio quando você estacionar o veículo.**
- **Se você sentir vibração incomum durante a direção ou for difícil dirigir o veículo em linha reta, um dos pneus e/ou rodas pode estar danificado. Recomendamos que você dirija devagar até a concessionária autorizada SUBARU mais próximo e inspecione o veículo.**

■ Pressões e desgaste dos pneus

A manutenção das pressões corretas dos pneus ajuda a maximizar a vida útil dos pneus e é essencial para um bom desempenho. Verifique e, se necessário, ajuste a pressão de cada pneu pelo menos uma vez por mês e antes de qualquer viagem longa.

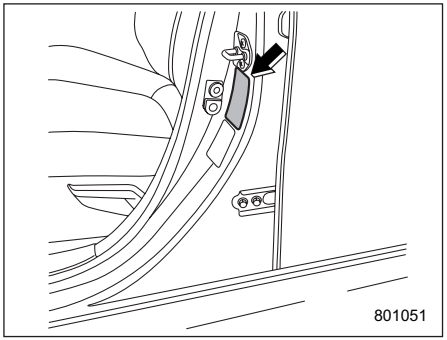

Etiqueta de pressão de enchimento dos pneus

Verifique as pressões dos pneus quando os pneus estão frios. Utilize um manômetro para ajustar as pressões dos pneus aos valores exibidos na placa de pressão de enchimento dos pneus. A etiqueta de pressão de enchimento do pneu está localizada na coluna da porta do lado do motorista.

Dirigir até mesmo uma curta distância aquece os pneus e aumenta a pressão dos pneus. Além disso, as pressões dos pneus são afetadas pela temperatura externa. É melhor verificar a pressão dos pneus no exterior antes de dirigir o veículo.

Quando um pneu fica quente, o ar dentro dele se expande, fazendo com que a pressão do pneu aumente. Tome cuidado para não liberar por engano o ar de um pneu quente para reduzir sua pressão.

– CONTINUAÇÃO –

NOTA

- **A pressão do ar em um pneu aumenta em aproximadamente 30 kPa (0,3 kgf/cm², 4,3 psi) quando o pneu aquece.**
- **Os pneus são considerados frios quando o veículo estiver estacionado por pelo menos três horas ou tiver percorrido menos de 1,6 km (1 milha).**

⚠ ADVERTÊNCIA

Não deixe o ar sair dos pneus quentes para ajustar a pressão. Isso resultará em baixa pressão dos pneus.

Pressões incorretas dos pneus prejudicam a capacidade de controle e o conforto de direção, fazendo com que os pneus se desgastem de maneira anormal.

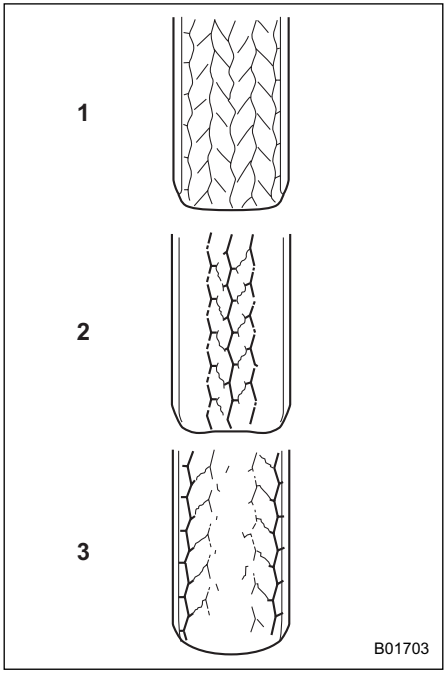

1) **Corrigir a pressão dos pneus** (o desgaste do piso uniformemente)

   A aderência à estrada á boa e a direção é responsiva. A resistência ao rolamento é baixa, portanto, o consumo de combustível também é menor.

2) Sob o pneu cheio (bandas de rodagem desgastadas nas bordas).

   A resistência ao rolamento é alta, portanto, o consumo de combustível também é maior.

3) Sobre o pneu cheio (bandas de rodagem desgastadas no centro).

   O conforto de passeio é precário. Além disso, o pneu aumenta os efeitos de lombadas e depressões na superfície da estrada, possivelmente resultando em danos no veículo.

Se a etiqueta de pressão de enchimento dos pneus mostrar as pressões dos pneus para o veículo quando estiver totalmente carregado e para o veículo ao rebocar um trailer, ajuste as pressões dos pneus para os valores que correspondem às condições de carga atuais.

⚠ ADVERTÊNCIA

Dirigir a altas velocidades com pressões de pneu excessivamente baixas pode fazer com que os pneus se deformem gravemente e aqueçam rapidamente. Um aumento acentuado da temperatura pode causar a separação das bandas de rodagem e a destruição dos pneus. A perda resultante do controle do veículo pode levar a um acidente.

■ Balanceamento da roda

Cada roda foi balanceada corretamente quando seu veículo era novo, mas as rodas perdem o balanceamento quando os pneus ficam desgastados durante o uso. A falta de balanceamento da roda faz com que o volante vibre levemente em determinadas velocidades do veículo e diminui a estabilidade da linha reta do veículo. Também pode causar problemas no sistema de direção e suspensão e desgaste anormal do pneu.

Se você suspeitar que as rodas não estão corretamente balanceadas, recomendamos que elas sejam verificadas e ajustadas pela sua concessionária SUBARU. Além disso, ajuste-as após os reparos dos pneus e após a rotação dos pneus.

⚠ CUIDADO

A perda do alinhamento correto das rodas faz com que os pneus se desgastem de um lado e reduz a estabilidade de funcionamento do veículo. Recomendamos que você entre em contato com a concessionária da SUBARU se observar desgaste anormal do pneu.

NOTA

O sistema de suspensão é desenvolvido para manter cada roda em um determinado alinhamento (em relação às outras rodas e à estrada) para melhor estabilidade em linha reta e desempenho nas curvas.

■ Indicadores de desgaste

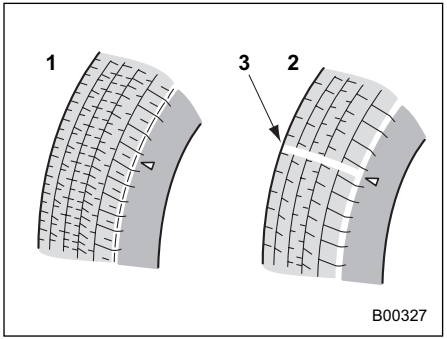

1) Banda de rodagem nova
2) Banda de rodagem desgastada
3) Indicador de desgaste da banda de rodagem

Cada pneu incorpora um indicador de desgaste da banda de rodagem, que se torna visível quando a profundidade das ranhuras das bandas de rodagem diminui para 1,6 mm (0,063 pol.). Um pneu deve ser trocado quando o indicador de desgaste das bandas de rodagem aparecer como uma faixa sólida ao longo da banda de rodagem.

⚠ ADVERTÊNCIA

Quando o indicador de desgaste da banda de rodagem do pneu se torna visível, o pneu está desgastado além do limite aceitável e deve ser substituído imediatamente.

Com um pneu nesta condição, dirigir em alta velocidade em tempo úmido pode causar aquaplanagem do veículo. A perda resultante do controle do veículo pode levar a um acidente.

NOTA

Por segurança, inspecione a banda de rodagem do pneu regularmente e substitua os pneus antes que seus indicadores de desgaste se tornem visíveis.

■ Marca de direção da rotação do pneu

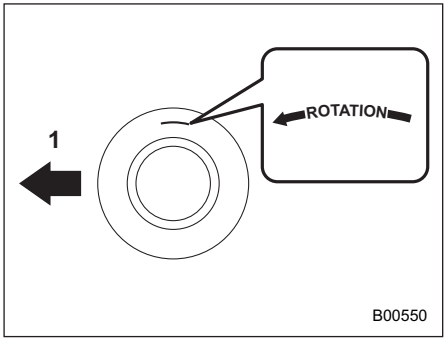

Exemplo de marca de direção da rotação do pneu
1) Dianteira

Se o pneu tiver a especificação da direção de rotação, a marca de direção da rotação do pneu é colocada em seu flanco.

– CONTINUAÇÃO –

Quando você instalar um pneu que tenha a marca de direção de rotação do pneu, instale o pneu com a marca de direção voltada para frente.

■ Rotação do pneu

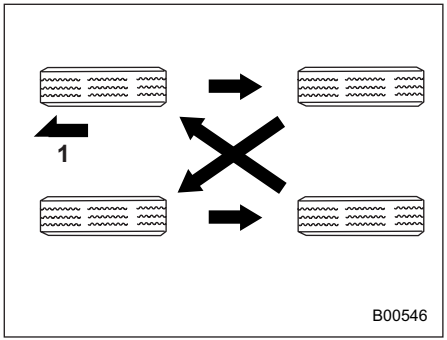

Modelos equipados com 4 pneus não unidirecionais
1) Dianteiro

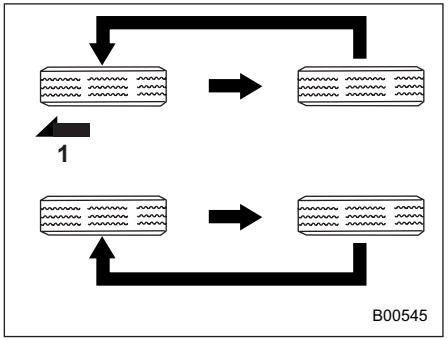

Modelos equipados com pneus unidirecionais
1) Dianteiro

O desgaste dos pneus varia de roda para roda. Para maximizar a vida útil de cada pneu e garantir que os pneus se desgastem uniformemente, é melhor fazer uma rotatividade dos pneus a cada 10.000 km (6.000 milhas). Mova os pneus para as posições mostradas na ilustração cada vez que eles forem trocados de posição.

Substitua qualquer pneu danificado ou desigualmente desgastado no momento da troca. Após a rotação do pneu, ajuste as pressões dos pneus e certifique-se de que as porcas das rodas estão bem apertadas.

Após dirigir por aproximadamente 1.000 km (600 milhas), verifique novamente as porcas das rodas e reaperte qualquer porca que esteja solta. Para manusear as rodas de liga leve, consulte “Rodas de liga leve” ☞11-35.

▼ **Modelos com kit de reparo de pneus furados**

NOTA

Pode ser difícil realizar a troca rotativa dos pneus. Recomendamos que isso seja realizado pela sua concessionária SUBARU.

■ Substituição de pneus

As rodas e os pneus são partes importantes e integrantes do design do seu veículo; eles não podem ser trocados arbitrariamente. Os pneus instalados como equipamento padrão são otimamente compatíveis com as características do veículo e foram selecionados para oferecer a melhor combinação possível de desempenho de corrida, conforto de direção e vida útil. É essencial que todos os pneus tenham um tamanho e uma construção que correspondam aos indicados na etiqueta de pressão de enchimento dos pneus e que tenham um símbolo de velocidade e um índice de carga correspondentes aos indicados na etiqueta de pressão de enchimento dos pneus.

O uso de pneus de tamanho não especificado diminui a capacidade de controle, o conforto de direção, o desempenho de frenagem, a precisão do velocímetro e a precisão do odômetro. Isso também cria folgas incorretas da carroceria para o pneu e altera inadequadamente a distância do veículo para o solo.

Todos os quatro pneus devem ser os mesmos em termos de fabricante, marca (padrão de banda de rodagem), construção e tamanho. É aconselhável substituir os pneus por novos que sejam idênticos aos instalados como equipamento padrão.

Para uma operação segura do veículo, a SUBARU recomenda a substituição de todos os quatro pneus ao mesmo tempo.

⚠ ADVERTÊNCIA

- **Ao substituir ou instalar o(s) pneu(s), os quatro pneus devem ser os mesmos para os seguintes itens.**
  (a) Tamanho
  (b) Símbolo de velocidade
  (c) Índice de carga
  (d) Circunferência
  (e) Construção
  (f) Fabricante
  (g) Marca (padrão do piso)
  (h) Graus de desgaste
  Para os itens (a) a (c), você deve obedecer à especificação impressa na etiqueta de pressão de enchimento dos pneus. A etiqueta de pressão de enchimento do pneu está localizada na coluna da porta do motorista.
  Se todos os quatro pneus não forem os mesmos para os itens de (a) a (h), sérios danos mecânicos podem ser causados à transmissão do carro e afetar os seguintes.
  – Passeio
  – Manuseio
  – Frenagem
  – Calibração do velocímetro/odômetro
  – Folga entre a carroceria e os pneus
  Também pode ser perigoso e levar à perda do controle do veículo, e pode levar a um acidente.
- **Utilize apenas pneus radiais. Não utilize pneus radiais juntamente com pneus diagonais cintados e/ou pneus diagonais. Isso pode reduzir perigosamente a capacidade de controle, resultando em um acidente.**

▼ Modelos da Austrália e Nova Zelândia

⚠ ADVERTÊNCIA

Para Austrália e Nova Zelândia, as instruções a seguir são fornecidas pela Norma Australiana/Neozelandesa TM (AS/NZS 2693:2007).

Certifique-se de obedecer às seguintes instruções para sua segurança.

- **Que o macaco deve ser utilizado em solo firme e nivelado, sempre que possível.**
- **Que recomenda-se que as rodas do veículo sejam calçadas e que nenhuma pessoa permaneça dentro de um veículo que esteja sendo levantado.**
- **Que nenhuma pessoa deve colocar qualquer parte do seu corpo sob um veículo sendo suportado por um macaco.**

▼ Procedimento de substituição

⚠ ADVERTÊNCIA

- **Não levante o veículo em uma inclinação ou em uma superfície de estrada solta. O macaco pode sair do ponto de elevação ou afundar no chão e isso pode resultar em um acidente grave.**
- **Utilize somente o macaco e cabo do macaco fornecidos com o seu veículo. O macaco fornecido com o veículo é desenvolvido apenas para trocar um pneu. Nunca fique debaixo do veículo enquanto segura o veículo com este macaco.**

– CONTINUAÇÃO –

- **Antes de levantar o veículo com o macaco, certifique-se de que não há ocupantes ou carga no veículo.**
- **Não levante o veículo com um objeto sobre ou por baixo do macaco. O macaco pode estar instável, e isso pode resultar em um acidente grave.**
- **Sempre desligue o sistema e-BOXER antes de levantar o pneu do chão usando o macaco. Nunca balance ou empurre o veículo apoiado com o macaco. O macaco pode sair do ponto de elevação em razão de um choque e isso pode resultar em um acidente grave.**

⚠ CUIDADO

Não bata e dobre a placa de apoio do rotor de disco ao remover e instalar o pneu. Uma placa de apoio dobrada pode raspar contra o rotor de disco e causar ruído enquanto o veículo estiver em movimento.

NOTA

Entre em contato com uma concessionária SUBARU ao levantar o veículo utilizando um macaco na garagem.

1. Estacione em uma superfície dura e nivelada, sempre que possível e, em seguida, pare o sistema e-BOXER.
2. Aplique o freio de estacionamento com segurança e mude a alavanca de câmbio para a posição “P” (Estacionar).
3. Ligue o sinalizador de advertência de perigo e descarregue todos os ocupantes e a bagagem do veículo.

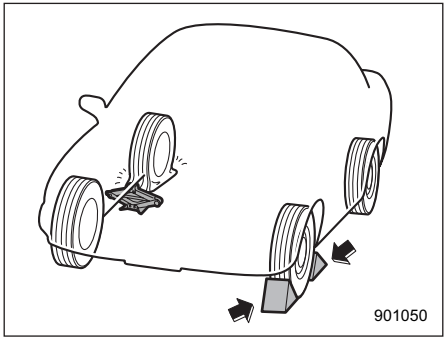

4. Coloque calços nas rodas dianteiras e traseiras do pneu na diagonal oposta ao pneu a ser trocado.
5. Retire o macaco, a alavanca do macaco e a chave de roda.

Consulte “Ferramentas de manutenção” ☞9-2.

NOTA

Certifique-se de que o macaco esteja bem lubrificado antes de utilizá-lo.

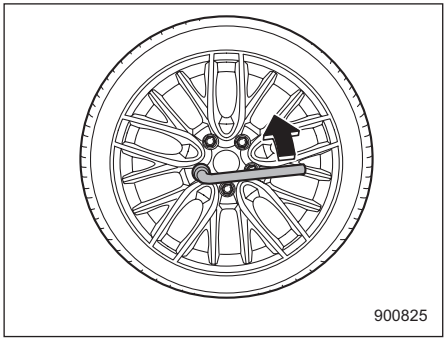

6. Solte as porcas da roda utilizando a chave de roda, mas não remova as porcas.

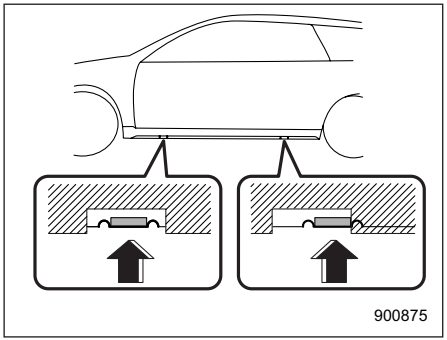

Pontos de elevação

7. Coloque o macaco sob a soleira lateral no ponto de elevação dianteiro ou traseiro mais próximo do pneu a ser substituído.

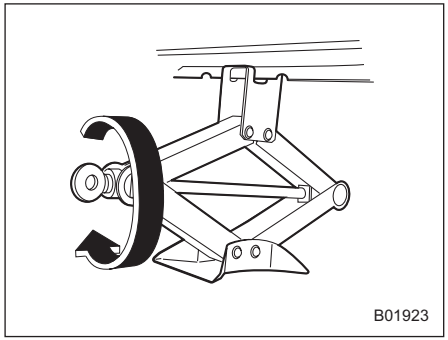

Gire o macaco de rosca à mão até que a cabeça do macaco engate firmemente no ponto de elevação.

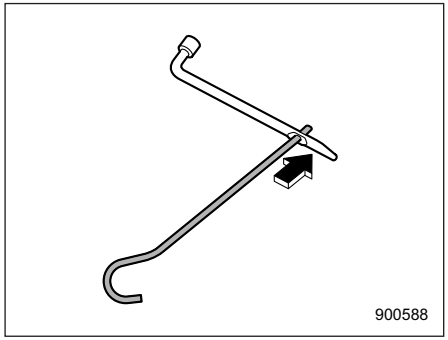

8. Insira a alavanca do macaco no orifício da chave de porcas da roda.

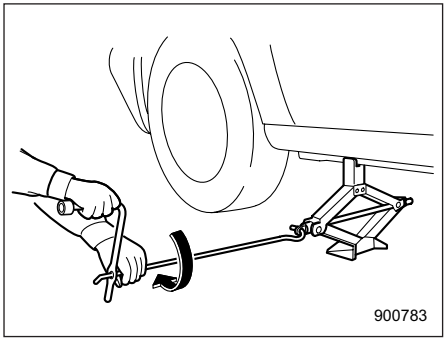

9. Insira a alavanca do macaco no macaco de rosca, e gire a manivela até o pneu sair do chão. Não eleve o veículo acima do necessário.

10. Remova as porcas da roda e o pneu a ser substituído.

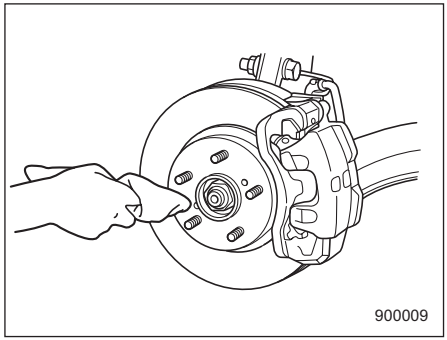

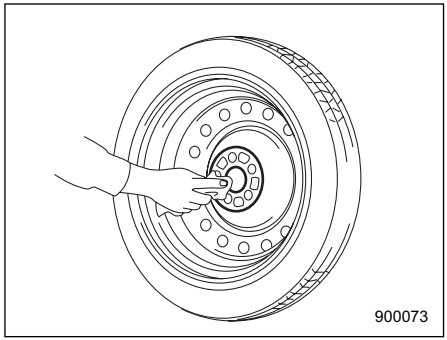

11. Antes de colocar o novo pneu, limpe a superfície de montagem da roda e o cubo com um pano.

12. Coloque o novo pneu. Substitua as porcas da roda. Aperte-as à mão.

– CONTINUAÇÃO –

⚠ ADVERTÊNCIA

Não use óleo ou graxa nos parafusos ou porcas das rodas quando o novo pneu for instalado. Isso pode fazer com que as porcas se soltem e levar a um acidente.

13. Gire a alavanca do macaco no sentido anti-horário para abaixar o veículo.

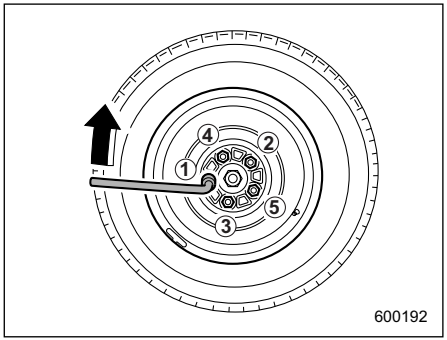

14. Utilize a chave de roda para apertar firmemente as porcas da roda com o torque especificado, seguindo a ordem de aperto na ilustração.

Para o torque de aperto da porca da roda, consulte “Pneus” ☞12-8. Nunca utilize seu pé na chave de roda ou uma extensão de tubo na chave, pois você pode exceder o torque especificado. Verifique o torque da porca da roda na instalação de assistência automotiva mais próxima.

15. Guarde o macaco, a alavanca do macaco e a chave de roda nos locais de armazenamento.

⚠ ADVERTÊNCIA

Nunca coloque o pneu a ser substituído ou ferramentas de troca de pneus no habitáculo depois de trocar um novo pneu. Em uma parada repentina ou colisões, equipamentos soltos podem atingir os ocupantes e causar lesões. Guarde todas as ferramentas em local adequado.

■ Substituição da roda

Ao substituir as rodas devido, por exemplo, a danos, certifique-se de que as rodas de substituição correspondam às especificações das rodas que são instaladas como equipamento padrão. As rodas de reposição estão disponíveis nas concessionárias SUBARU.

⚠ ADVERTÊNCIA

Utilize apenas as rodas especificadas para o seu veículo. As rodas que não atendem às especificações podem interferir na operação do calibrador de freio e podem fazer com que os pneus se esfreguem na caixa da roda durante as curvas. A perda resultante do controle do veículo pode levar a um acidente.

NOTA

Quando qualquer uma das rodas for removida e substituída para a rotação dos pneus ou para trocar um pneu furado, sempre verifique o aperto das porcas da roda depois de dirigir aproximadamente 1.000 km (600 milhas). Se alguma porca estiver solta, aperte-a com o torque especificado.

Rodas de liga

Rodas de liga podem ser arranhadas e danificadas facilmente. Manuseie-as com cuidado para manter sua aparência, desempenho e segurança.

- Quando qualquer uma das rodas for removida e substituída para a rotação dos pneus ou para trocar uma pneu furado, verifique sempre o aperto das porcas da roda após dirigir aproximadamente 1.000 km (600 milhas). Se alguma porca estiver solta, aperte-a com o torque especificado.
- Nunca aplique óleo nas partes roscadas, nas porcas das rodas ou na superfície cônica da roda.
- Nunca deixe a roda arrastar-se contra protuberâncias afiadas ou meios-fios.
- Certifique-se de colocar as correntes dos pneus uniformemente e completamente em volta do pneu, caso contrário as correntes podem arranhar a roda.
- Quando as porcas das rodas, os pesos de balanceamento ou a tampa central forem substituídos, recomendamos que você as substitua por peças genuínas SUBARU desenvolvidas para rodas de liga.
- Ao empilhar e armazenar os pneus removidos, coloque um material absorvente de choque entre os pneus para evitar que as rodas sejam arranhadas.

Líquido de lavagem do para-brisa

■ Verificar o nível do líquido de lavagem do para-brisa

▼ Verificação pela luz de advertência do líquido de lavagem do para-brisa

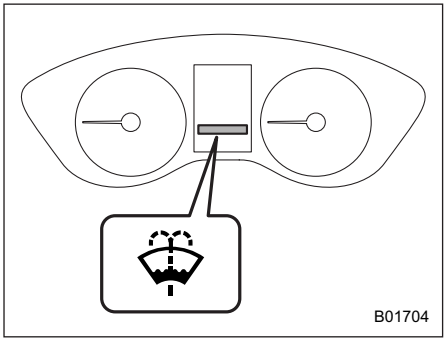

Luz de advertência do fluido do lavador do para-brisa

Verifique a luz de ADVERTÊNCIA do líquido de lavagem do para-brisa. Quando a luz acende, há apenas uma pequena quantidade de líquido de lavagem restante. Neste caso, reabasteça o líquido de lavagem.

■ Adicionando o líquido de lavagem do para-brisa

⚠ CUIDADO

Nunca utilize líquido de arrefecimento do motor como líquido de lavagem porque pode causar danos na pintura.

– CONTINUAÇÃO –

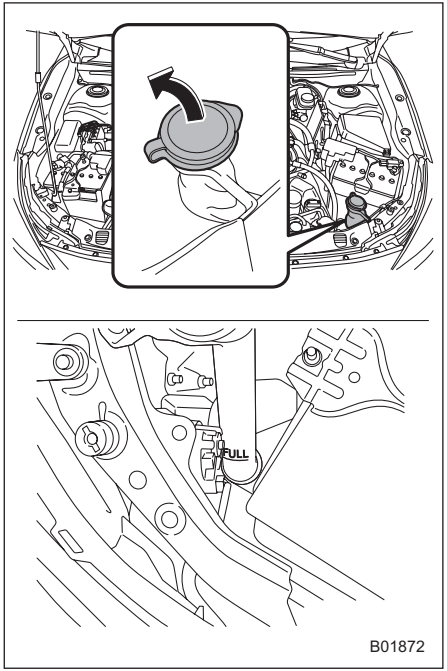

Retire a tampa de enchimento do depósito do lavador e, em seguida, adicione o líquido de lavagem do para-brisa até atingir a marca “CHEIO” no depósito.

■ Líquido de lavagem do para-brisa

Utilize o líquido de lavagem do para-brisa. Se o líquido de lavagem do para-brisa não estiver disponível, utilize água limpa.

Em áreas onde a água congela no inverno, use um líquido de lavagem do para-brisa do tipo anticongelante.

Se você encher o reservatório com um fluido com uma concentração diferente da usada anteriormente, purgar o fluido antigo da tubulação entre o tanque reservatório e os bocais do lavador, operando o lavador por um determinado período de tempo. Caso contrário, se a concentração do fluido restante na tubulação for muito baixa para a temperatura externa, ela poderá congelar e bloquear os bicos.

⚠ CUIDADO

- **Ajuste a concentração do líquido de lavagem adequadamente para a temperatura externa. Se a concentração for inadequada, o líquido de lavagem pulverizado poderá congelar no para-brisa e obstruir sua visão, e o fluido poderá congelar no tanque reservatório.**
- **Seja cuidadoso para que o material não contamine o líquido do lavagem ao encher o tanque. A contaminação pode causar mau funcionamento, como obstrução da bomba.**
- **Regulamentos estaduais ou locais sobre compostos orgânicos voláteis podem restringir o uso de metanol, um aditivo anticongelante comum para lavador de para-brisas. Os líquidos de lavagem que contenham agentes anticongelantes sem metanol devem ser usados apenas se fornecerem proteção contra o tempo frio sem danificar a pintura, as lâminas do limpador ou o sistema de lavagem do veículo.**

Substituição das lâminas do limpador

Graxa, cera, insetos ou outro material no para-brisa ou na lâmina do limpador resultam em uma operação irregular do limpador e riscam o vidro. Se você não conseguir remover as estrias após operar o lavador de para-brisa ou se a operação do limpador for espasmódica, limpe a superfície externa do para-brisa (ou janela traseira) e as lâminas do limpador utilizando uma esponja ou pano macio com detergente neutro ou limpador suave. Após a limpeza, enxágue o para-brisa e as lâminas do limpador com água limpa. O para-brisa é limpo se esferas não se formarem quando você enxaguar o para-brisa com água.

⚠ CUIDADO

- **Não limpe as lâminas do limpador com combustível ou solvente, como thinner ou benzina. Isso causará a deterioração das lâminas do limpador.**
- **Ao remover as lâminas do limpador dos braços do limpador, não retorne os braços do limpador às posições originais. Caso contrário, a superfície do para-brisa pode ser arranhada.**
- **Ao retornar os braços do limpador levantados às posições originais, retorne cuidadosamente os braços do limpador no para-brisa com a mão. Você não deve retornar os braços do limpador ao para-brisa somente pela mola de retorno. Caso contrário, os braços do limpador podem ser deformados e/ou a superfície do para-brisa pode ser arranhada.**
- **Quando você for levantar o braço do limpador do lado do passageiro, primeiro levante o braço do limpador do lado do motorista. Caso contrário, o conjunto do limpador do lado do passageiro e o conjunto do limpador do lado do motorista tocarão um no outro, possivelmente resultando em arranhões.**
- **Volte a colocar o braço do limpa-vidros do lado do passageiro na sua posição original antes de colocar o braço do limpador do lado do condutor na sua posição original. Caso contrário, o conjunto do limpador do lado do passageiro e o conjunto do limpador do lado do motorista tocarão um no outro, possivelmente resultando em arranhões.**

Se você não puder eliminar as estrias mesmo depois de seguir este método, substitua as lâminas do limpador utilizando os procedimentos a seguir.

■ Montagem da lâmina do limpador de para-brisa

NOTA

Não abaixe o braço do limpador enquanto o conjunto da lâmina de limpeza for removido.

1. Levante o braço do limpador do para-brisa.

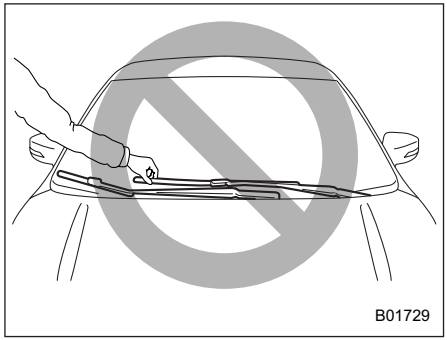

⚠ CUIDADO

Segure o braço do limpador ao substituir a lâmina do limpador. Segurar a lâmina do limpador pode resultar em deformação da lâmina.

– CONTINUAÇÃO –

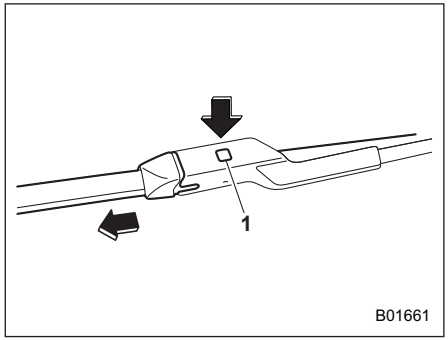

1) Botão de travamento

2. Segure a conexão da lâmina do limpador com a mão, empurre o botão de travamento para liberar a trava e puxe o conjunto da lâmina do limpador.

NOTA

Não utilize um objeto duro para empurrar o botão de travamento. O botão de travamento pode ser arranhado.

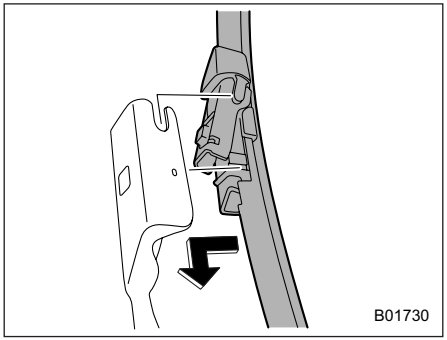

3. Ao instalar o conjunto da lâmina do limpador, alinhe-o com a parte de conexão do braço do limpador e, em seguida, deslize-o na direção oposta à remoção para instalar. Depois de instalar o conjunto da lâmina de limpeza, verifique se a peça de conexão está completamente travada.

4. Segure o braço do limpador com a mão e abaixe-o lentamente para a posição.

■ Borracha da lâmina do limpador de para-brisa

Substitua a borracha da escova do limpador de acordo com o procedimento a seguir.

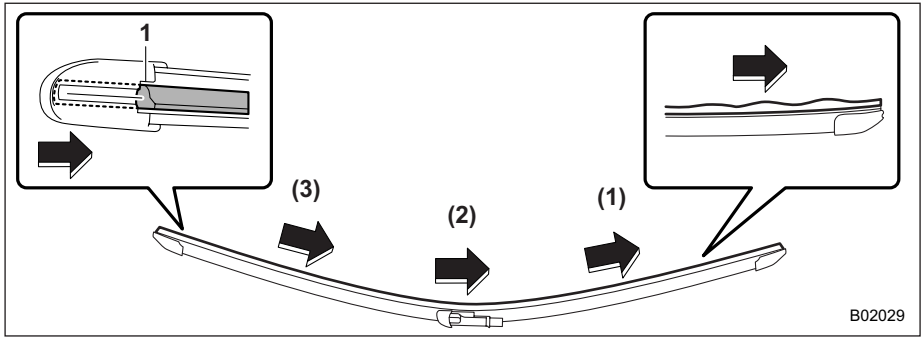

1) Fenda

1. Puxe a borracha da escova do lado direito na ordem de (1), (2) e (3) até que a fenda na lâmina do limpador possa ser vista na posição.

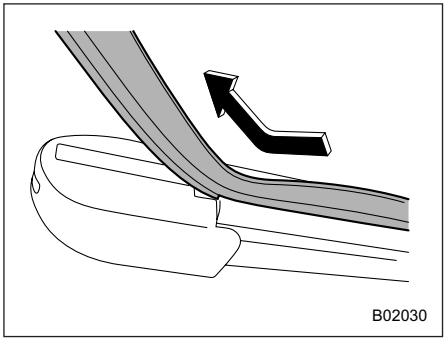

2. Puxe a ponta da borracha da lâmina através da fenda para removê-la.

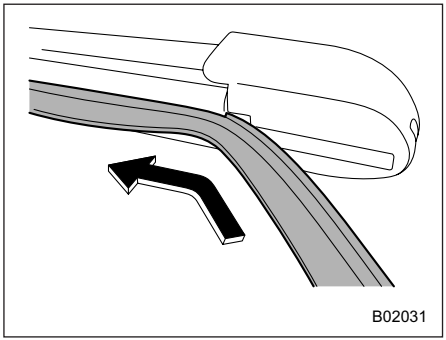

3. Insira uma nova borracha da lâmina do limpador na fenda. Não insira a borracha da lâmina do limpador na fenda errada.

– CONTINUAÇÃO –

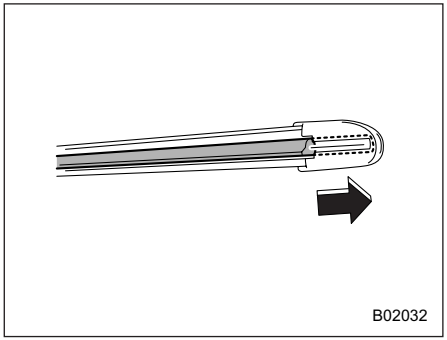

4. Empurre a borracha da lâmina do limpador na fenda e volte à ponta da posição.

5. Verifique se a borracha da lâmina do limpador está bem fixa.

Se as borrachas da lâmina do limpador não estiverem conectadas corretamente, elas podem arranhar o para-brisa.

6. Prenda a lâmina do limpador.

NOTA

Pode ser difícil realizar a substituição da borracha das lâminas do limpador. Recomendamos que você entre em contato com a concessionária da SUBARU para substituição da borracha da lâmina do limpador, se necessário.

■ Montagem da lâmina do limpador da janela traseira

1. Levante o braço do limpador da janela traseira.

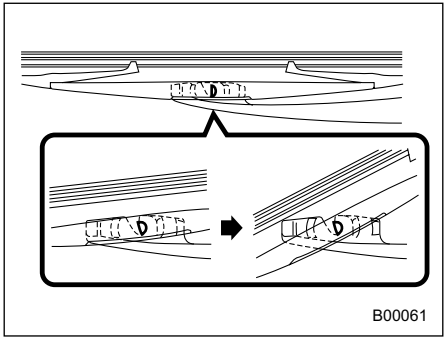

2. Gire o conjunto da lâmina do limpador no sentido anti-horário.

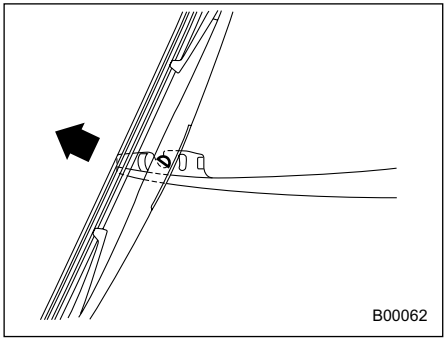

3. Puxe o conjunto da lâmina do limpador em sua direção para removê-lo do braço do limpador.

4. Instale o conjunto da lâminas do limpador no braço do limpador. Certifique-se de que ele trave no lugar.

5. Segure o braço do limpador com a mão e abaixe-o lentamente para a posição.

■ Borracha da lâmina do limpador da janela traseira

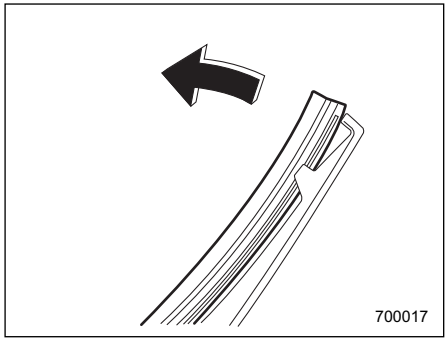

1. Puxe a extremidade do conjunto de borracha da lâmina para destravá-lo do suporte de plástico.

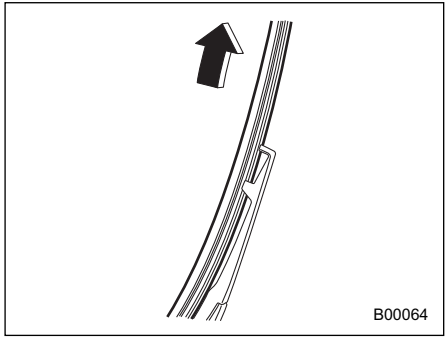

2. Puxe o conjunto de borracha da lâmina para fora do suporte de plástico.

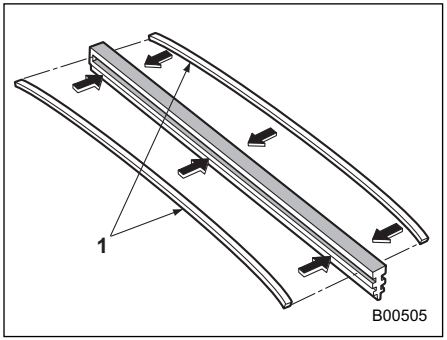

1) Hastes de metal

3. Se a nova borracha da lâmina não estiver equipada com duas hastes de metal, remova as hastes de metal da borracha da lâmina antiga e instale-as na nova borracha da lâmina.

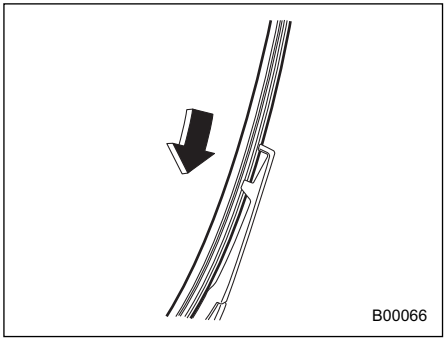

4. Alinhe as garras do suporte de plástico com as ranhuras no conjunto de borracha da lâmina e deslize o conjunto de borracha da lâmina para o lugar.

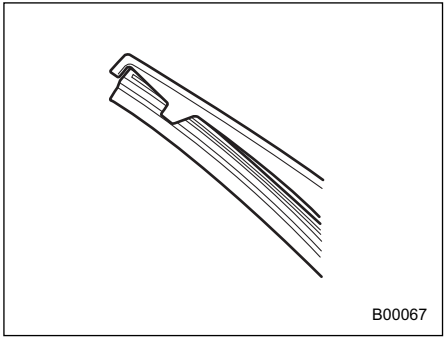

– CONTINUAÇÃO –

Segure firmemente ambas as extremidades da borracha com as tampas nas extremidades do suporte de plástico. Se a borracha não for retida corretamente, o limpador poderá riscar o vidro da janela traseira.

5. Instale o conjunto da lâminas do limpador no braço do limpador. Certifique-se de que ele trave no lugar.

6. Segure o braço do limpador com a mão e abaixe-o lentamente para a posição.

Bateria

■ Bateria auxiliar de 12 V e bateria de reinicialização do motor de 12 V

▼ **Precauções da bateria!**

⚠ ADVERTÊNCIA

Leia estas instruções cuidadosamente:

Para garantir o manuseio seguro e correto de sua bateria, leia atentamente as precauções a seguir antes de utilizar a bateria ou de inspecioná-la.

Utilize proteção para os olhos:

Sempre utilize proteção para os olhos ao trabalhar próximo à bateria do seu veículo. O fluido da bateria contém ácido sulfúrico, portanto, pode causar cegueira se espirrar em seus olhos. Além disso, as baterias emitem gás hidrogênio altamente inflamável e explosivo. A proteção dos olhos é vital para a proteção no caso de este gás se inflamar.

O fluido da bateria contém ácido sulfúrico:

Como o fluido da bateria contém ácido sulfúrico, certifique-se de utilizar proteção para os olhos e luvas de proteção ao inspecionar a bateria do seu veículo. Evite virar a bateria e sujeitá-la a choques, pois isso pode causar vazamento de fluido.

Em hipótese alguma permita que o fluido da bateria entre em contato com sua pele, olhos ou roupas, pois isso pode causar cegueira e queimaduras. Se o fluido da bateria espirrar em sua pele, olhos ou roupas, lave imediatamente com água em abundância. Se o fluido da bateria espirrar em seus olhos, procure atendimento médico imediatamente.

Se o fluido da bateria for acidentalmente ingerido, beba imediatamente uma grande quantidade de leite ou água e procure assistência médica imediatamente.

O fluido da bateria é corrosivo. Se respingar na pintura ou os tecidos do seu veículo, lave imediatamente com água em abundância.

Mantenha longe de crianças:

As baterias devem ser manuseadas apenas por pessoas conscientes dos riscos em potencial. Tome um cuidado especial para manter as crianças longe da bateria do seu veículo. O manuseio inadequado pode causar cegueira e queimaduras.

Mantenha longe de chamas:

Antes de trabalhar na bateria ou próximo à bateria do seu veículo, apague todos os cigarros, fósforos e isqueiros. Além disso, mantenha a bateria longe de itens inflamáveis e faíscas elétricas. Como as baterias emitem gás hidrogênio altamente inflamável e explosivo, quaisquer chamas ou faíscas nas proximidades podem causar uma explosão.

Ao trabalhar próximo à bateria do seu veículo, tome cuidado para que as ferramentas de metal não causem curto-circuito nos terminais (+) e (-) da bateria ou conecte o terminal da bateria (+) à carroceria do veículo. Um curto-circuito pode criar faíscas elétricas e levar a uma explosão.

Para evitar faíscas elétricas, todos os anéis, relógios de pulso e outros acessórios de metal devem ser retirados antes que o trabalho seja realizado na bateria ou próximo a ela.

Evite explosões:

Enquanto estão sendo carregadas, as baterias emitem gás hidrogênio altamente inflamável e explosivo. Para evitar uma explosão, carregue a bateria do seu veículo em uma área bem ventilada e mantenha as chamas longe.

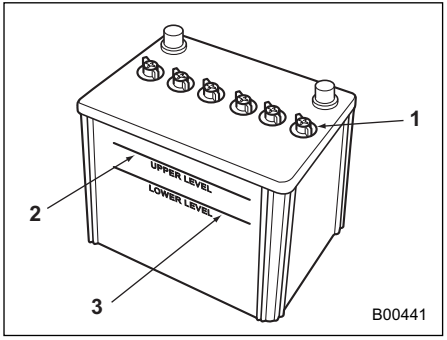

1) Tampa
2) Nível superior
3) Nível inferior

Não é necessário verificar periodicamente o nível do líquido da bateria ou reabastecer periodicamente com água destilada.

Entretanto, se o nível de fluido da bateria estiver abaixo do nível inferior, remova a tampa. Preencha até o nível superior com água destilada.

CUIDADO

Nunca use mais de 10 amperes ao carregar a bateria, pois isso reduzirá a vida útil da bateria.

■ Bateria de alta tensão

A bateria de alta tensão é carregada com o funcionamento do motor e dos freios regenerativos. Por isso, você não precisa carregar a bateria de alta tensão de uma fonte externa.

No entanto, para manter a bateria em boas condições, dirija o veículo pelo menos uma vez por mês por pelo menos 30 minutos. Se você deixar o veículo por um longo período, a bateria pode descarregar ou a vida útil da bateria pode ser reduzida.

Fusíveis

⚠ CUIDADO

Nunca substitua um fusível por um com uma classificação mais alta ou com outro material que não seja um fusível, pois isso pode causar sérios danos ou incêndio.

Os fusíveis são desenvolvidos para derreter durante uma sobrecarga para evitar danos ao chicote elétrico e ao equipamento elétrico. Os fusíveis estão localizados em duas caixas de fusíveis.

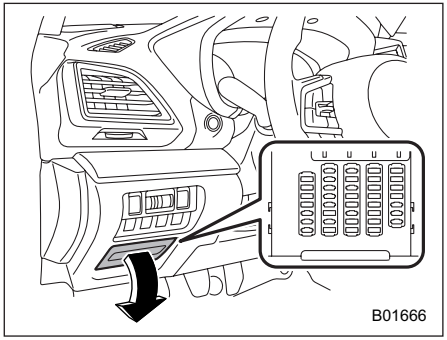

Um está localizado sob o painel de instrumentos atrás da tampa da caixa de fusíveis no lado do banco do motorista. Para remover a tampa, puxe-a para fora.

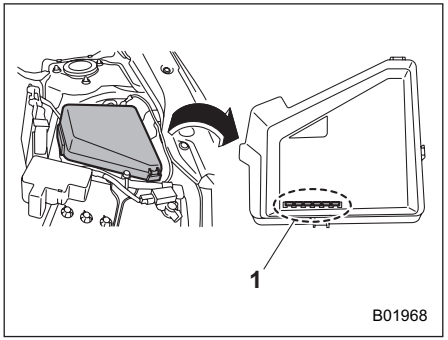

1) Fusíveis sobressalentes

O outro (caixa de fusíveis principal) está alojado no compartimento do motor. Os fusíveis sobressalentes são armazenados na tampa da caixa de fusíveis.

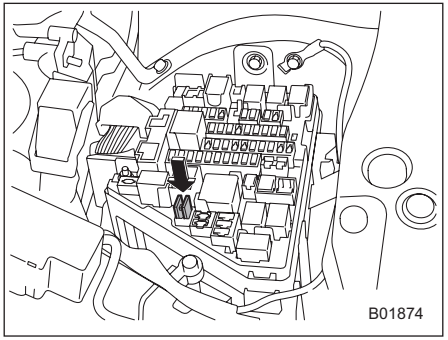

O extrator do fusível é armazenado na caixa de fusíveis principal no compartimento do motor.

Aperte a parte superior do extrator do fusível ao removê-lo da caixa de fusíveis principal.

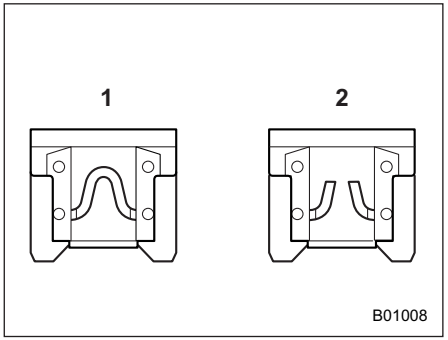

1) Bom
2) Queimado

Se quaisquer luzes, acessórios ou outros controles elétricos não funcionarem, inspecione o fusível correspondente. Se um fusível estiver queimado, substitua-o.

1. Coloque o botão de ignição para a posição “OFF” e desligue todos os acessórios elétricos.
2. Remova a cobertura.
3. Determine qual fusível pode estar queimado. Olhe para o lado de trás de cada tampa da caixa de fusíveis e consulte “Fusíveis e circuitos” ☞12-9.

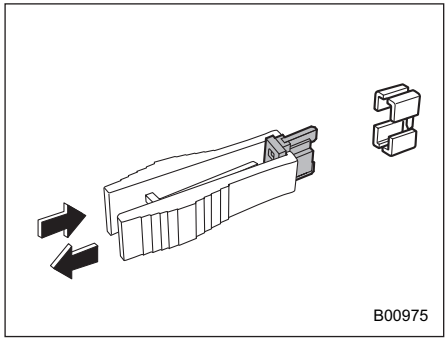

4. Retire o fusível com o extrator do fusível.

5. Inspecione o fusível. Se estiver queimado, substitua-o por um fusível sobressalente com a mesma classificação.

6. Se o mesmo fusível queimar novamente, isso indica que o sistema está com problemas. Recomendamos que você entre em contato com sua concessionária SUBARU para reparos.

Instalação de acessórios

Recomendamos que consulte sempre a sua concessionária SUBARU antes de instalar faróis de neblina ou qualquer outro equipamento eléctrico no seu veículo. Tais acessórios podem causar o mau funcionamento do sistema eletrônico se forem instalados incorretamente ou se não forem adequados para o veículo. Recomendamos que você instale apenas acessórios genuínos SUBARU em seu veículo.

Além disso, recomendamos que você sempre consulte sua concessionária SUBARU antes de instalar um rádio em seu veículo.

Substituição de lâmpadas

Pode ser difícil substituir as lâmpadas. Recomendamos que você tenha as lâmpadas substituídas pela sua concessionária SUBARU, se necessário.

⚠ ADVERTÊNCIA

As lâmpadas podem ficar muito quentes enquanto estão acesas. Antes de substituir as lâmpadas, apague as luzes e aguarde até que as lâmpadas esfriem. Caso contrário, há o risco de sofrer uma lesão por queimadura.

⚠ CUIDADO

Substitua qualquer lâmpada apenas por uma nova lâmpada com a potência especificada. Utilizar uma lâmpada de potência diferente pode resultar em um incêndio. Para a potência especificada de cada lâmpada, consulte "Desenho de lâmpada" ☞12-13.

Não toque na parte de vidro da lâmpada com as mãos desprotegidas. Quando segurar a parte de vidro for inevitável, segure-a com um pano limpo e seco para evitar umidade e graxa na lâmpada.

– CONTINUAÇÃO –

Se houver impressões digitais ou gordura na superfície da lâmpada, limpe-as com um pano macio umedecido em álcool. Além disso, se a lâmpada for arranhada ou cair, ela pode estourar ou rachar.

■ Faróis (modelos com faróis de LED)

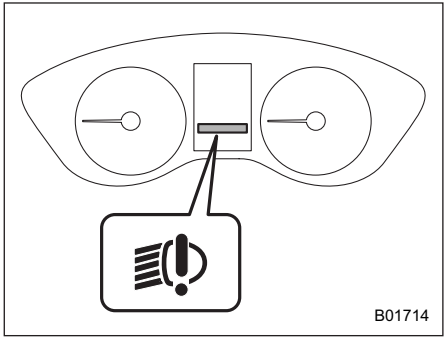

Luz de advertência dos faróis de LED

A luz de advertência dos faróis de LED acende quando os faróis de LED estão com defeito. Recomendamos que você inspecione seu veículo em uma concessionária SUBARU o mais rápido possível.

■ Faróis (modelos com faróis de halogêneo)

⚠ CUIDADO

As lâmpadas dos faróis de halogêneo ficam muito quentes durante a utilização. Se você tocar a superfície da lâmpada com as mãos nuas ou com luvas oleosas, impressões digitais ou graxa na superfície da lâmpada se transformarão em pontos quentes, fazendo com que a lâmpada se quebre. Se houver impressões digitais ou gordura na superfície da lâmpada, limpe-as com um pano macio umedecido em álcool.

NOTA

- **Se o direcionamento dos faróis for necessário, recomendamos que você consulte a sua concessionária SUBARU para um ajuste adequado da direção do farol.**
- **Pode ser difícil substituir as lâmpadas. Recomendamos que você tenha as lâmpadas substituídas pela sua concessionária SUBARU, se necessário.**

▼ Lâmpadas de faróis baixos e altos

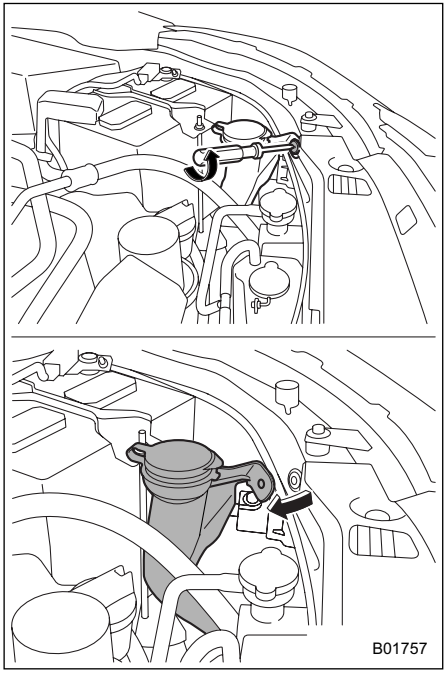

Lado esquerdo

1. Utilize uma chave de fenda para remover a presilha do tanque de lavagem. Para facilitar o acesso à lâmpada, gire o gargalo do tubo de enchimento do líquido de lavagem conforme ilustrado.

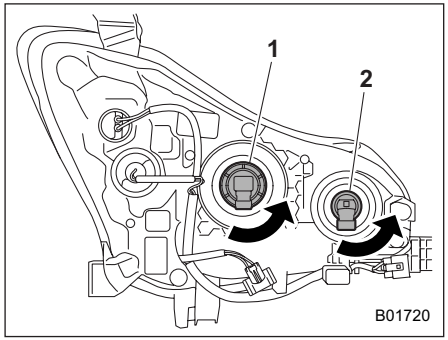

1) Lâmpada de farol baixo
2) Lâmpada de farol alto

2. Desconecte o conector elétrico da lâmpada e remova a lâmpada do conjunto do farol girando-a no sentido anti-horário.

3. Substitua a lâmpada por uma nova. Neste momento, tenha cuidado para não tocar na superfície da lâmpada.

4. Para instalar a lâmpada no conjunto do farol, gire-a no sentido horário até ouvir um clique.

5. Reconecte o conector elétrico.

6. Coloque o tanque de lavagem no local original e prenda-o por uma presilha.

■ Luz indicadora de seta dianteira (modelos com faróis de LED)

NOTA

Pode ser difícil substituir as lâmpadas. Recomendamos que você tenha as lâmpadas substituídas pela sua concessionária SUBARU, se necessário.

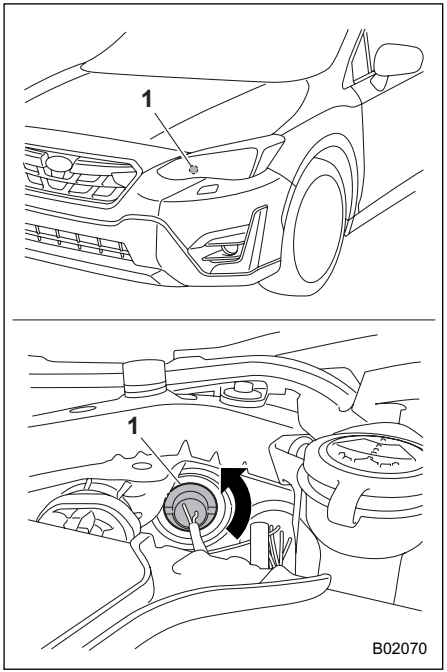

1) Luz de seta

1. Gire o soquete no sentido anti-horário e puxe-o para fora.

2. Retire a lâmpada do soquete e substitua a lâmpada por uma nova.

– CONTINUAÇÃO –

3. Coloque o soquete da lâmpada no conjunto do farol e gire-o no sentido horário até travar.

■ Luz indicadora de seta dianteira e luz de posição (modelos com faróis de halogêneo)

NOTA

- **Pode ser difícil substituir as lâmpadas. Recomendamos que você tenha as lâmpadas substituídas pela sua concessionária SUBARU, se necessário.**
- **As lâmpadas utilizadas para a luz de posição emitem uma luz mais branca do que as lâmpadas convencionais. Recomendamos que você consulte a sua concessionária SUBARU para substituição.**

1. Ligue o motor e gire o volante totalmente na direção oposta da lâmpada a ser substituída.
2. Pare o motor.

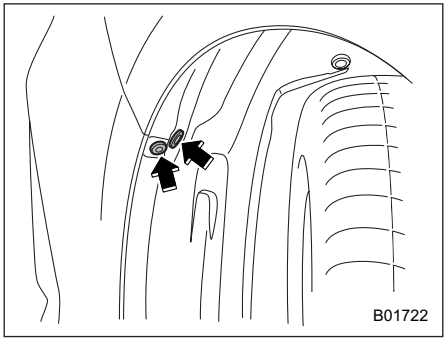

3. Remova as 2 presilhas do forro de proteção.

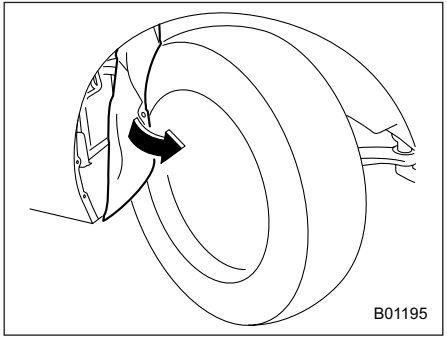

4. Retire o forro.

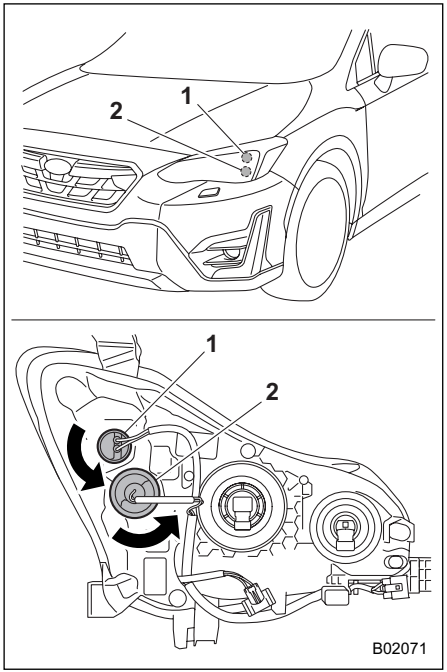

1) Luz de posição
2) Luz de seta

5. Gire o soquete no sentido anti-horário e puxe-o para fora.
6. Retire a lâmpada do soquete e substitua a lâmpada por uma nova.

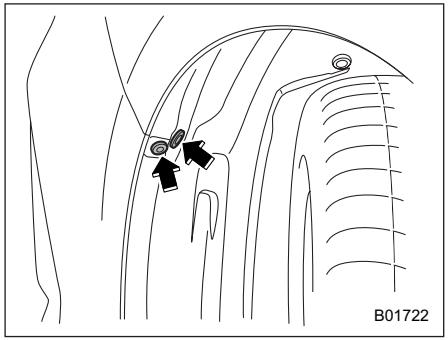

7. Depois de substituir a lâmpada, volte a colocar o forro.

■ Farol de neblina dianteiro

Recomendamos que você tenha o conjunto de Farol de neblina dianteiro verificado pela sua concessionária SUBARU.

■ Luzes de combinação traseiras

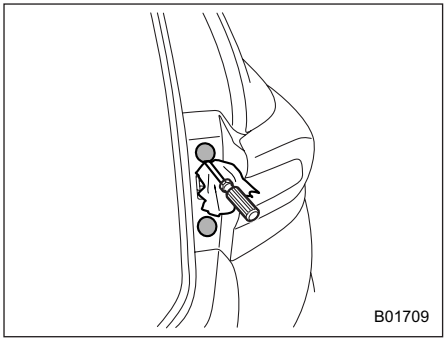

1. Remova as tampas.

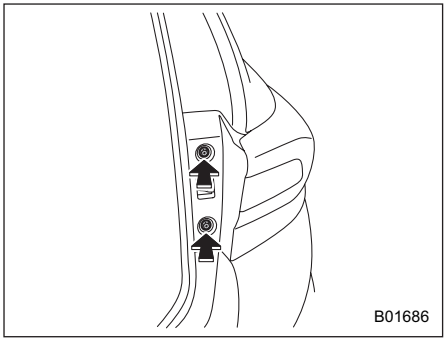

2. Utilizando uma chave de fenda Phillips, remova os parafusos superior e inferior que fixam o conjunto de luzes de combinação traseiras.

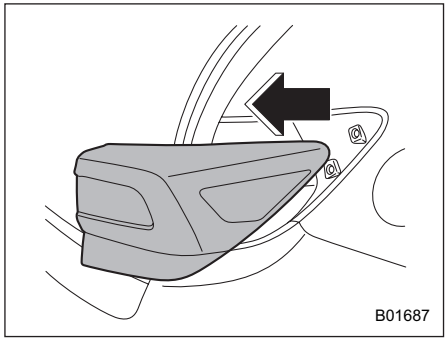

3. Deslize o conjunto de luzes de combinação traseiras para trás e retire-o do veículo.

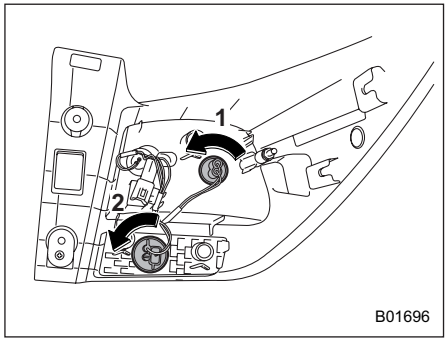

1) Lanterna
2) Luz de seta traseira

– CONTINUAÇÃO –

4. Remova o soquete da lâmpada do conjunto de luzes de combinação traseiras, girando-o no sentido anti-horário.

5. Puxe a lâmpada para fora do soquete da lâmpada e substitua-a por uma nova.

6. Coloque o soquete da lâmpada no conjunto de luzes de combinação traseiras e gire-o no sentido horário até travar.

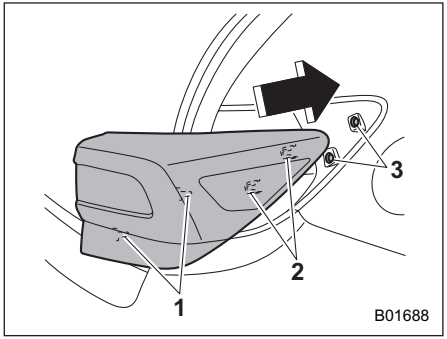

1) Pinos guia
2) Travas
3) Presilhas

7. Coloque o conjunto das luzes de combinação traseiras no lugar ao alinhar os 2 pinos-guia e travas com os furos-guia e presilhas no veículo.

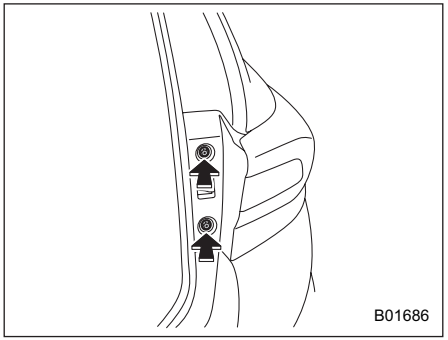

8. Aperte os parafusos superior e inferior.
9. Reinstale as tampas.

■ Luz de ré

NOTA

Pode ser difícil substituir as lâmpadas. Recomendamos que você tenha as lâmpadas substituídas pela sua concessionária SUBARU, se necessário.

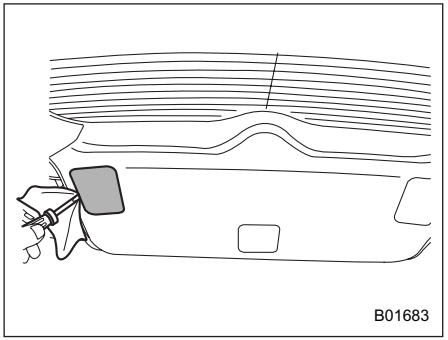

1. Aplique uma chave de fenda de cabeça chata na tampa da luz, conforme exibido na ilustração, e retire a tampa da luz do acabamento da tampa do porta-malas.

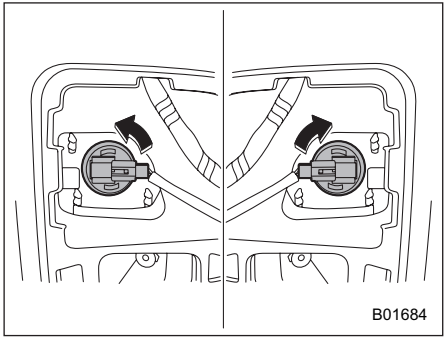

2. Para a luz do lado esquerdo, gire o soquete da lâmpada no sentido horário e remova-o.

Para a luz do lado direito, gire o soquete da lâmpada no sentido anti-horário e remova-o.

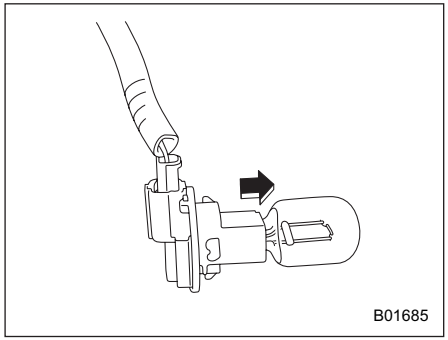

3. Puxe a lâmpada para fora do soquete da lâmpada e substitua-a por uma nova.
4. Instale o soquete da lâmpada girando-o no sentido horário.
5. Instale a tampa da luz na tampa do porta-malas.

■ Luz da placa

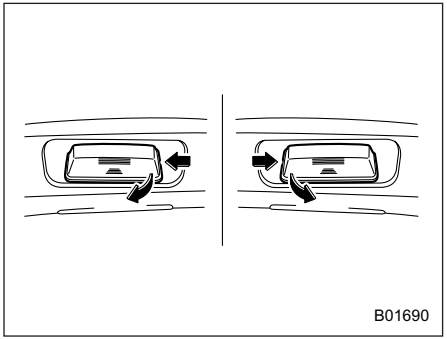

1. A luz da placa deve ser empurrada para fora e puxada para fora para ser removida.

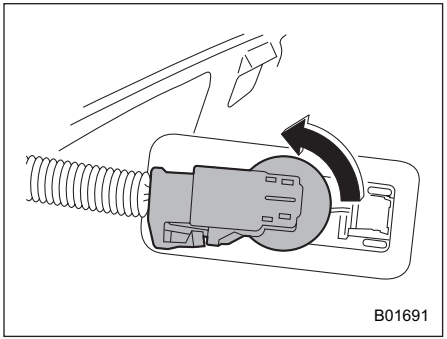

2. Gire o soquete da lâmpada no sentido anti-horário e puxe o soquete.
3. Puxe a lâmpada para fora do soquete.
4. Instale uma nova lâmpada.
5. Reinstale o soquete da lâmpada e a tampa da luz da placa.

■ Farol de neblina traseiro (se equipado)

NOTA

Pode ser difícil substituir a lâmpada. Recomendamos que você tenha a lâmpada substituída pela sua concessionária SUBARU, se necessário.

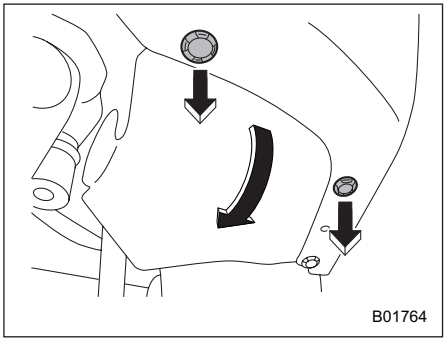

1. Remova as 2 presilhas e vire a proteção contra lama.

– CONTINUAÇÃO –

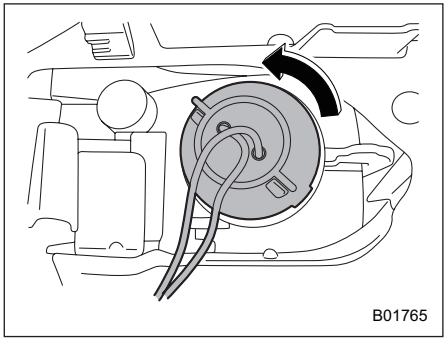

2. Gire o soquete da lâmpada no sentido anti-horário e puxe-o para fora.
3. Remova a lâmpada.
4. Substitua a lâmpada por uma nova.
5. Depois de substituir a lâmpada, reconecte o protetor contra lama.

■ Luz de mapa

⚠ CUIDADO

Substituir a lâmpada pode causar queimaduras, pois a lâmpada pode estar muito quente. Peça à sua concessionária SUBARU que substitua a lâmpada.

■ Luz do espelho interno (se equipado)

⚠ CUIDADO

Substituir a lâmpada pode causar queimaduras, pois a lâmpada pode estar muito quente. Peça à sua concessionária SUBARU que substitua a lâmpada.

■ Luz de cúpula e luz da área de carga

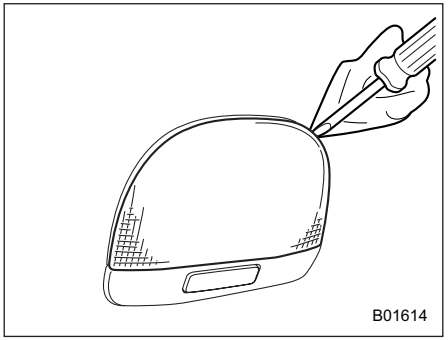

Luz de cúpula

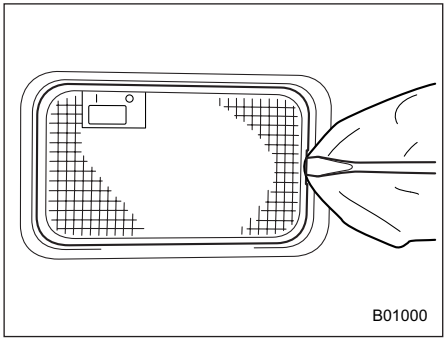

Luz da área de carga

1. Remova a lente levantando a borda da lente com uma chave de fenda de cabeça chata.
2. Puxe a lâmpada para fora do soquete.
3. Instale uma nova lâmpada.
4. Reinstale a lente.

■ Outras lâmpadas

Pode ser difícil substituir as lâmpadas. Recomendamos que você tenha as lâmpadas substituídas pela sua concessionária SUBARU, se necessário.

Substituindo a bateria da chave

A bateria da chave de acesso pode ser descarregada sob as seguintes condições.

- O funcionamento da função de acesso sem chave é instável.
- A distância de operação do sistema remoto de entrada sem chave é instável.
- O transmissor não funciona corretamente quando utilizado dentro da distância padrão.

Substitua a bateria por uma nova.

■ Precauções de segurança

⚠ ADVERTÊNCIA

Não ingerir a bateria/Perigo de Queimadura Química

(O controle remoto fornecido) Este produto contém uma bateria de célula tipo moeda/botão. Se a bateria de célula tipo botão/moeda for ingerida, pode causar queimaduras internas graves em apenas 2 horas e pode levar à morte.

Mantenha as baterias novas e usadas longe das crianças.

Se o compartimento da bateria não fechar com segurança, pare de utilizar o produto e mantenha-o longe de crianças.

Se você acha que baterias podem ter sido engolidas ou colocadas dentro de qualquer parte do corpo, procure atendimento médico imediatamente.

⚠ CUIDADO

Este símbolo destina-se a alertar o usuário para a presença de instruções importantes de funcionamento e manutenção (assistência) na literatura que acompanha o aparelho.

- **Não deixe que poeira, óleo ou água cubram ou entrem na chave de acesso ao substituir a bateria.**
- **Antes de substituir a bateria, remova a eletricidade estática.**
- **Tome cuidado para não tocar ou danificar a placa de circuito impresso na chave de acesso ao substituir a bateria.**
- **Não permita que crianças toquem na bateria e as peças removidas; crianças podem engoli-las.**
- **Perigo de explosão se a bateria for substituída incorretamente. Substitua apenas pelo mesmo tipo ou equivalente.**
- **Não exponha a calor excessivo, como sol, fogo ou algo semelhante, que pode resultar em explosão ou vazamento de líquido ou gás inflamável durante o uso, armazenamento ou transporte.**

NOTA

- **Substitua apenas pelo mesmo tipo de bateria ou equivalente recomendado pelo fabricante.**
- **Descarte as baterias usadas de acordo com as leis locais.**
- **Fixe a bateria na direção correta para evitar vazamento de fluido. Tome cuidado para não dobrar os terminais. Isso pode resultar em um mau funcionamento.**
- **Recomenda-se que a bateria seja substituída por uma concessionária SUBARU.**
- **Utilize uma nova bateria.**
- **Após substituir a bateria, confirme se o transmissor está funcionando corretamente.**

– CONTINUAÇÃO –

■ Substituindo a bateria de chave de acesso

⚠ CUIDADO

Ao remover ou reinstalar a tampa da chave de acesso, verifique se a peça de plástico não fica solta ou desalinhada.

Bateria: Botão de bateria CR2032 ou equivalente

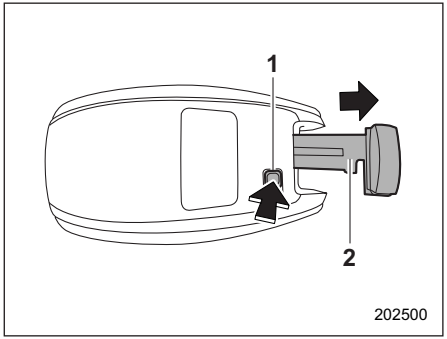

1) Botão de liberação
2) Chave de emergência

1. Retire a chave de emergência.

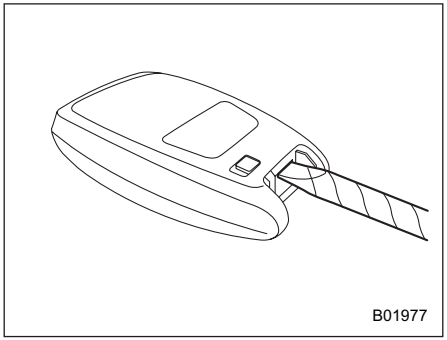

2. Enrole uma chave de fenda de cabeça chata com fita de vinil ou um pano, e insira-o no espaço para remover a tampa.

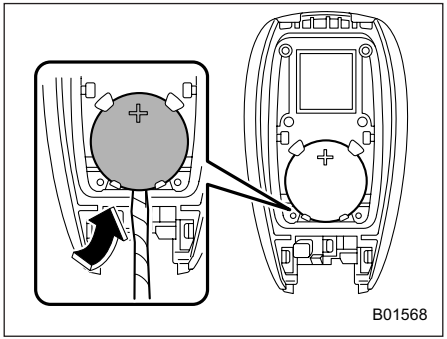

3. Retire a bateria utilizando uma chave de fenda de cabeça chata com fita de vinil ou um pano.

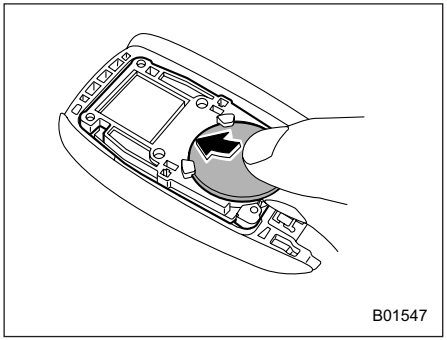

4. Insira uma nova bateria com o lado positivo (+) voltado para cima, conforme exibido na figura.

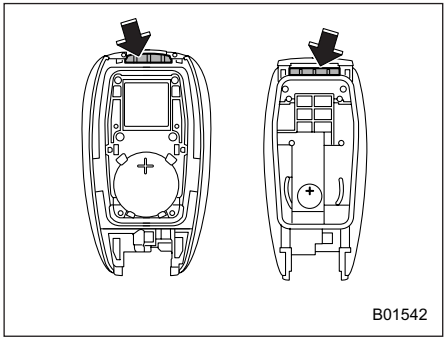

5. Prenda a tampa à chave de acesso ajustando as protuberâncias e as reentrâncias juntas.

Especificações 12-2
Dimensões 12-2
Motor 12-2
Bateria de alta tensão 12-3
Combustível 12-3
Óleo do motor 12-3
Respeito ao meio ambiente 12-4
CONAMA/PROCONVE 12-4
Óleo de engrenagem do diferencial dianteiro e diferencial traseiro 12-6
Fluidos 12-7
Líquido de arrefecimento do motor 12-7
Sistema elétrico 12-7
Pneus 12-8
Disco de freio 12-8
Fusíveis e circuito 12-9
Painel de fusíveis localizado no compartimento de passageiros 12-9
Painel de fusíveis localizado no compartimento do motor 12-11
Desenho da lâmpada 12-13
Precauções de segurança 12-13
Tabela de lâmpadas 12-14
Identificação do Veículo 12-16
Para a carroceria do veículo 12-16

Especificações

As especificações a seguir estão sujeitas a alterações sem aviso prévio.

■ Dimensões

mm (pol.)

Item		
Comprimento geral		4.485 (176,6)
Largura geral		1.800 (71,0)
Altura geral		1.595 (62,8)
Distância entre Eixos		2.665 (104,9)
Bitola	Dianteira	1.550 (61,0)
	Traseira	1.555 (61,2)
Distância do solo*1		220 (8,7)

*1: Medido com o veículo vazio

■ Motor

Modelo do motor	FB20 (2,0 L, DOHC, não-turbo)
Tipo de motor	Motor a gasolina a 4 tempos com 4 cilindros com resfriamento por líquido, horizontalmente opostos
Deslocamento (cc)	1.995
Diâmetro x Curso mm	84,0 x 90.0 (3,31 x 3,54)
Taxa de compressão	12,5 : 1
Ordem de ignição	1 – 3 – 2 – 4

■ Bateria de alta tensão

Tipo	bateria de íon-lítio
Tensão de bateria de alta tensão	118,4 V
Saída máxima	13,5 kW

■ Combustível

Requisitos de combustível*			Capacidade do tanque de combustível
Para o Brasil e outras áreas	Tipo de combustível		48 litros
	Número de Octanagem por Pesquisa (RON)	95 ou superior	
	Teor de etanol no combustível	Até 27%.	

*: Para detalhes, consulte “Combustível” ☞7-3.

■ Óleo do motor

Para o procedimento de verificação, adição e substituição ou outros detalhes, consulte “Óleo do motor” ☞11-14.

NOTA

O procedimento para troca do óleo do motor e do filtro de óleo deve ser realizado por um especialista devidamente treinado.

Recomenda-se que este serviço seja realizado pela sua concessionária SUBARU.

▼ Óleo de motor aprovado

Sempre utilize óleo de motor aprovado pela SUBARU. Para mais detalhes, recomendamos que você entre em contato com a sua concessionária SUBARU. Se o óleo de motor aprovado não estiver disponível, use o óleo de motor alternativo descrito na página 12-5.

▼ Alternativa de óleo de motor

Se o óleo aprovado pela SUBARU não estiver disponível, o seguinte óleo alternativo pode ser utilizado.

– CONTINUAÇÃO –

Respeito ao meio ambiente

Proteção ambiental e preservação dos recursos naturais é uma preocupação da SUBARU. A SUBARU tem trabalhado ativamente há muitos anos pela proteção ambiental de várias formas, tais como, o desenvolvimento de motores mais eficientes no controle de emissões de gases poluentes, utilizando componentes como catalisadores, sistema antievaporação de combustível, cuidado com emissões veiculares (gases e ruídos) e principalmente no aumento de utilização de materiais recicláveis. Esta é uma contribuição da SUBARU para a preservação dos recursos naturais. Com o intuito de minimizar os efeitos nocivos à camada de Ozônio e à poluição atmosférica, a SUBARU se empenha continuamente para não somente melhorar seus veículos, como também respeitar a natureza para uma melhor condição de vida.

Os níveis hoje emitidos atendem, com margem, as mais severas normas antipoluição internacionais atualmente vigentes, assim como as normas nacionais do CONAMA Resolução nº 18/86 PROCONVE - Programa de Controle de Poluição do Ar para Veículos Automotores, e Resolução nº 43/94 do DNC.

■ CONAMA/PROCONVE

▼ Emissões de Gases Poluentes

ÍNDICE DE CO (MARCHA LENTA)	< 0,2 % (máximo)
MARCHA LENTA	775 ± 100 rpm
ÂNGULO DE AVANÇO	6° ± 10° APMS

▼ Emissões de Ruídos

Os veículos SUBARU estão em conformidade com a legislação de controle de poluição sonora vigente, conforme Resolução nº 01/93 do CONAMA.

Emissões de ruído:
Nível de ruído: 83 dB(A) @ 4000 rpm
(valor para fiscalização)

ATENÇÃO

Cabe ao proprietário o correto cumprimento do plano de manutenção, bem como respeitar as recomendações do Manual do Proprietário e da Legislação de Trânsito local, garantindo assim, o funcionamento ideal dos dispositivos contidos no veículo.

NOTA

Cada quantidade indicada aqui é apenas uma orientação. A quantidade necessária para substituição pode diferir ligeiramente dependendo da temperatura e de outros fatores.

Grau do óleo			N° de viscosidade SAE e temperatura aplicável	Capacidade de óleo
 ZOM0754 Classificação do API (American Petroleum Institute) **SN** com as palavras “CONSERVAÇÃO DE RECURSOS” ou **SN PLUS** com as palavras “CONSERVAÇÃO DE RECURSOS”	**ou**	 ZOM0293 ILSAC (International Lubricant Specification Advisory Committee) **GF-5**, que pode ser identificado com a marca de certificação ILSAC (marca Starburst) **ou** Especificação da ACEA (Association des Constructeurs Europeens d’Automobiles) A3 ou A5	· 0W-20* · 5W-30 · 5W-40 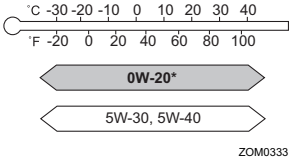 ZOM0333 *: Equivalente ao óleo cheio de fábrica	– Adicionando o óleo do nível L ao F: 1,0 litro – Trocando o óleo e o filtro de óleo: 4,2 litros

– CONTINUAÇÃO –

■ Óleo de engrenagem do diferencial dianteiro e diferencial traseiro

Óleo	Óleo de engrenagem do diferencial frontal
Grau do óleo	● SUBARU Extra MT*3 ● Classificação API GL-5 (75W-90)
Capacidade de óleo*1	1,3 litros
Observações*2	“Óleo de engrenagem diferencial dianteiro e óleo de engrenagem diferencial traseiro” ☞11-22

*1: A quantidade de óleo indicada é somente uma orientação. A quantidade necessária para substituição pode diferir ligeiramente dependendo da temperatura e de outros fatores. Após reabastecer a caixa de câmbio com óleo, o nível de óleo deve ser verificado.
*2: Para mais detalhes sobre manutenção e assistência, consulte a seção indicada.
*3: Equivalente ao óleo cheio de fábrica

Óleo	Óleo de engrenagem do diferencial traseiro
Grau do óleo	● SUBARU Extra MT*3 ● Classificação API GL-5 (75W-90)
N° de viscosidade SAE e temperatura aplicável	—
Capacidade de óleo*1	0,8 litro
Observações*2	“Óleo de engrenagem diferencial dianteiro e óleo de engrenagem diferencial traseiro” ☞11-22

*1: A quantidade de óleo indicada é somente uma orientação. A quantidade necessária para substituição pode diferir ligeiramente dependendo da temperatura e de outros fatores. Após reabastecer a caixa de câmbio com óleo, o nível de óleo deve ser verificado.
*2: Para mais detalhes sobre manutenção e assistência, consulte a seção indicada.
*3: Equivalente ao óleo cheio de fábrica

■ Fluidos

Fluido	Tipo de fluido*1	Capacidade de fluido*2	Observações*3
Fluido de transmissão continuamente variável	Recomendamos que você consulte a sua concessionária SUBARU.	12,6 litros	“Fluido de transmissão continuamente variável” ☞11-21
Fluido de freio	Fluido de freio FMVSS N° 116, DOT 3 ou DOT 4	—	“Fluido de Freio” ☞11-22

*1: Utilize um dos tipos de fluido indicados.
*2: A quantidade de fluido indicada é somente uma orientação. A quantidade necessária para substituição pode diferir ligeiramente dependendo da temperatura e de outros fatores.
*3: Para mais detalhes sobre manutenção e assistência, consulte a seção indicada.

■ Líquido de arrefecimento do motor

Capacidade de líquido de arrefecimento	Tipo de líquido de arrefecimento
7,8 litros	SUBARU SUPER COOLANT

A quantidade de líquido de arrefecimento indicada é somente uma orientação. A quantidade necessária para substituição pode diferir ligeiramente dependendo da temperatura e de outros fatores. Para mais detalhes sobre manutenção e assistência, consulte “Sistema de arrefecimento” ☞11-16.

■ Sistema elétrico

Tipo de Bateria	Bateria auxiliar de 12 V	55D23L
	Bateria de reinicialização do motor de 12 V	N-55R
Gerador de partida integrado		12 V-165 A
Conversor DC/DC		12 V-120 A
Velas de Ignição		DILKAR7Q8 (NGK)

– CONTINUAÇÃO –

■ Pneus

Para as especificações dos pneus, consulte a etiqueta de pressão dos pneus localizada na coluna da porta do lado do motorista. Ao rebocar, sempre siga a pressão nos pneus recomendada especificada na etiqueta.

Torque de aperto da porca da roda	120 N·m (12 kgf·m, 89 lbf·ft)*1*2

*1: Este torque equivale a aplicar aproximadamente 40 a 50 kgf (88 a 110 lbf) na extremidade da chave de roda. Se você apertou as porcas das rodas sozinho, verifique o torque de aperto na instalação de assistência automotiva mais próxima assim que possível.
*2: Para o procedimento de aperto da porca da roda, consulte“Procedimento de substituição” ☞11-31.

■ Disco de freio

Se precisar de informações sobre o valor limite de uso de discos de freio e o método utilizado para medi-los, recomendamos que você consulte a sua concessionária SUBARU.

Fusíveis e circuito

■ Painel de fusíveis localizado no compartimento de passageiros

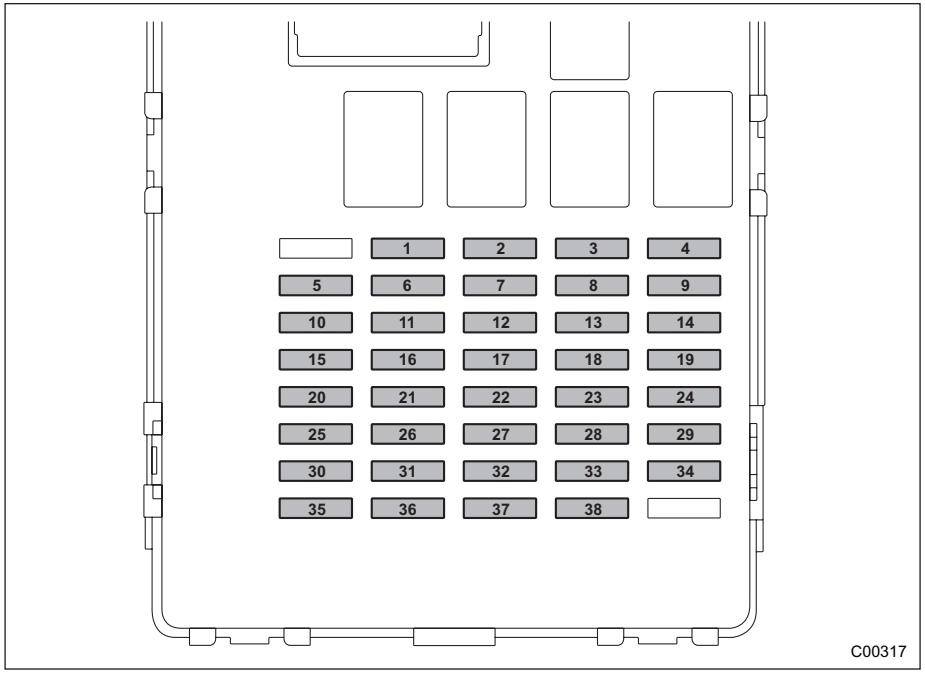

Painel de fusíveis	Classificação dos fusíveis	Circuito
1	Vazio	
2	20 A	ACENDEDOR de CIGAR./H
3	7,5 A	IG A-1
4	15 A	NAV. de ÁUDIO
5	15 A	IG B-2
6	7,5 A	IG de MEDIDOR (DCDC)
7	15 A	TOMADA de 12 V
8	15 A	IG A/C
9	7,5 A	ACC
10	7,5 A	IG B-1
11	10 A	DMCU
12	Vazio	
13	7,5 A	IG A-3
14	7,5 A	UNIDADE +B
15	7,5 A	IG DE MEDIDOR
16	7,5 A	BECU
17	7,5 A	ESPELHO
18	7,5 A	IG LÂMPADA
19	10 A	IG A-2
20	10 A	AIRBAG SRS
21	7,5 A	HPCU
22	15 A	STRG/H

– CONTINUAÇÃO –

Painel de fusíveis	Classificação dos fusíveis	Circuito
23	10 A	DRL
24	7,5 A	A/C ACC (DCDC)
25	7,5 A	UNIDADE +B (DCDC)
26	10 A	BACK UP
27	10 A	A/C +B
28	20 A	LANT. NEBL.
29	7,5 A	ÁUDIO ACC (DCDC)
30	7,5 A	BACK UP (DCDC)
31	7,5 A	SMT (DCDC)
32	7,5 A	ILLUMI
33	7,5 A	CHAVE SW A
34	Vazio	
35	7,5 A	ILUM. (DCDC)
36	7,5 A	CHAVE SW B
37	7,5 A	STOP
38	7,5 A	EYE SIGHT

■ Painel de fusíveis localizado no compartimento do motor

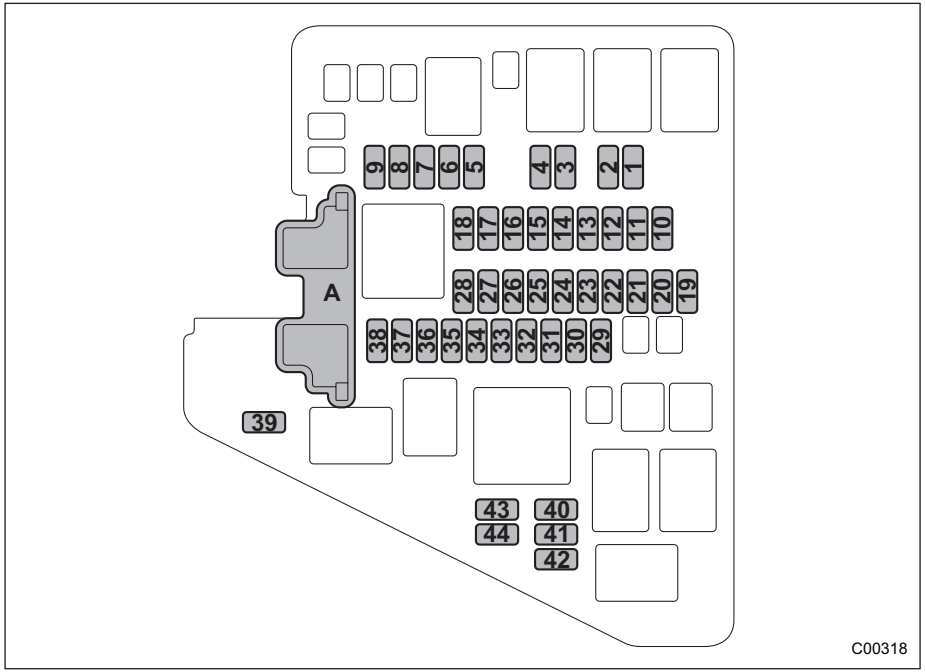

A) Fusível principal

Painel de fusíveis	Classificação dos fusíveis	Circuito
1	7,5 A	BUZINA 2
2	7,5 A	BUZINA 1
3	15 A	H/L LO RH
4	15 A	H/L LO LH
5	20 A	TCU2
6	10 A	H/L HI RH
7	10 A	H/L HI LH
8	10 A	LANTERNA
9	10 A	ODS
10	7,5 A	OBD
11	7,5 A	PU B/UP
12	30 A	JB-B
13	15 A	RISCO
14	20 A	COMBUSTÍVEL
15	7,5 A	D-OP+B
16	10 A	MB-B
17	15 A	D/L
18	10 A	DCM
19	Vazio	
20	Vazio	
21	15 A	BOBINA IG
22	10 A	AVCS

– CONTINUAÇÃO –

Painel de fusíveis	Classificação dos fusíveis	Circuito
23	10 A	E/G2
24	Vazio	
25	Vazio	
26	20 A	O2 HTR
27	15 A	E/G1
28	Vazio	
29	30 A	BACKUP
30	25 A	DESEMB. TR.
31	Vazio	
32	30 A	VDC SOL
33	25 A	VENTILADOR PRINCIPAL
34	25 A	VENTILADOR SEC.
35	10 A	DESCONGELADOR
36	15 A	NEBL. D., AGS
37	15 A	SOPRADOR
38	15 A	SOPRADOR
39	Vazio	
40	30 A	LIMPADOR DIANT.
41	15 A	LAVADOR DIANT.
42	15 A	LIMPADOR TR.
43	7,5 A	L INSOL
44	7,5 A	TCU SSR

Desenho da lâmpada

■ Precauções de segurança

⚠ ADVERTÊNCIA

As lâmpadas podem ficar muito quentes enquanto estão acesas. Antes de substituir as lâmpadas, apague as luzes e aguarde até que as lâmpadas esfriem. Caso contrário, há o risco de sofrer uma lesão por queimadura.

⚠ CUIDADO

Substitua qualquer lâmpada apenas por uma nova lâmpada com a potência especificada. Utilizar uma lâmpada de potência diferente pode resultar em um incêndio.

– CONTINUAÇÃO –

■ Tabela de lâmpadas

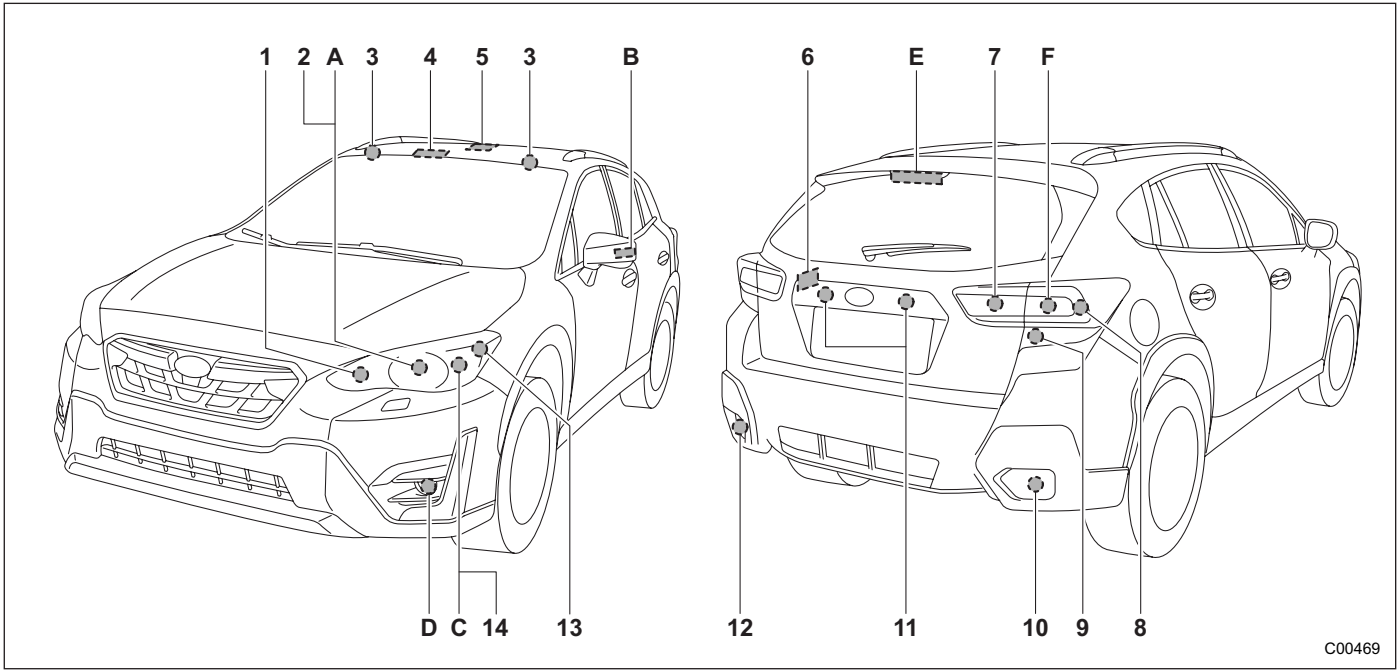

NOTA

As luzes A, B, C, D, E e F são do tipo LED (Diodo Emissor de Luz). Recomendamos que você consulte a sua concessionária SUBARU para substituição.

		Potência	Lâmpada Nº*1
1)	Luz de seta dianteira (modelos com faróis de LED)	12 V-21 W	WY21W
	Faróis altos (modelos com faróis de halogêneo)	12 V-60 W	HB3
2)	Faróis baixos (modelos com faróis de halogêneo)	12 V-55 W	H11
3)	Luz do espelho interno (se equipado)	12 V-2 W	—
4)	Luz de mapa	12 V-8 W	—
5)	Luz de cúpula	12 V-8 W	—
6)	Luz da área de carga	12 V-5 W	W5W
7)	Luz de ré	12 V-21 W	W21W
8)	Lanterna	12 V-5 W	W5W
9)	Luz de seta traseira	12 V-21 W	WY21W
10)	Farol de neblina traseiro (modelos RHD)	12 V-21 W	W21W
11)	Luz da placa	12 V-5 W	W5W
12)	Farol de neblina traseiro (modelos LHD)	12 V-21 W	W21W
13)	Luz de posição dianteira (modelos com faróis de halogêneo)	12 V-5 W	W5W
14)	Luz de seta dianteira (modelos com faróis de halogêneo)	12 V-21 W	WY21W
A)	Faróis altos e baixos (modelos com faróis de LED)	—	—
B)	Luz de seta lateral	—	—
C)	Luz de posição dianteira/luz de funcionamento diurna (modelos com faróis de LED)	—	—
D	Farol de neblina dianteiro	—	—
E)	Terceira luz de freio	—	—
F	Luz de freio	—	—

*1: Especificações de ECE

Identificação do Veículo

■ Para a carroceria do veículo

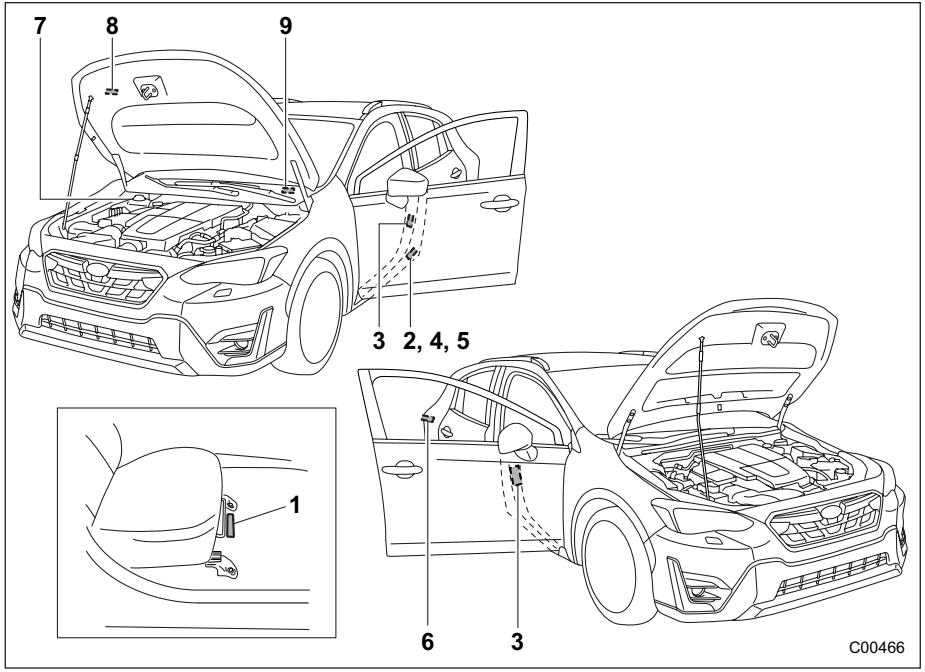

1) Número de identificação do veículo embaixo do tapete do piso do banco dianteiro direito
2) Etiqueta de ID
3) Etiqueta de pressão de enchimento dos pneus
4) Etiqueta de número do modelo (Modelos gerais)
5) Etiqueta de data de montagem (modelos da Austrália)
6) Etiqueta de combustível
7) Placa de conformidade com ADR (Modelos da Austrália)
8) Etiqueta de ar condicionado
9) Placa de identificação do veículo

Informações de data de montagem (modelos da Austrália) 13-2
Definição 13-2
Localização 13-2
Declaração de conformidade de acordo com a Diretiva de Equipamentos Terminais de Rádio e Telecomunicações 1999/5/EC 13-3
Imobilizador 13-3
Acesso sem chave com sistema de partida por botão . 13-5
Sistema de Monitoramento de Pressão nos Pneus 13-6
Declaração de conformidade de acordo com a Diretiva EMC 2014/30/EC 13-7
Compressor 13-7
Declaração de conformidade de acordo com a Diretiva de Maquinário 2006/42/EC 13-8
Macaco 13-8
Declaração de conformidade de acordo com a Diretiva de Equipamentos de Rádio (2014/53/EU) 13-9
Precauções ao substituir uma bateria do tipo botão/moeda 13-9
Substituindo uma bateria do tipo botão/moeda (chave de acesso) 13-11
Transmissor para o sistema de entrada sem chave 13-14
Receptor para o sistema de entrada sem chave 13-17
Chave de acesso 13-19
Imobilizador 13-21
Detecção de Veículo Traseiro Subaru (SRVD) 13-24
Sistema de Monitoramento de Pressão nos Pneus 13-26
Antena LF 13-28
Modelos do Brasil 13-30

Informações de data de montagem (modelos da Austrália)

■ Definição

A “DATA DE MONTAGEM” é o mês e o ano em que os subconjuntos da carroceria e trem de força são unidos e o veículo é dirigido ou movido da linha de produção.

■ Localização

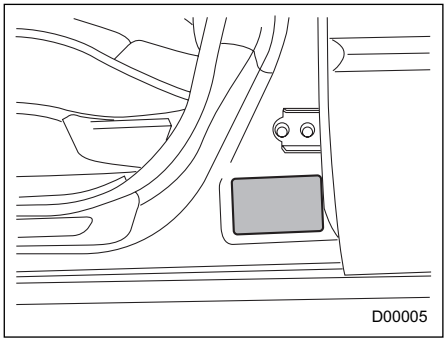

A “DATA DE MONTAGEM” é indicada em uma etiqueta localizada na coluna central do lado esquerdo, como mostra a ilustração.

Declaração de conformidade de acordo com a Diretiva de Equipamentos Terminais de Rádio e Telecomunicações 1999/5/EC

■ Imobilizador

▼ Modelos com “acesso sem chave com sistema de partida por botão”

SUBARU

SUBARU CORPORATION
ENGINEERING DIV.1
1-1, Subaru-cho, Ota-shi, Gunma-ken 373-8555 JAPAN
TEL +81 276-38-3064 FAX +81 276-38-3878

R&TTE Declaration of Conformity

We,

Manufacturer’s Name: SUBARU CORPORATION
Manufacturer’s Address: 1-1,Subaru-cho,Ota-shi,Gunma 373-8555 JAPAN

hereby declare under our sole responsibility that the product:

Product Name: Immobilizer
Product Model: SSPIMB02
to which this declaration relates is in conformity with the essential requirements and other relevant requirements of the R&TTE Directive (1999/5/EC). The product is compliant with the following standards and/or other normative documents:

-Health & safety requirements: EN60950-1:2006 +A11:2009 +A1:2010 +A12:2011 +AC:2011 +A2:2013
-EMC requirements EN301 489-1 V1.9.2 & EN301 489-3 V1.6.1
-Effective uses of radio spectrum: EN300 330-2 V1.6.1

Supplementary information:

* CE mark	CE
* Member states intended for use	EU and EFTA

Date: June. 6, 2017

Signature: Yuji Kobayashi

Yuji Kobayashi

D00715

– CONTINUAÇÃO –

English

Hereby, SUBARU CORPORATION, declares that this SSPIMB02 is in compliance with the essential requirements and other relevant provisions of Directive 1999/5/EC.

Suomi

SUBARU CORPORATION vakuuttaa täten että SSPIMB02 tyyppinen laite on direktiivin 1999/5/EY oleellisten vaatimusten ja sitä koskevien direktiivin muiden ehtojen mukainen.

Nederlands

Hierbij verklaart SUBARU CORPORATION dat het toestel SSPIMB02 in overeenstemming is met de essentiële eisen en de andere relevante bepalingen van richtlijn 1999/5/EG.

Français

Par la présente SUBARU CORPORATION déclare que l'appareil SSPIMB02 est conforme aux exigences essentielles et aux autres dispositions pertinentes de la directive 1999/5/CE.

D00716

Svenska

Härmed intygar SUBARU CORPORATION att denna SSPIMB02 står I överensstämmelse med de väsentliga egenskapskrav och övriga relevanta bestämmelser som framgår av direktiv 1999/5/EG.

Dansk

Undertegnede SUBARU CORPORATION erklærer herved, at følgende udstyr SSPIMB02 overholder de væsentlige krav og øvrige relevante krav i direktiv 1999/5/EF.

Deutsch

Hiermit erklärt SUBARU CORPORATION, dass sich das Gerät SSPIMB02 in Übereinstimmung mit den grundlegenden Anforderungen und den übrigen einschlägigen Bestimmungen der Richtlinie 1999/5/EG befindet.

Ελληνικά

ΜΕ ΤΗΝ ΠΑΡΟΥΣΑ SUBARU CORPORATION ΔΗΛΩΝΕΙ ΟΤΙ SSPIMB02 ΣΥΜΜΟΡΦΩΝΕΤΑΙ ΠΡΟΣ ΤΙΣ ΟΥΣΙΩΔΕΙΣ ΑΠΑΙΤΗΣΕΙΣ ΚΑΙ ΤΙΣ ΛΟΙΠΕΣ ΣΧΕΤΙΚΕΣ ΔΙΑΤΑΞΕΙΣ ΤΗΣ ΟΔΗΓΙΑΣ 1999/5/ΕΚ.

D00717

Italiano

Con la presente SUBARU CORPORATION dichiara che questo SSPIMB02 è conforme ai requisiti essenziali ed alle altre disposizioni pertinenti stabilite dalla direttiva 1999/5/CE.

Español

Por medio de la presente SUBARU CORPORATION declara que el SSPIMB02 cumple con los requisitos esenciales y cualesquiera otras disposiciones aplicables o exigibles de la Directiva 1999/5/CE.

Português

SUBARU CORPORATION declara que este SSPIMB02 está conforme com os requisitos essenciais e outras disposições da Directiva 1999/5/CE.

Malti

Hawnhekk, SUBARU CORPORATION, jiddikjara li dan SSPIMB02 jikkonforma mal-ħtiġijiet essenzjali u ma provvedimenti oħrajn relevanti li hemm fid-Dirrettiva 1999/5/EC.

D00718

Црногорски језик

Ovim, SUBARU CORPORATION, izjavljuje da ovaj SSPIMB02 je usklađen sa bitnim zahtjevima i drugim relevantnim odredbama Direktive 1999/5/EC.

Hrvatski

Ovim SUBARU CORPORATION, izjavljuje da je SSPIMB02 u sklau s bitnim zahtjevima i drugim relevantnim odredbama Direktive 1999/5/EC i Pravilnika o RiTT opremi (NN 25/2012).

Српски/srpski

Ovim, SUBARU CORPORATION, deklariše da je SSPIMB02 u skladu sa osnovnim zahtevima i ostalim relevantnim odredbama Direktive 1999/5/EC.

Shqip

Nepermjet kesaj, SUBARU CORPORATION, deklaroj qe ky SSPIMB02 eshte ne pajtim me kerkesat thelbesore dhe dispozitat e tjera perkatese te Direktives 1999/5/EC.

D00722

Türkçe

İşbu belge ile SUBARU CORPORATION, bu SSPIMB02 ürününün 1999/5/EC Yönetmeliği'nin temel gerekliliklerine ve diğer ilgili hükümlerine uygun olduğunu beyan eder.

D00723

■ Acesso sem chave com sistema de partida por botão

A mais recente “DECLARAÇÃO DE CONFORMIDADE” (DoC) está disponível no endereço a seguir:

http://www.denso.com/global/en/contactus/doc/

– CONTINUAÇÃO –

Shqip

Nepermjet kesaj, DENSO CORPORATION, deklaroj qe ky 14AHK eshte ne pajtim me kerkesat thelbesore dhe dispozitat e tjera perkatese te Direktives 1999/5/EC.

Shqip

Nepermjet kesaj, SUBARU CORPORATION, deklaroj qe ky FJ16-1 eshte ne pajtim me kerkesat thelbesore dhe dispozitat e tjera perkatese te Direktives 1999/5/EC.

D00918

■ Sistema de Monitoramento de Pressão nos Pneus

Por meio deste, a Schrader Electronics Ltda. declara que este TPMS está em conformidade com os requisitos essenciais e outras provisões da diretiva 1999/5/EC. A declaração de conformidade pode ser consultada em emcteam@schrader.co.uk

CE

Declaração de conformidade de acordo com a Diretiva EMC 2014/30/EC

■ Compressor

YOKOHAMA

ECDoC-Y04

EC Declaration of Conformity

Manufacturer: THE YOKOHAMA RUBBER CO., LTD.
Address: 2-1, Oiwake, Hiratsuka city, Kanagawa, Japan

Object of declaration

Product: Compressor
Model No.: C53H-08

conforms with the essential requirements of the EMC Directive 2014/30/EC, based on the following specifications applied:

EU Harmonized standards
EN 61000-6-2:2005
EN 61000-6-4:2007 + A1:2007

Authorized representative in Europe:
YOKOHAMA EUROPE GmbH
Monschauerstrasse 12, D-40549 Düsseldorf, GERMANY

Signed for and on behalf of: THE YOKOHAMA RUBBER CO., LTD.

Signature: Y. Seita
Yasuhiko Seita
General Manager
Tire Quality Assurance Department

Date of Issue: 1st August, 2016

D00509

– CONTINUAÇÃO –

Declaração de conformidade de acordo com a Diretiva de Maquinário 2006/42/EC

■ Macaco

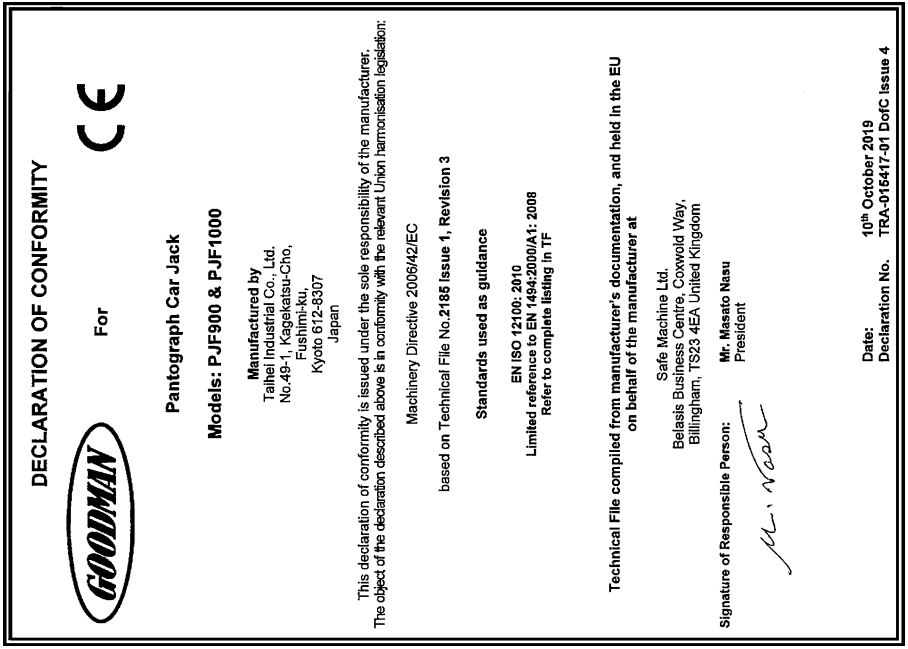

DECLARATION OF CONFORMITY

GOODMAN

For

Pantograph Car Jack

Models: PJF900 & PJF1000

Manufactured by
Taihei Industrial Co., Ltd.
No.49-1, Kagekatsu-Cho,
Fushimi-ku,
Kyoto 612-8307
Japan

This declaration of conformity is issued under the sole responsibility of the manufacturer.
The object of the declaration described above is in conformity with the relevant Union harmonisation legislation:

Machinery Directive 2006/42/EC

based on Technical File No.**2185 Issue 1, Revision 3**

Standards used as guidance

EN ISO 12100: 2010
Limited reference to EN 1494:2000/A1: 2008
Refer to complete listing in TF

Technical File compiled from manufacturer's documentation, and held in the EU on behalf of the manufacturer at

Safe Machine Ltd.
Belasis Business Centre, Coxwold Way,
Billingham, TS23 4EA United Kingdom

Signature of Responsible Person: **Mr. Masato Nasu**
President

Date: **10th October 2019**
Declaration No. **TRA-015417-01 DofC Issue 4**

D01027

Declaração de conformidade de acordo com a Diretiva de Equipamentos de Rádio (2014/53/EU)

■ Precauções ao substituir uma bateria do tipo botão/moeda

This symbol is intended to alert the user to the presence of important operating and maintenance (servicing) instructions in the literature accompanying the appliance.

[CAUTION - Danger of explosion if battery is incorrectly replaced. Replace only with the same or equivalent type.]
[CAUTION - Do not exposed to excessive heat such as sunshine, fire or the like, that can result in an explosion or the leakage of flammable liquid or gas during use, storage or transportation.]
WARNING
Do not ingest the battery, Chemical Burn Hazard
(The remote control supplied with) This product contains a coin/button cell battery. If the coin/button cell battery is swallowed, it can cause severe internal burns in just 2 hours and can lead to death.
Keep new and used batteries away from children.
If the battery compartment does not close securely, stop using the product and keep it away from children.
If you think batteries might have been swallowed or placed inside any part of the body, seek immediate medical attention.
[CAUTION - Do not dispose of a battery into fire or a hot oven, or give mechanically crushing or cutting of a battery, that can result in an explosion.]
[CAUTION - Do not subjected to extremely low air pressure at high altitude that may result in an explosion or the leakage of flammable liquid or gas.]

Този символ има за цел да предупреди потребителя за наличието на важни инструкции за експлоатация и поддръжка (обслужване) в листовката, придружаваща уреда.

[ВНИМАНИЕ - Опасност от експлозия при неправилна подмяна. Да се подменя само със същия или екви валентен вид.]
[ВНИМАНИЕ – Не излагайте на прекомерна топлина, като слънчева светлина, огън или други подобни, ко ято може да доведе до експлозия или изтичане на запалими течности или газове по време на употреба, с ъхранение и транспортиране.]
ПРЕДУПРЕЖДЕНИЕ
Да не се поглъща батерията, Опасност от изгаряне с химикали
(Дистанционното управление, доставяно с) Този продукт съдържа клетъчна батерия монета/копче.
При поглъщане клетъчната батерия монета/копче може да причини сериозни вътрешни изгаряния само за 2 часа и може да предизвика смърт.
Новите и използваните батерии да се пазят далече от достъпа на деца.
Ако отделението за батериите не се затваря добре, спрете да използвате продукта и го пазете далече от достъпа на деца.
Ако смятате, че батериите може да са били погълнати или попаднали в която и да било част от тялото, незабавно потърсете медицинска помощ.
[ВНИМАНИЕ - Не изхвърляйте батерията в огън или гореща пещ и не подлагайте батерията на механично см ачкване или нарязване, тъй като това може да доведе до експлозия.]
[ВНИМАНИЕ - Да не се подлага на прекалено ниско въздушно налягане при голяма надморска височина, кое то може да доведе до експлозия или изтичане на запалими течности или газове.]

Tento symbol upozorňuje uživatele na důležité pokyny pro provoz a údržbu (servis) v dokumentaci doprovázející spotřebič.

[UPOZORNĚNÍ – Pokud je baterie nesprávně vyměněna, hrozí nebezpečí výbuchu. Vyměňujte pouze za stejný nebo ekvivalentní typ.]
[UPOZORNĚNÍ - Během používání, skladování nebo přepravy nevystavujte nadměrnému teplu, například přímé mu slunečnímu záření, ohni a podobně. Mohlo by to vést k výbuchu nebo úniku hořlavé kapaliny či plynu.]
VAROVÁNÍ
Nepolykejte baterii, hrozí nebezpečí poleptání
(Dodané dálkové ovládání) Tento produkt obsahuje knoflíkovou baterii. Pokud knoflíkovou baterii spolknete, může způsobit závažné poleptání vnitřních orgánů již za 2 hodiny a může způsobit i smrt.
Nové i použité baterie uchovávejte mimo dosah dětí.
Pokud nelze prostor pro baterii řádně uzavřít, přestaňte produkt používat a uložte jej mimo dosah dětí.
Pokud se domníváte, že došlo ke spolknutí baterie, nebo jejímu vniknutí do jakékoliv části těla, okamžitě vyhledejte lékařskou pomoc.
[UPOZORNĚNÍ - Nevhazujte baterii do ohně či do pece ani ji mechanicky nedrťte či neřežte, mohlo by to vést k vý buchu.]
[UPOZORNĚNÍ - Nevystavujte nepřiměřeně nízkému tlaku vzduchu ve vysoké nadmořské výšce. Mohlo by to vést k v ýbuchu nebo úniku hořlavé kapaliny či plynu.]

D01039

– CONTINUAÇÃO –

Dit symbool is bedoeld om de gebruiker attent te maken op de aanwezigheid van belangrijke bedienings- en onderhoudsinstructies in de literatuur die bij het toestel bijgeleverd is.

[VOORZICHTIG -. Explosiegevaar als de batterij onjuist wordt vervangen. Alleen vervangen met hetzelfde type.]
[VOORZICHTIG - Stel batterijen niet bloot aan overmatige hitte zoals zonlicht, vuur en dergelijke. Dit kan leiden tot ontploffing of lekkage van ontvlambare vloeistof of gas tijdens gebruik, opslag of transport.]
WAARSCHUWING
De batterij niet inslikken, gevaar voor chemische brandwonden
(De afstandsbediening is meegeleverd) Dit product bevat een knoopcelbatterij. Als de knoopcel batterij wordt ingeslikt, kan deze binnen 2 uur ernstige interne brandwonden veroorzaken met de dood als gevolg.
Houd nieuwe en gebruikte batterijen weg van kinderen.
Als het batterijcompartiment niet goed sluit, stop dan met het product te gebruiken en houd het weg van kinderen.
Als u denkt dat batterijen ingeslikt werden of in het lichaam geplaatst werden, moet u onmiddellijk medische hulp zoeken.
[VOORZICHTIG - Gooi batterijen niet weg in het vuur of in een oven met een hoge temperatuur, en verbrijzel of snijd de batterijen niet mechanisch. Dit kan leiden tot een ontploffing.]
[VOORZICHTIG - Stel batterijen niet bloot aan extreem lage luchtdruk op grote hoogte. Dit kan leiden tot ontploffing of lekkage van ontvlambare vloeistof of gas.]

Ten symbol ma na celu zwrócenie uwagi użytkownika na ważne wskazówki dotyczące obsługi lub konserwacji (serwisowania), zawarte w dokumentacji dołączonej do urządzenia.

[PRZESTROGA - Nieprawidłowa wymiana baterii grozi wybuchem. Baterię należy wymieniać wyłącznie na bateri ę tego samego lub równoważnego typu.]
[PRZESTROGA - Nie wystawiać na działanie nadmiernego ciepła, np.; promieni słonecznych lub ognia itp., co może doprowadzić do wybuchu lub uwolnienia łatwopalnego płynu lub gazu podczas ich użytkowania, przechowywania lub transportu.]
OSTRZEŻENIE
Nie połykać baterii – ryzyko oparzenia chemicznego
(Pilot zdalnego sterowania dostarczany z) tym urządzeniem jest zasilany baterią pastylkową/guzikową.
Połknięcie baterii pastylkowej/guzikowej może w ciągu zaledwie 2 godzin spowodować poważne oparzenia wewnętrzne, które mogą prowadzić do śmierci.
Nowe i zużyte baterie należy przechowywać poza zasięgiem dzieci.
Jeżeli komora baterii się nie domyka, należy zaprzestać używania urządzenia i przechowywać go poza zasięgiem dzieci.
Jeżeli występuje podejrzenie połknięcia baterii lub umieszczenia jej w jakiejkolwiek części ciała, należy bezzwłocznie zasięgnąć porady lekarskiej.
[PRZESTROGA - Nie wrzucać akumulatora do ognia ani nagrzanego piekarnika. Nie zgniatać ani nie przecinać mechanicznie, ponieważ może to doprowadzić do jego wybuchu.]
[PRZESTROGA - Nie wystawiać na działanie ekstremalnie niskiego ciśnienia na znacznych wysokościach – może to doprowadzić do wybuchu lub uwolnienia łatwopalnego płynu lub gazu.]

Pretende-se que este símbolo alerte o utilizador para a presença de importantes instruções de operação e de manutenção (serviço) na literatura que acompanha o aparelho.

[CUIDADO - Perigo de explosão caso a bateria seja substituída de forma incorreta. Substitua apenas por outra igual ou equivalente.]
[CUIDADO - Não expor a calor excessivo, como luz solar, fogo ou algo semelhante, já que pode resultar numa explosão ou fuga de líquidos ou gases inflamáveis durante a utilização, armazenamento ou transporte.]
AVISO
Não ingerir a pilha: Perigo de Queimadura por Substâncias Químicas(O comando inclui uma pilha)
Este produto contém uma pilha tipo moeda/botão. Caso esta pilha tipo moeda/botão seja engolida, poderá provocar queimaduras internas graves em apenas 2 horas, podendo conduzir à morte.
Mantenha as pilhas novas e usadas longe das crianças.
Caso o compartimento da pilha não feche corretamente, pare de usar o produto e mantenha-o afastado das crianças.
Caso achar que uma pilha poderá ter sido engolida alojada em qualquer parte do corpo, procure atenção médica imediata.
[CUIDADO - Não deite a bateria no fogo ou num forno quente nem esmague ou corte mecanicamente a bateria, pois isso pode resultar em explosão.]
[CUIDADO - Não sujeitar a pressão atmosférica extremamente baixa a alta altitude, dado que pode ocorrer uma explosão ou fuga de líquidos ou gases inflamáveis.]

D01044

■ Substituindo uma bateria do tipo botão/moeda (chave de acesso)

⚠ This mark is a safety/warning mark.

Do not ingest battery.
Chemical Burn Hazard
This product contains a coin / button cell battery.
If the coin / button cell battery is swallowed, it can cause severe internal burns in just 2 hours and can lead to death.
Keep new and used batteries away from children.
If the battery compartment does not close securely, stop using the product and keep it away from children.
If you think batteries might have been swallowed or placed inside any part of the body, seek immediate medical attention.

CAUTION
Risk of explosion if the battery is replaced by an incorrect type.
Replace battery with the same type.

CAUTION
Risk of explosion or the leakage of flammable liquid or gas.

Do not use in /store in /bring into environment of extremely high temperature or extremely low pressure due to the very high altitude.
Do not attempt to burn, crush, or cut used battery.

⚠ Tämä merkki on turvallisuus/varoitusmerkki.

Älä nielaise paristoa.
Syövyttävää!
Tuote sisältää nappipariston.
Jos nappiparisto joutuu nieluun, voi se aiheuttaa vakavia sisäisiä palovammoja kahden tunnin kuluessa ja aiheuttaa kuoleman.
Pidä uudet ja käytetyt paristot poissa lasten ulottuvilta.
Jos paristolokero ei sulkeudu kunnolla, lopeta tuotteen käyttö ja pidä se poissa lasten ulottuvilta.
Hakeudu välittömästi lääkärin hoitoon, jos epäilet, että paristoja on joutunut jonkun nieluun tai muun kehonosan sisään.

VARO
Vääräntyyppinen paristo voi räjähtää.
Vaihda aina paristo samantyyppiseen.

VARO
Räjähdyksen tai syttyvien nesteiden tai kaasujen vuodon riski.

Älä käytä/säilytä tuotetta olosuhteissa, jossa se altistuu hyvin korkealle lämpötilalle tai paineelle tai suurten korkeuksien voimakkaalle alipaineelle.
Älä yritä polttaa, murskata tai leikata käytettyjä paristoja.

D00842

⚠ Dit is een veiligheids-/waarschuwingsteken.

Slik de batterij niet in.
Gevaar voor chemische brandwonden
Dit product bevat een knoopcelbatterij.
Bij inslikken kan de knoopcelbatterij binnen slechts 2 uur ernstige inwendige brandwonden veroorzaken, wat de dood tot gevolg kan hebben.
Houd nieuwe en gebruikte batterijen buiten het bereik van kinderen.
Stop met het gebruik van het product als het batterijvak niet goed sluit en houd het product buiten het bereik van kinderen.
Raadpleeg onmiddellijk een arts als u vermoedt dat een batterij is ingeslikt of in het lichaam is gestopt.

WAARSCHUWING
Er bestaat explosiegevaar als u de batterij vervangt door de verkeerde soort batterij.
Vervang de batterij door dezelfde soort batterij.

WAARSCHUWING
Explosiegevaar of gevaar voor lekken van brandbare vloeistof of brandbaar gas.

Niet gebruiken in/bewaren in/brengen naar een omgeving met extreem hoge temperatuur of extreem lage druk door zeer grote hoogte.
Verbrand en verpletter de gebruikte batterij niet en snijd deze niet open.

⚠ Ce marquage est un marquage de sécurité/d'avertissement.

Ne pas ingérer la pile.
Risque de brûlure chimique
Ce produit contient une pile bouton.
Si la pile bouton est avalée, elle peut provoquer de graves brûlures internes en seulement 2 heures et entraîner la mort.
Gardez les piles neuves et usagées hors de la portée des enfants.
Si le compartiment de pile ne se ferme pas correctement, arrêtez d'utiliser le produit et gardez-le à l'écart des enfants.
Si vous croyez que des piles ont été avalées ou placées dans n'importe quelle partie du corps, consultez immédiatement un médecin.

MISE EN GARDE
Risque d'explosion si la pile est remplacée par un type incorrect.
Remplacez la pile par le même type.

MISE EN GARDE
Risque d'explosion ou de fuite de liquide ou de gaz inflammable.

Ne pas utiliser / stocker / mettre dans un environnement de température extrêmement élevée ou de pression extrêmement basse en raison de l'altitude très élevée. N'essayez pas de brûler, écraser ou couper la pile usagée.

D00843

⚠ Denna etikett är en säkerhets-/varningsetikett.

Svälj inte batteriet (eller stoppa det i munnen).
Risk för kemisk brännskada
Denna produkt innehåller ett mynt-/knappbatteri.
Om mynt-/knappbatteriet sväljs ned kan det på bara 2 timmar orsaka allvarliga inre brännskador och kan leda till dödsfall.
Förvara nya och använda batterier utom räckhåll för barn.
Om batterifacket inte kan stängas säkert, sluta använda produkten och håll den borta från barn.
Om du tror att batterier har svalts ner eller kommit in i någon del av kroppen, sök omedelbart medicinsk hjälp.

OBSERVERA!
Explosionsrisk föreligger om batteriet ersätts med en felaktig typ.
Ersätt batteriet med ett batteri av samma typ.

OBSERVERA!
Risk för explosion eller läckage av brandfarlig vätska eller gas.

Använd inte i/förvara inte i/för inte i omedelbar närhet av extremt hög temperatur eller extremt lågt tryck beroende på mycket hög höjd.
Försök inte bränna, krossa eller skära sönder ett använt batteri.

⚠ Dette mærke er et sikkerheds-/ advarselsmærke.

Indsæt ikke batteri.
Kemisk forbrændingsfare
Dette produkt indeholder et mønt-/knapcellebatteri.
Hvis mønt-/knapcellebatteriet sluges, kan det forårsage alvorlige indre forbrændinger på kun 2 timer og kan føre til døden.
Hold nye og brugte batterier væk fra børn.
Hvis batterirummet ikke lukker sikkert, skal du holde op med at bruge produktet og holde det væk fra børn.
Hvis du tror, at batterier kan være blevet slugt eller være blevet placeret i nogen del af kroppen, skal du straks søge lægehjælp.

ADVARSEL
Fare for eksplosion, hvis batteriet udskiftes med en forkert type.
Udskift batteri med samme type.

ADVARSEL
Risiko for eksplosion eller lækage af brandfarlig væske eller gas.

Må ikke anvendes i/opbevares i/indbringes i omgivelser med ekstremt høj temperatur eller ekstremt lavt tryk på grund af den meget høje højde.
Forsøg ikke at brænde, knuse eller skære brugt batteri.

D00844

– CONTINUAÇÃO –

⚠ Dieses Zeichen ist ein Sicherheits-/Warnzeichen.

Nehmen Sie keine Batterien zu sich.
Chemische Verbrennungsgefahr
Dieses Produkt enthält eine Knopfzellenbatterie.
Wird die Knopfzellenbatterie verschluckt, kann sie innerhalb von nur 2 Stunden schwere innere Verbrennungen verursachen und zum Tode führen.
Halten Sie neue und gebrauchte Batterien von Kindern fern.
Wenn das Batteriefach nicht sicher schließt, stellen Sie die Verwendung des Geräts ein und halten Sie es von Kindern fern.
Wenn Sie der Meinung sind, dass Batterien verschluckt oder in irgendeinen Teil des Körpers platziert wurden, suchen Sie sofort einen Arzt auf.

WARNUNG
Explosionsgefahr, wenn die Batterie durch einen falschen Typ ersetzt wird.
Ersetzen Sie die Batterie durch den gleichen Typ.

WARNUNG
Gefahr von Explosion oder Austreten von brennbaren Flüssigkeiten oder Gasen.

Verwenden/lagern/bringen Sie das Gerät nicht in Umgebungen mit extrem hoher Temperatur oder extrem niedrigem Druck aufgrund von sehr großer Höhe.
Versuchen Sie nicht, verbrauchte Batterien zu verbrennen, zu zerquetschen oder zu zerschneiden.

⚠ Σήμα για την ασφάλεια/προειδοποιητικό σήμα.

Μην καταπίνετε την μπαταρία.
Κίνδυνος χημικού εγκαύματος
Αυτό το προϊόν περιέχει επίπεδη μπαταρία.
Σε περίπτωση κατάποσης της επίπεδης μπαταρίας μπορούν να προκληθούν σοβαρά εσωτερικά εγκαύματα σε διάστημα μόλις 2 ωρών και να επέλθει θάνατος.
Φυλάσσετε τις καινούριες και τις χρησιμοποιημένες μπαταρίες μακριά από τα παιδιά.
Εάν η θήκη της μπαταρίας δεν κλείνει καλά, σταματήστε να χρησιμοποιείτε το προϊόν και φυλάξτε το μακριά από τα παιδιά.
Εάν πιστεύετε ότι υπάρχει περίπτωση να έχει γίνει κατάποση μπαταρίας ή εισχώρησή της σε κάποιο μέρος του σώματος, ζητήστε αμέσως ιατρική συμβουλή.

ΠΡΟΣΟΧΗ
Υπάρχει κίνδυνος έκρηξης εάν τοποθετηθεί λάθος τύπος μπαταρίας.
Αντικαταστήστε την μπαταρία με τον ίδιο τύπο μπαταρίας

ΠΡΟΣΟΧΗ
Υπάρχει κίνδυνος έκρηξης ή διαρροής εύφλεκτου υγρού ή αερίου.

Μην χρησιμοποιείτε/αποθηκεύετε/μεταφέρετε την μπαταρία σε περιβάλλον με υπερβολικά υψηλή θερμοκρασία ή υπερβολικά χαμηλή πίεση που οφείλεται σε πολύ υψηλό υψόμετρο. Μην επιχειρήσετε να κάψετε, να συνθλίψετε ή να κόψετε την χρησιμοποιημένη μπαταρία.

D00845

⚠ Questo simbolo è un simbolo di sicurezza / avvertenza.

Non ingerire la batteria.
Pericolo di ustione chimica
Il prodotto contiene una batteria a cella a moneta / bottone.
Se la batteria a cella a moneta / bottone viene inghiottita può causare delle gravi ustioni interne in sole due ore e provocare il decesso.
Tenere le batterie nuove e quelle usate fuori dalla portata dei bambini.
Se il vano batterie non si chiude in modo sicuro, smettere di usare il prodotto e tenerlo fuori dalla portata dei bambini.
Se si ritiene che delle batterie possano essere state inghiottite o essere state introdotte all'interno di qualsivoglia parte del corpo consultare immediatamente un medico.

ATTENZIONE
Se la batteria è sostituita con una di tipo scorretto c'è rischio che esploda.
Sostituire la batteria con una del medesimo tipo.

ATTENZIONE
Rischio di esplosione o di perdita di liquidi o gas infiammabili.

Non usare / custodire / mettere in ambienti con temperature estremamente alte o una pressione estremamente bassa dovuta a una notevole altitudine.
Non cercare di bruciare, frantumare o tagliare delle batterie usate.

⚠ Esta marca es una marca de seguridad/advertencia.

No ingiera la pila.
Riesgo de Quemadura Química
Este producto contiene una pila tipo moneda/botón.
Si la pila de moneda/botón se traga, puede provocar quemaduras internas graves en solo 2 horas y puede causar la muerte.
Mantenga las pilas nuevas y las usadas lejos de los niños.
Si el compartimiento de la pila no se cierra de forma segura, deje de usar el producto y manténgalo alejado de los niños.
Si cree que las pilas pueden haberse tragado o colocado dentro de cualquier parte del cuerpo, busque atención médica inmediata.

PRECAUCIÓN
Riesgo de explosión si la batería es reemplazada por una de tipo incorrecto.
Reemplace la batería con una del mismo tipo.

PRECAUCIÓN
Riesgo de explosión o fuga de líquido o gas inflamables.

No use/almacene/lleve a un entorno de temperatura extremadamente alta o extremadamente baja, debido a la gran altitud.
No intente quemar, aplastar o cortar la batería usada.

D00846

⚠ Esta marca é uma marca de segurança/alerta.

Não ingerir a pilha.
Perigo de queimaduras químicas
Este produto contém uma pilha de tipo moeda/botão.
Se a pilha de moeda/botão for engolida, pode causar queimaduras internas graves em apenas 2 horas e conduzir à morte.
Mantenha as pilhas novas e usadas longe das crianças.
Se o compartimento da pilha não se fechar de forma segura, pare de usar o produto e mantenha-o afastado das crianças.
Se achar que as pilhas podem ter sido engolidas ou colocadas dentro de qualquer parte do corpo, procure imediatamente um médico.

CUIDADO
Risco de explosão se a pilha for substituída por um tipo incorreto.
Substitua a pilha pelo mesmo tipo.

CUIDADO
Risco de explosão ou de vazamento de líquido ou gás inflamável.

Não use/armazene/coloque num ambiente com temperaturas extremamente altas ou pressões extremamente baixas devido a altitude elevada.
Não tente queimar, esmagar ou cortar a pilha usada.

⚠ Din il-marka hija marka ta' sigurtà/avviż.

Tiblax il-batterija.
Periklu ta' ħruq kimiku
Dan il-prodott fih batterija ċatta qisha buttuna żgħira.
Jekk din il-batterija ċatta tinbelha, tista' tikkawża ħruq intern sever f'temm sagħtejn u tista' twassal għall-mewt.
Żomm il-batteriji godda u użjena 'l bogħod minn fejn jistgħu jilħquhom it-tfal.
Jekk il-kompartiment tal-batterija ma jistax jingħalaq b'mod sigur, tużax aktar il-prodott u żommu 'l bogħod minn fejn jistgħu jilħquh it-tfal.
Jekk ikollok xi suspett li l-batteriji nbelgħu jew ġew imdeffsa f'xi parti tal-ġisem, fittex għajnuna medika minnufih.

ATTENZJONI
Riskju ta' splużjoni jekk il-batterija jekk il-batterija tinbidel ma' waħda tat-tip skorrett.
Il-batterija għandha tinbidel ma' waħda tal-istess tip.

ATTENZJONI
Riskju ta' splużjoni jew ħruġ ta' likwidu jew gass fjammabbli.

Tużax/taħżinx f'ambjent b'temperatura għolja ħafna jew pressjoni estremament baxxa minħabba f'altitudni għolja ħafna.
Tipprovax taħraq, tgħaffeġ jew taqta' l-batterija użata.

D00847

Dispose of used batteries according to the local laws.
Käytetyt paristot hävitetään paikallisten säännösten ja määräysten mukaisesti.
Gebruikte batterijen gerecycled in overeenstemming met de plaatselijke voorschriften.
Les batteries utilisées doivent être recyclées selon les lois locales.
Förbrukade batterier återvinns i enlighet med lokala föreskrifter.
De brugte batterier genbruges i overensstemmelse med lokale regler.
Verbrauchte Batterien werden entsprechend den lokalen Rechtsvorschriften entsorgt.
Οι χρησιμοποιημένες μπαταρίες απορρίπτονται σύμφωνα με τους τοπικούς κανονισμούς.
Smaltire le batterie esauste in base alle normative locali vigenti.
Deseche las baterías usadas de acuerdo con la ley local.
As baterias usadas são descartadas de acordo com as leis locais.
Armi l-batteriji qodma skont il-liġijiet lokali.
Kasutatud patareide utiliseerimine toimub vastavalt kohalikule seadusele.
A használt elemek megsemmisítése a helyi jogszabályok értelmében történik.
Použité batérie sa likvidujú podľa miestnych zákonov.
Použité baterie zlikvidujte v souladu s místními předpisy.
Uporabljene baterije odstranite v skladu z lokalnimi predpisi.
Naudotas baterijas utilizuokite pagal vietinius įstatymus.
Izmantotās baterijas utilizē saskaņā ar vietējo likumdošanu.
Zużyte baterie należy utylizować zgodnie z prawem lokalnym.
Fargaðu notuðum rafhlöðum samkvæmt innlendum lögum.
Brukte batterier resirkuleres i henhold til lokale bestemmelser.
Използваните батерии се рециклират в съответствие с местните разпоредби.
Aruncați bateriile uzate în conformitate cu legile locale.
Iskorištene baterije reciklirati u skladu s lokalnim propisima.
Искоришћене батерије одлажите у складу са локалним прописима.
Eliminació de bateries utilitzades d'acord amb les lleis locals.
Kullanılmış piller yerel mevzuata uygun olarak bertaraf edilecektir.
Hidhni baterité e përdorura sipas ligjeve lokale.

D00908

– CONTINUAÇÃO –

■ Transmissor para o sistema de entrada sem chave

Banda(s) de frequência nas quais o equipamento de rádio opera: 433,92 MHz Potência máxima de radiofrequência transmitida na(s) banda(s) de frequência nas quais o equipamento de rádio opera: 80,5 dBuV/m@3m.

Fabricante: SUBARU CORPORATION

Endereço: 1-1, Subaru-cho, Ota-shi, Gunma-ken, 373-8555, Japão

CE

[EN] English	Hereby, ALPS ELECTRIC CO.,LTD., declares that the radio equipment type TB1G077 is in compliance with Directive 2014/53/EU. The full text of the EU declaration of conformity is available at the following internet address: http://www.alps.com/products/common/pdf/HandUnit/TB1G077.pdf
[BG] Bulgarian	С настоящото ALPS ELECTRIC CO.,LTD., декларира, че този тип радиосъоръжение TB1G077 е в съответствие с Директива 2014/53/ЕС. Цялостният текст на ЕС декларацията за съответствие може да се намери на следния интернет адрес: http://www.alps.com/products/common/pdf/HandUnit/TB1G077.pdf
[CS] Czech	Tímto ALPS ELECTRIC CO.,LTD., prohlašuje, že typ rádiového zařízení TB1G077 je v souladu se směrnicí 2014/53/EU. Úplné znění EU prohlášení o shodě je k dispozici na této internetové adrese: http://www.alps.com/products/common/pdf/HandUnit/TB1G077.pdf
[DA] Danish	Hermed erklærer ALPS ELECTRIC CO.,LTD., at radioudstyrstypen TB1G077 er i overensstemmelse med direktiv 2014/53/EU. EU-overensstemmelseserklæringens fulde tekst kan findes på følgende internetadresse: http://www.alps.com/products/common/pdf/HandUnit/TB1G077.pdf
[DE] German	Hiermit erklärt ALPS ELECTRIC CO.,LTD., dass der Funkanlagentyp TB1G077 der Richtlinie 2014/53/EU entspricht. Der vollständige Text der EU-Konformitätserklärung ist unter der folgenden Internetadresse verfügbar: http://www.alps.com/products/common/pdf/HandUnit/TB1G077.pdf

D00612

[PT] Portuguese	O(a) abaixo assinado(a) ALPS ELECTRIC CO.,LTD., declara que o presente tipo de equipamento de rádio TB1G077 está em conformidade com a Diretiva 2014/53/UE. O texto integral da declaração de conformidade está disponível no seguinte endereço de Internet: http://www.alps.com/products/common/pdf/HandUnit/TB1G077.pdf
[RO] Romanian	Prin prezenta, ALPS ELECTRIC CO.,LTD., declară că tipul de echipamente radio TB1G077 este în conformitate cu Directiva 2014/53/UE. Textul integral al declarației UE de conformitate este disponibil la următoarea adresă internet: http://www.alps.com/products/common/pdf/HandUnit/TB1G077.pdf
[SK] Slovak	ALPS ELECTRIC CO.,LTD., týmto vyhlasuje, že rádiové zariadenie typu TB1G077 je v súlade so smernicou 2014/53/EÚ. Úplné EÚ vyhlásenie o zhode je k dispozícii na tejto internetovej adrese: http://www.alps.com/products/common/pdf/HandUnit/TB1G077.pdf
[SL] Slovenian	ALPS ELECTRIC CO.,LTD., potrjuje, da je tip radijske opreme TB1G077 skladen z Direktivo 2014/53/EU. Celotno besedilo izjave EU o skladnosti je na voljo na naslednjem spletnem naslovu: http://www.alps.com/products/common/pdf/HandUnit/TB1G077.pdf
[FI] Finish	ALPS ELECTRIC CO.,LTD., vakuuttaa, että radiolaitetyyppi TB1G077 on direktiivin 2014/53/EU mukainen. EU-vaatimustenmukaisuusvakuutuksen täysimittainen teksti on saatavilla seuraavassa internetosoitteessa: http://www.alps.com/products/common/pdf/HandUnit/TB1G077.pdf
[SV] Swedish	Härmed försäkrar ALPS ELECTRIC CO.,LTD., att denna typ av radioutrustning TB1G077 överensstämmer med direktiv 2014/53/EU. Den fullständiga texten till EU-försäkran om överensstämmelse finns på följande webbadress: http://www.alps.com/products/common/pdf/HandUnit/TB1G077.pdf

D00615

– CONTINUAÇÃO –

[IS] Icelandic	Hér, ALPS ELECTRIC CO.,LTD., lýsir yfir að radíóbúnaður tegund TB1G077 er í samræmi við tilskipun 2014/53/ESB. The fullur texti af ESB-samræmisyfirlýsing er í boði á eftirfarandi veffangi: http://www.alps.com/products/common/pdf/HandUnit/TB1G077.pdf
[NO] Norwegian	Herved ALPS ELECTRIC CO.,LTD., erklærer at radioutstyr type TB1G077 er i samsvar med direktiv 2014/53/EU. Den fullstendige teksten i EU-erklæring er tilgjengelig på følgende internettadresse: http://www.alps.com/products/common/pdf/HandUnit/TB1G077.pdf
[GLE] Irish	Dearbhaíonn ALPS ELECTRIC CO.,LTD. leis seo go bhfuil an cineál trealaimh raidió TB1G077 in oiriúint le Treoir 2014/53/AE. Tá téacs iomlán an Dearbhaithe Comhréireachta AE le fáil ag an seoladh Idirlín seo a leanas: http://www.alps.com/products/common/pdf/HandUnit/TB1G077.pdf
[LTZ] Luxembourgish	Heimatter deklaréiert ALPS ELECTRIC CO.,LTD., datt d'Funkanlage vum Typ TB1G077 konform mat der Direktiv 2014/53/EU sinn. Den integralen Text vun der EU-Konformitéitserklärung ass op folgender Internetadress ze fannen: http://www.alps.com/products/common/pdf/HandUnit/TB1G077.pdf

D00616

■ Receptor para o sistema de entrada sem chave

Banda(s) de frequência nas quais o equipamento de rádio opera: 433,92 MHz

Fabricante: SUBARU CORPORATION Endereço: 1-1, Subaru-cho, Ota-shi, Gunma-ken, 373-8555, Japão

CE

[EN] English	Hereby, ALPS ELECTRIC CO.,LTD., declares that the radio equipment type TD1G141 is in compliance with Directive 2014/53/EU. The full text of the EU declaration of conformity is available at the following internet address: https://www.alps.com/products/common/pdf/Tuner/TD1G141.pdf
[BG] Bulgarian	С настоящото ALPS ELECTRIC CO.,LTD., декларира, че този тип радиосъоръжение TD1G141 е в съответствие с Директива 2014/53/ЕС. Цялостният текст на ЕС декларацията за съответствие може да се намери на следния интернет адрес: https://www.alps.com/products/common/pdf/Tuner/TD1G141.pdf
[CS] Czech	Tímto ALPS ELECTRIC CO.,LTD., prohlašuje, že typ rádiového zařízení TD1G141 je v souladu se směrnicí 2014/53/EU. Úplné znění EU prohlášení o shodě je k dispozici na této internetové adrese: https://www.alps.com/products/common/pdf/Tuner/TD1G141.pdf
[DA] Danish	Hermed erklærer ALPS ELECTRIC CO.,LTD., at radioudstyrstypen TD1G141 er i overensstemmelse med direktiv 2014/53/EU. EU-overensstemmelseserklæringens fulde tekst kan findes på følgende internetadresse: https://www.alps.com/products/common/pdf/Tuner/TD1G141.pdf
[DE] German	Hiermit erklärt ALPS ELECTRIC CO.,LTD., dass der Funkanlagentyp TD1G141 der Richtlinie 2014/53/EU entspricht. Der vollständige Text der EU-Konformitätserklärung ist unter der folgenden Internetadresse verfügbar: https://www.alps.com/products/common/pdf/Tuner/TD1G141.pdf
[ET] Estonian	Käesolevaga deklareerib ALPS ELECTRIC CO.,LTD., et käesolev raadioseadme tüüp TD1G141 vastab direktiivi 2014/53/EL nõuetele. ELi vastavusdeklaratsiooni täielik tekst on kättesaadav järgmisel internetiaadressil: https://www.alps.com/products/common/pdf/Tuner/TD1G141.pdf

D00859

– CONTINUAÇÃO –

[HR] Croatian	ALPS ELECTRIC CO.,LTD., ovime izjavljuje da je radijska oprema tipa TD1G141 u skladu s Direktivom 2014/53/EU. Cjeloviti tekst EU izjave o sukladnosti dostupan je na sljedećoj internetskoj adresi: https://www.alps.com/products/common/pdf/Tuner/TD1G141.pdf
[HU] Hungarian	ALPS ELECTRIC CO.,LTD., igazolja, hogy a TD1G141 típusú rádióberendezés megfelel a 2014/53/EU irányelvnek. Az EU-megfelelőségi nyilatkozat teljes szövege elérhető a következő internetes címen: https://www.alps.com/products/common/pdf/Tuner/TD1G141.pdf
[MT] Maltese	B'dan, ALPS ELECTRIC CO.,LTD., niddikjara li dan it-tip ta' tagħmir tar-radju TD1G141 huwa konformi mad-Direttiva 2014/53/UE. It-test kollu tad-dikjarazzjoni ta' konformità tal-UE huwa disponibbli f'dan l-indirizz tal-Internet li ġej: https://www.alps.com/products/common/pdf/Tuner/TD1G141.pdf
[NL] Dutch	Hierbij verklaar ik, ALPS ELECTRIC CO.,LTD., dat het type radioapparatuur TD1G141 conform is met Richtlijn 2014/53/EU. De volledige tekst van de EU-conformiteitsverklaring kan worden geraadpleegd op het volgende internetadres: https://www.alps.com/products/common/pdf/Tuner/TD1G141.pdf
[PL] Polish	ALPS ELECTRIC CO.,LTD., niniejszym oświadcza, że typ urządzenia radiowego TD1G141 jest zgodny z dyrektywą 2014/53/UE. Pełny tekst deklaracji zgodności UE jest dostępny pod następującym adresem internetowym: https://www.alps.com/products/common/pdf/Tuner/TD1G141.pdf
[PT] Portuguese	O(a) abaixo assinado(a) ALPS ELECTRIC CO.,LTD., declara que o presente tipo de equipamento de rádio TD1G141 está em conformidade com a Diretiva 2014/53/UE. O texto integral da declaração de conformidade está disponível no seguinte endereço de Internet: https://www.alps.com/products/common/pdf/Tuner/TD1G141.pdf

D00861

■ Chave de acesso

Transmissor:

Modelo: 14AHK

Frequência da operação: 433,92 MHz

Potência máxima de saída (ERP): 0,03 mW

Fabricante: DENSO CORPORATION

Endereço: 1-1, Showa-cho, Kariya-shi, Aichi-ken, 448-8661, Japão

передавач: модель: 14AHK
смугу радіочастот: 433.92 МГц
максимальну потужність
випромінювання (ERP): 0.03 мВт

виробник: DENSO CORPORATION
адреса: 1-1, Showa-cho, Kariya-shi, Aichi-ken, 448-8661, Japan

D00894

Hereby, DENSO CORPORATION declares that the radio equipment type is in compliance with Directive 2014/53/EU.
The full text of the EU declaration of conformity is available at the following internet address:
https://www.denso.com/global/en/contact-us/doc/

DENSO CORPORATION vakuuttaa, että radiolaitetyyppi on direktiivin 2014/53/EU mukainen.
EU-vaatimustenmukaisuusvakuutuksen täysimittainen teksti on saatavilla seuraavassa internetosoitteessa:
https://www.denso.com/global/en/contact-us/doc/

Hierbij verklaar ik, DENSO CORPORATION, dat het type radioapparatuur conform is met Richtlijn 2014/53/EU.
De volledige tekst van de EU-conformiteitsverklaring kan worden geraadpleegd op het volgende internetadres:
https://www.denso.com/global/en/contact-us/doc/

Le soussigné, DENSO CORPORATION, déclare que l'équipement radioélectrique du type est conforme à la directive 2014/53/UE.
Le texte complet de la déclaration UE de conformité est disponible à l'adresse internet suivante:
https://www.denso.com/global/en/contact-us/doc/

Härmed försäkrar DENSO CORPORATION att denna typ av radioutrustning överensstämmer med direktiv 2014/53/EU.
Den fullständiga texten till EU-försäkran om överensstämmelse finns på följande webbadress:
https://www.denso.com/global/en/contact-us/doc/

D00920

Hermed erklærer DENSO CORPORATION, at radioudstyrstypen er i overensstemmelse med direktiv 2014/53/EU.
EU-overensstemmelseserklæringens fulde tekst kan findes på følgende internetadresse:
https://www.denso.com/global/en/contact-us/doc/

Hiermit erklärt DENSO CORPORATION, dass der Funkanlagentyp der Richtlinie 2014/53/EU entspricht.
Der vollständige Text der EU-Konformitätserklärung ist unter der folgenden Internetadresse verfügbar:
https://www.denso.com/global/en/contact-us/doc/

Με την παρούσα ο/η DENSO CORPORATION, δηλώνει ότι ο ραδιοεξοπλισμός πληροί την οδηγία 2014/53/ΕΕ.
Το πλήρες κείμενο της δήλωσης συμμόρφωσης ΕΕ διατίθεται στην ακόλουθη ιστοσελίδα στο διαδίκτυο:
https://www.denso.com/global/en/contact-us/doc/

Il fabbricante, DENSO CORPORATION, dichiara che il tipo di apparecchiatura radio è conforme alla direttiva 2014/53/UE.
Il testo completo della dichiarazione di conformità UE è disponibile al seguente indirizzo Internet:
https://www.denso.com/global/en/contact-us/doc/

Por la presente, DENSO CORPORATION declara que el tipo de equipo radioeléctrico es conforme con la Directiva 2014/53/UE.
El texto completo de la declaración UE de conformidad está disponible en la dirección Internet siguiente:
https://www.denso.com/global/en/contact-us/doc/

D00921

– CONTINUAÇÃO –

O(a) abaixo assinado(a) DENSO CORPORATION declara que o presente tipo de equipamento de rádio está em conformidade com a Diretiva 2014/53/UE.
O texto integral da declaração de conformidade está disponível no seguinte endereço de Internet:
https://www.denso.com/global/en/contact-us/doc/

B'dan, DENSO CORPORATION, niddikjara li dan it-tip ta' tagħmir tar-radju huwa konformi mad-Direttiva 2014/53/UE.
It-test kollu tad-dikjarazzjoni ta' konformità tal-UE huwa disponibbli f'dan l-indirizz tal-Internet li ġej:
https://www.denso.com/global/en/contact-us/doc/

Käesolevaga deklareerib DENSO CORPORATION, et käesolev raadioseadme tüüp vastab direktiivi 2014/53/EL nõuetele.
ELi vastavusdeklaratsiooni täielik tekst on kättesaadav järgmisel internetiaadressil:
https://www.denso.com/global/en/contact-us/doc/

DENSO CORPORATION igazolja, hogy a típusú rádióberendezés megfelel a 2014/53/EU irányelvnek.
Az EU-megfelelőségi nyilatkozat teljes szövege elérhető a következő internetes címen:
https://www.denso.com/global/en/contact-us/doc/

DENSO CORPORATION týmto vyhlasuje, že rádiové zariadenie typu je v súlade so smernicou 2014/53/EÚ.
Úplné EÚ vyhlásenie o zhode je k dispozícii na tejto internetovej adrese:
https://www.denso.com/global/en/contact-us/doc/

D00922

Tímto DENSO CORPORATION prohlašuje, že typ rádiového zařízení je v souladu se směrnicí 2014/53/EU.
Úplné znění EU prohlášení o shodě je k dispozici na této internetové adrese:
https://www.denso.com/global/en/contact-us/doc/

DENSO CORPORATION potrjuje, da je tip radijske opreme skladen z Direktivo 2014/53/EU.
Celotno besedilo izjave EU o skladnosti je na voljo na naslednjem spletnem naslovu:
https://www.denso.com/global/en/contact-us/doc/

Aš, DENSO CORPORATION, patvirtinu, kad radijo įrenginių tipas atitinka Direktyvą 2014/53/ES.
Visas ES atitikties deklaracijos tekstas prieinamas šiuo interneto adresu:
https://www.denso.com/global/en/contact-us/doc/

Ar šo DENSO CORPORATION deklarē, ka radioiekārta atbilst Direktīvai 2014/53/ES.
Pilns ES atbilstības deklarācijas teksts ir pieejams šādā interneta vietnē:
https://www.denso.com/global/en/contact-us/doc/

DENSO CORPORATION niniejszym oświadcza, że typ urządzenia radiowego jest zgodny z dyrektywą 2014/53/UE.
Pełny tekst deklaracji zgodności UE jest dostępny pod następującym adresem internetowym:
https://www.denso.com/global/en/contact-us/doc/

D00923

Hér með lýsir DENSO CORPORATION yfir því að er í samræmi við grunnkröfur og aðrar kröfur, sem gerðar eru í tilskipun 2014/53/EU.
Samræmisyfirlýsing er einnig aðgengileg á eftirfarandi vefslóð:
https://www.denso.com/global/en/contact-us/doc/

DENSO CORPORATION erklærer at er i overensstemmelse med direktiv 2014/53/EU.
Samsvarserklæringen i fulltekst er tilgjengelig på følgende internettadresse:
https://www.denso.com/global/en/contact-us/doc/

С настоящото DENSO CORPORATION декларира, че този тип радиосъоръжение е в съответствие с Директива 2014/53/ЕС.
Цялостният текст на ЕС декларацията за съответствие може да се намери на следния интернет адрес:
https://www.denso.com/global/en/contact-us/doc/

Prin prezenta, DENSO CORPORATION declară că tipul de echipamente radio este în conformitate cu Directiva 2014/53/UE.
Textul integral al declarației UE de conformitate este disponibil la următoarea adresă internet:
https://www.denso.com/global/en/contact-us/doc/

DENSO CORPORATION ovime izjavljuje da je radijska oprema tipa u skladu s Direktivom 2014/53/EU.
Cjeloviti tekst EU izjave o sukladnosti dostupan je na sljedećoj internetskoj adresi:
https://www.denso.com/global/en/contact-us/doc/

D00924

Овиме, DENSO CORPORATION изјављује да је радио опрема тип усаглашена са Директивом 2014/53/EU.
Цео текст ЕУ декларације о усаглашености доступан је на следећој интернет адреси:
https://www.denso.com/global/en/contact-us/doc/

Amb aquest document, DENSO CORPORATION declara que el tipus d'equipament radioelèctric es conforme a la Directiva 2014/53/UE.
El text complet de la declaració UE de conformitat està disponible en la següent adreça d'Internet:
https://www.denso.com/global/en/contact-us/doc/

İşbu belge; DENSO CORPORATION telsiz ekipmanı tipinin 2014/53/AB sayılı Direktif'e uygun olduğunu beyan eder.
AB uygunluk beyanının tam metni aşağıdaki internet adresinde mevcuttur:
https://www.denso.com/global/en/contact-us/doc/

D00889

справжнім DENSO CORPORATION заявляє, що тип радіообладнання відповідає Технічному регламенту радіообладнання;
повний текст декларації про відповідність доступний на веб-сайті за такою адресою:
https://www.denso.com/global/en/contact-us/doc/

The latest "DECLARATION of CONFORMITY" (DoC) is available at the following address:
https://www.denso.com/global/en/contact-us/doc/

D00926

■ Imobilizador

▼ Modelos com "acesso sem chave com sistema de partida por botão"

Hereby, SUBARU CORPORATION declares that the radio equipment type SSPIMB02 is in compliance with Directive 2014/53/EU.

The full text of the EU declaration of conformity is available at the following internet address:
http://www.tokai-rika.co.jp/pc/

Frequency band: 119 - 135 kHz
Maximum radio-frequency power: 55 dBμA/m @10m

SUBARU CORPORATION vakuuttaa, että radiolaitetyyppi SSPIMB02 on direktiivin 2014/53/EU mukainen.

EU-vaatimustenmukaisuusvakuutuksen täysimittainen teksti on saatavilla seuraavassa internetosoitteessa:
http://www.tokai-rika.co.jp/pc/

Radiataajuus: 119 - 135 kHz
suurin mahdollinen lähetysteho: 55 dBμA/m @10m

Hierbij verklaar ik, SUBARU CORPORATION, dat het type radioapparatuur SSPIMB02 conform is met Richtlijn 2014/53/EU.

De volledige tekst van de EU-conformiteitsverklaring kan worden geraadpleegd op het volgende internetadres:
http://www.tokai-rika.co.jp/pc/

Frequentieband: 119 - 135 kHz
Maximaal radiofrequentievermogen: 55 dBμA/m @10m

Le soussigné, SUBARU CORPORATION, déclare que l'équipement radioélectrique du type SSPIMB02 est conforme à la directive 2014/53/UE.

Le texte complet de la déclaration UE de conformité est disponible à l'adresse internet suivante:
http://www.tokai-rika.co.jp/pc/

Bande de fréquences: 119 - 135 kHz
Puissance de radiofréquence maximale: 55 dBμA/m @10m

Härmed försäkrar SUBARU CORPORATION att denna typ av radioutrustning SSPIMB02 överensstämmer med direktiv 2014/53/EU.

Den fullständiga texten till EU-försäkran om överensstämmelse finns på följande webbadress:
http://www.tokai-rika.co.jp/pc/

Frekvensband: 119 - 135 kHz
Maximal radiofrekvenseffekt: 55 dBμA/m @10m

D01018

Hermed erklærer SUBARU CORPORATION, at radioudstyrstypen SSPIMB02 er i overensstemmelse med direktiv 2014/53/EU.

EU-overensstemmelseserklæringens fulde tekst kan findes på følgende internetadresse:
http://www.tokai-rika.co.jp/pc/

Frekvensbånd: 119 - 135 kHz
Maksimal radiofrekvenseffekt: 55 dBμA/m @10m

Hiermit erklärt SUBARU CORPORATION, dass der Funkanlagentyp SSPIMB02 der Richtlinie 2014/53/EU entspricht.

Der vollständige Text der EU-Konformitätserklärung ist unter der folgenden Internetadresse verfügbar:
http://www.tokai-rika.co.jp/pc/

Frequenzband: 119 - 135 kHz
Abgestrahlte maximale Sendeleistung: 55 dBμA/m @10m

Με την παρούσα ο/η SUBARU CORPORATION, δηλώνει ότι ο ραδιοεξοπλισμός SSPIMB02 πληροί την οδηγία 2014/53/ΕΕ.

Το πλήρες κείμενο της δήλωσης συμμόρφωσης ΕΕ διατίθεται στην ακόλουθη ιστοσελίδα στο διαδίκτυο:
http://www.tokai-rika.co.jp/pc/

Ζώνη συχνοτήτων: 119 - 135 kHz
Μέγιστη ισχύς ραδιοσυχνότητας: 55 dBμA/m @10m

Il fabbricante, SUBARU CORPORATION, dichiara che il tipo di apparecchiatura radio SSPIMB02 è conforme alla direttiva 2014/53/UE.

Il testo completo della dichiarazione di conformità UE è disponibile al seguente indirizzo Internet:
http://www.tokai-rika.co.jp/pc/

Banda di frequenza: 119 - 135 kHz
Potenza massima radiofrequenza: 55 dBμA/m @10m

Por la presente, SUBARU CORPORATION declara que el tipo de equipo radioeléctrico SSPIMB02 es conforme con la Directiva 2014/53/UE.

El texto completo de la declaración UE de conformidad está disponible en la dirección Internet siguiente:
http://www.tokai-rika.co.jp/pc/

Banda de frecuencia: 119 - 135 kHz
Potencia máxima de radiofrecuencia: 55 dBμA/m @10m

D01019

– CONTINUAÇÃO –

O(a) abaixo assinado(a) SUBARU CORPORATION declara que o presente tipo de equipamento de rádio SSPIMB02 está em conformidade com a Diretiva 2014/53/UE.

O texto integral da declaração de conformidade está disponível no seguinte endereço de Internet:
http://www.tokai-rika.co.jp/pc/

Banda de frequência: 119 - 135 kHz

Potência máxima de radiofrequências: 55 dBµA/m @10m

B'dan, SUBARU CORPORATION, niddikjara li dan it-tip ta' tagħmir tar-raġju SSPIMB02 huwa konformi mad-Direttiva 2014/53/UE.

It-test kollu tad-dikjarazzjoni ta' konformità tal-UE huwa disponibbli f'dan l-indirizz tal-Internet li ġej:
http://www.tokai-rika.co.jp/pc/

Tiżżin tal-frequenzji: 119 - 135 kHz

Ħaġna massima ta' ħruġ ta' frequenzi tar-radju: 55 dBµA/m @10m

Käesolevaga deklareerib SUBARU CORPORATION, et käesolev raadioseadme tüüp SSPIMB02 vastab direktiivi 2014/53/EL nõuetele.

ELi vastavusdeklaratsiooni täielik tekst on kättesaadav järgmisel internetiaadressil:
http://www.tokai-rika.co.jp/pc/

Sagedusriba: 119 - 135 kHz

Maksimaalne saatevõimsus: 55 dBµA/m @10m

SUBARU CORPORATION igazolja, hogy a SSPIMB02 típusú rádióberendezés megfelel a 2014/53/EU irányelvnek.

Az EU-megfelelőségi nyilatkozat teljes szövege elérhető a következő internetes címen:
http://www.tokai-rika.co.jp/pc/

Frekvenciasáv: 119 - 135 kHz

Maximális jelerősség: 55 dBµA/m @10m

SUBARU CORPORATION týmto vyhlasuje, že rádiové zariadenie typu SSPIMB02 je v súlade so smernicou 2014/53/EÚ.

Úplné EÚ vyhlásenie o zhode je k dispozícii na tejto internetovej adrese:
http://www.tokai-rika.co.jp/pc/

Frekvenčné pásmo: 119 - 135 kHz

Maximálny rádiofrekvenčný výkon: 55 dBµA/m @10m

D01020

Tímto SUBARU CORPORATION prohlašuje, že typ rádiového zařízení SSPIMB02 je v souladu se směrnicí 2014/53/EU.

Úplné znění EU prohlášení o shodě je k dispozici na této internetové adrese:
http://www.tokai-rika.co.jp/pc/

Kmitočtové pásmo: 119 - 135 kHz

Maximální radiofrekvenční výkon: 55 dBµA/m @10m

SUBARU CORPORATION potrjuje, da je tip radijske opreme SSPIMB02 skladen z Direktivo 2014/53/EU.

Celotno besedilo izjave EU o skladnosti je na voljo na naslednjem spletnem naslovu:
http://www.tokai-rika.co.jp/pc/

Frekvenčni pas: 119 - 135 kHz

Največja moč radijske frekvence: 55 dBµA/m @10m

Aš, SUBARU CORPORATION, patvirtinu, kad radijo įrenginių tipas SSPIMB02 atitinka Direktyvą 2014/53/ES.

Visas ES atitikties deklaracijos tekstas prieinamas šiuo interneto adresu:
http://www.tokai-rika.co.jp/pc/

Dažnių juosta: 119 - 135 kHz

Didžiausia radijo dažnių galia: 55 dBµA/m @10m

Ar šo SUBARU CORPORATION deklarē, ka radioiekārta SSPIMB02 atbilst Direktīvai 2014/53/ES.

Pilns ES atbilstības deklarācijas teksts ir pieejams šādā interneta vietnē:
http://www.tokai-rika.co.jp/pc/

Frekvenču josla: 119 - 135 kHz

Maksimālā radiofrekvenču jauda: 55 dBµA/m @10m

SUBARU CORPORATION niniejszym oświadcza, że typ urządzenia radiowego SSPIMB02 jest zgodny z dyrektywą 2014/53/UE.

Pełny tekst deklaracji zgodności UE jest dostępny pod następującym adresem internetowym:
http://www.tokai-rika.co.jp/pc/

Zakres częstotliwości: 119 - 135 kHz

Maksymalna moc częstotliwości radiowej: 55 dBµA/m @10m

D01021

SUBARU CORPORATION lýsir því hér með yfir að fjarskiptatækið af gerð SSPIMB02 er í samræmi við tilskipun 2014/53/EU.

Öll ESB-samræmisyfirlýsingin er tiltæk á eftirfarandi vefslóð:
http://www.tokai-rika.co.jp/pc/

Tíðnisvið: 119 - 135 kHz

Hámarks útvarpsbylgjutíðni: 55 dBµA/m @10m

SUBARU CORPORATION erklærer herved at radioutstyrtypen SSPIMB02 er i samsvar med direktivet 2014/53/EU.

Hele teksten av EU-samsvarserklæringen kan leses på det følgende nettstedet:
http://www.tokai-rika.co.jp/pc/

Frekvensbånd: 119 - 135 kHz

Maksimal radiofrekvenseffekt: 55 dBµA/m @10m

С настоящото SUBARU CORPORATION декларира, че този тип радиосъоръжение SSPIMB02 е в съответствие с Директива 2014/53/ЕС.

Цялостният текст на ЕС декларацията за съответствие може да се намери на следния интернет адрес:
http://www.tokai-rika.co.jp/pc/

Радиочестотна лента: 119 - 135 kHz

Максимална радиочестотна мощност: 55 dBµA/m @10m

Prin prezenta, SUBARU CORPORATION declară că tipul de echipamente radio SSPIMB02 este în conformitate cu Directiva 2014/53/UE.

Textul integral al declarației UE de conformitate este disponibil la următoarea adresă internet:
http://www.tokai-rika.co.jp/pc/

Banda de frecvență: 119 - 135 kHz

Puterea maximă de radiofrecvență: 55 dBµA/m @10m

Ovime SUBARU CORPORATION potvrđuje da je radio-oprema tipa SSPIMB02 u skladu sa Direktivom 2014/53/EU.

Potpuni tekst EU deklaracije o usaglašenosti dostupan je na slijedećoj internet adresi:
http://www.tokai-rika.co.jp/pc/

Frekvencijski opseg: 119 - 135 kHz

Maksimalna radio-frekvencijska snaga: 55 dBµA/m @10m

D01022

Me anë të këtij dokumenti, SUBARU CORPORATION deklaron se tipi i radiopajisjes SSPIMB02 është në përputhje me Direktivën 2014/53/EU.

Teksti i plotë i deklaratës së konformitetit të Bashkimit Evropian është i disponueshëm në adresën e mëposhtme të internetit:
http://www.tokai-rika.co.jp/pc/

Brezi i frekuencës: 119 - 135 kHz

Fuqia maksimale e radiofrekuencës: 55 dBµA/m @10m

SUBARU CORPORATION ovime izjavljuje da je radijska oprema tipa SSPIMB02 u skladu s Direktivom 2014/53/EU.

Cjeloviti tekst EU izjave o sukladnosti dostupan je na sljedećoj internetskoj adresi:
http://www.tokai-rika.co.jp/pc/

Frekvencijski pojas: 119 - 135 kHz

Maksimalna RF snaga: 55 dBµA/m @10m

Ovim SUBARU CORPORATION potvrđuje da je radio-oprema tipa SSPIMB02 u skladu sa Direktivom 2014/53/EU.

Potpuni tekst EU deklaracije o usaglašenosti dostupan je na sledećoj internet adresi:
http://www.tokai-rika.co.jp/pc/

Frekventni opseg: 119 - 135 kHz

Maksimalna radio-frekventna snaga: 55 dBµA/m @10m

SUBARU CORPORATION, işbu belgeyle telsiz cihazı türünün SSPIMB02 2014/53/EU nolu Direktif ile uyumlu olduğunu beyan etmektedir.

AB uygunluk beyanının tam metnine aşağıdaki internet adresinden ulaşabilirsiniz:
http://www.tokai-rika.co.jp/pc/

Frekans bandı: 119 - 135 kHz

Maksimum radyo frekans gücü: 55 dBµA/m @10m

D01023

Справжнім SUBARU CORPORATION заявляє, що тип радіообладнання SSPIMB02 відповідає Технічному регламенту радіообладнання;
КАБІНЕТ МІНІСТРІВ УКРАЇНИ ПОСТАНОВА №.355

Повний текст декларації про відповідність доступний на веб-сайті за такою адресою:
http://www.tokai-rika.co.jp/pc/

Діапазон частот : 119 - 135 kHz
Максимальна потужність радіочастотного випромінювання : 55dBµA/m @10m

Адреса: 1-1, Subaru-cho, Ota-shi, Gunma 373-8555 JAPAN

D01024

Endereço: 1-1, Subaru-cho, Ota-shi, Gunma 373-8555, Japão

– CONTINUAÇÃO –

■ Detecção de Veículo Traseiro Subaru (SRVD)

	ADC Automotive Distance Control Systems GmbH Peter-Dornier-Strasse 10, 88131 Lindau, Germany

ОПРОСТЕНА ЕС ДЕКЛАРАЦИЯ ЗА СЪОТВЕТСТВИЕ	С настоящото ADC Automotive Distance Control Systems GmbH декларира, че този тип радиосъоръжение SRR 3-A е в съответствие с Директива 2014/53/ЕС. Цялостният текст на ЕС декларацията за съответствие може да се намери на следния интернет адрес: http://continental.automotive-approvals.com/
	радиочестотната лента или ленти, в която или които работи радиосъоръжението: 24.05–24.25 GHz
	максималната радиочестотна мощност, излъчвана в радиочестотната лента или ленти, в която или които работи радиосъоръжението.: 100mW (20 dBm) Peak EIRP

DECLARACIÓN UE DE CONFORMIDAD SIMPLIFICADA	Por la presente, ADC Automotive Distance Control Systems GmbH declara que el tipo de equipo radioeléctrico SRR 3-A es conforme con la Directiva 2014/53/UE. El texto completo de la declaración UE de conformidad está disponible en la dirección Internet siguiente:
	http://continental.automotive-approvals.com/
	Banda o bandas de frecuencia en las que opera el equipo radioeléctrico: 24.05–24.25 GHz
	Potencia máxima de radiofrecuencia transmitida en la banda o bandas de frecuencia en las que opera el equipo radioeléctrico: 100mW (20 dBm) Peak EIRP

ZJEDNODUŠENÉ EU PROHLÁŠENÍ O SHODĚ	Tímto ADC Automotive Distance Control Systems GmbH prohlašuje, že typ rádiového zařízení SRR 3-A je v souladu se směrnicí 2014/53/EU. Úplné znění EU prohlášení o shodě je k dispozici na této internetové adrese: http://continental.automotive-approvals.com/
	Kmitočtové pásmo (kmitočtová pásma), v němž (v nichž) rádiové zařízení pracuje: 24.05–24.25 GHz
	Maximální radiofrekvenční výkon vysílaný v kmitočtovém pásmu (v kmitočtových pásmech), v němž (v nichž) je rádiové zařízení provozováno: 100mW (20 dBm) Peak EIRP

FORENKLET EU-OVERENSSTEMMELSESERKLÆRING	Hermed erklærer ADC Automotive Distance Control Systems GmbH, at radioudstyrstypen SRR 3-A er i overensstemmelse med direktiv 2014/53/EU. EU-overensstemmelseserklæringens fulde tekst kan findes på følgende internetadresse: http://continental.automotive-approvals.com/
	Frekvensbånd, som radioudstyret fungerer på: 24.05–24.25 GHz
	Maksimal radiofrekvenseffekt, der udsendes i de frekvensbånd, som radioudstyret fungerer på: 100mW (20 dBm) Peak EIRP

VEREINFACHTE EU-KONFORMITÄTSERKLÄRUNG	Hiermit erklärt ADC Automotive Distance Control Systems GmbH, dass der Funkanlagentyp SRR 3-A der Richtlinie 2014/53/EU entspricht. Der vollständige Text der EU-Konformitätserklärung ist unter der folgenden Internetadresse verfügbar: http://continental.automotive-approvals.com/
	Das Frequenzband oder die Frequenzbänder, in dem bzw. denen die Funkanlage betrieben wird: 24.05–24.25 GHz
	Die in dem Frequenzband oder den Frequenzbändern, in dem bzw. denen die Funkanlage betrieben wird, abgestrahlte maximale Sendeleistung: 100mW (20 dBm) Peak EIRP

D00689

DECLARAÇÃO UE DE CONFORMIDADE SIMPLIFICADA	O(a) abaixo assinado(a) ADC Automotive Distance Control Systems GmbH declara que o presente tipo de equipamento de rádio SRR 3-A está em conformidade com a Diretiva 2014/53/UE. O texto integral da declaração de conformidade está disponível no seguinte endereço de Internet: http://continental.automotive-approvals.com/
	A(s) banda(s) de frequências em que o equipamento de rádio funciona: 24.05–24.25 GHz
	A potência máxima de radiofrequências transmitida na(s) banda(s) de frequências em que o equipamento de rádio funciona: 100mW (20 dBm) Peak EIRP

DECLARAȚIA UE DE CONFORMITATE SIMPLIFICATĂ	Prin prezenta, ADC Automotive Distance Control Systems GmbH declară că tipul de echipamente radio SRR 3-A este în conformitate cu Directiva 2014/53/UE. Textul integral al declarației UE de conformitate este disponibil la următoarea adresă internet: http://continental.automotive-approvals.com/
	Banda (benzile) de frecvențe în care funcționează echipamentul radio: 24.05–24.25 GHz
	Puterea maximă de radiofrecvență transmisă în banda (benzile) de frecvențe în care funcționează echipamentul radio: 100mW (20 dBm) Peak EIRP

ZJEDNODUŠENÉ EÚ VYHLÁSENIE O ZHODE	ADC Automotive Distance Control Systems GmbH týmto vyhlasuje, že rádiové zariadenie typu SRR 3-A je v súlade so smernicou 2014/53/EÚ. Úplné EÚ vyhlásenie o zhode je k dispozícii na tejto internetovej adrese: http://continental.automotive-approvals.com/
	Frekvenčné pásmo resp. pásma, v ktorých rádiové zariadenie pracuje: 24.05–24.25 GHz
	Maximálny vysokofrekvenčný výkon prenášaný vo frekvenčnom pásme, resp. pásmach, v ktorých rádiové zariadenie pracuje: 100mW (20 dBm) Peak EIRP

POENOSTAVLJENA IZJAVA EU O SKLADNOSTI	ADC Automotive Distance Control Systems GmbH potrjuje, da je tip radijske opreme SRR 3-A skladen z Direktivo 2014/53/EU. Celotno besedilo izjave EU o skladnosti je na voljo na naslednjem spletnem naslovu: http://continental.automotive-approvals.com/
	Frekvenčni pas ali pasovi, na katerih deluje radijska oprema: 24.05–24.25 GHz
	Največja energija za radijsko frekvenco, preneseno po frekvenčnem pasu ali pasovih, na katerih radijska oprema deluje: 100mW (20 dBm) Peak EIRP

YKSINKERTAISTETTU EU-VAATIMUSTENMUKAISUUSVAKUUTUS	ADC Automotive Distance Control Systems GmbH vakuuttaa, että radiolaitetyyppi SRR 3-A on direktiivin 2014/53/EU mukainen. EU-vaatimustenmukaisuusvakuutuksen täysimittainen teksti on saatavilla seuraavassa internetosoitteessa: http://continental.automotive-approvals.com/
	Radiotaajuudet, joilla radiolaite toimii: 24.05–24.25 GHz
	Suurin mahdollinen lähetysteho radiotaajuuksilla, joilla radiolaite toimii: 100mW (20 dBm) Peak EIRP

FÖRENKLAD EU-FÖRSÄKRAN OM ÖVERENSSTÄMMELSE	Härmed försäkrar ADC Automotive Distance Control Systems GmbH att denna typ av radioutrustning SRR 3-A överensstämmer med direktiv 2014/53/EU. Den fullständiga texten till EU-försäkran om överensstämmelse finns på följande webbadress: http://continental.automotive-approvals.com/
	Det eller de frekvensband där radioutrustningen arbetar: 24.05–24.25 GHz
	Den maximala radiofrekvenseffekt som överförs inom det eller de frekvensband där radioutrustningen arbetar: 100mW (20 dBm) Peak EIRP

D00692

– CONTINUAÇÃO –

■ Sistema de Monitoramento de Pressão nos Pneus

English	EN	Manufacturer : Schrader Electronics Ltd. Address : 11 Technology Park, Belfast Road, Antrim BT41 1QS, Northern Ireland United Kingdom Model No. : SHR3 Frequency : 433.92 MHz Power : −23.1dBm Hereby, Schrader Electronics Ltd. declares that the radio equipment type SHR3 is in compliance with Directive 2014/53/EU. The full text of the EU declaration of conformity is available at the following internet address: http://www.tpmseuroshop.com/documents/declaration_conformities
Bulgarian	BG	С н а с т о я щ о т о Schrader Electronics Ltd. д е к л а р и р а, ч е т о з и т и п р а д и о с ъ о р ъ ж е н и е SHR3 е в с ъ о т в е т с т в и е с Д и р е к т и в а 2014/53/Е С. Ц я л о с т н и я т т е к с т н а ЕС д е к л а р а ц и я т а з а с ъ о т в е т с т в и е м о ж е д а с е н а м е р и н а с л е д н и я и н т е р н е т а д р е с: http://www.tpmseuroshop.com/documents/declaration_conformities
Spanish	ES	Por la presente, Schrader Electronics Ltd. declara que el tipo de equipo radioeléctrico SHR3 es conforme con la Directiva 2014/53/UE. El texto completo de la declaración UE de conformidad está disponible en la dirección Internet siguiente: http://www.tpmseuroshop.com/documents/declaration_conformities
Croatian	HR	Schrader Electronics Ltd. ovime izjavljuje da je radijska oprema tipa SHR3 u skladu s Direktivom 2014/53/EU. Cjeloviti tekst EU izjave o sukladnosti dostupan je na sljedećoj internetskoj adresi: http://www.tpmseuroshop.com/documents/declaration_conformities
Czech	CS	Tímto Schrader Electronics Ltd. prohlašuje, že typ rádiového zařízení SHR3 je v souladu se směrnicí 2014/53/EU. Úplné znění EU prohlášení o shodě je k dispozici na této internetové adrese: http://www.tpmseuroshop.com/documents/declaration_conformities

D00694

Maltese	MT	B'dan, Schrader Electronics Ltd., niddikjara li dan it-tip ta' tagħmir tar-radju SHR3 huwa konformi mad-Direttiva 2014/53/UE. It-test kollu tad-dikjarazzjoni ta' konformità tal-UE huwa disponibbli f'dan l-indirizz tal-Internet li ġej: http://www.tpmseuroshop.com/documents/declaration_conformities
Polish	PL	Schrader Electronics Ltd. niniejszym oświadcza, że typ urządzenia radiowego SHR3 jest zgodny z dyrektywą 2014/53/UE. Pełny tekst deklaracji zgodności UE jest dostępny pod następującym adresem internetowym: http://www.tpmseuroshop.com/documents/declaration_conformities
Portuguese	PT	O(a) abaixo assinado(a) Schrader Electronics Ltd. declara que o presente tipo de equipamento de rádio SHR3 está em conformidade com a Diretiva 2014/53/UE. O texto integral da declaração de conformidade está disponível no seguinte endereço de Internet: http://www.tpmseuroshop.com/documents/declaration_conformities
Romanian	RO	Prin prezenta, Schrader Electronics Ltd. declară că tipul de echipamente radio SHR3 este în conformitate cu Directiva 2014/53/UE. Textul integral al declarației UE de conformitate este disponibil la următoarea adresă internet: http://www.tpmseuroshop.com/documents/declaration_conformities
Slovak	SK	Schrader Electronics Ltd. týmto vyhlasuje, že rádiové zariadenie typu SHR3 je v súlade so smernicou 2014/53/EÚ. Úplné EÚ vyhlásenie o zhode je k dispozícii na tejto internetovej adrese: http://www.tpmseuroshop.com/documents/declaration_conformities
Slovenian	SL	Schrader Electronics Ltd. potrjuje, da je tip radijske opreme SHR3 skladen z Direktivo 2014/53/EU. Celotno besedilo izjave EU o skladnosti je na voljo na naslednjem spletnem naslovu: http://www.tpmseuroshop.com/documents/declaration_conformities
Sweedish	SV	Härmed försäkrar Schrader Electronics Ltd. att denna typ av radioutrustning SHR3 överensstämmer med direktiv 2014/53/EU. Den fullständiga texten till EU-försäkran om överensstämmelse finns på följande webbadress: http://www.tpmseuroshop.com/documents/declaration_conformities

D00697

– CONTINUAÇÃO –

■ Antena LF

Modelo: FJ16-1
Frequência da operação: 134,2 kHz
Potência máxima de saída (ERP): 6,195 mW
Fabricante: SUBARU CORPORATION
Endereço: 1-1, Subaru-cho, Ota-shi, Gunma-ken, 373-8555, Japão

передавач: модель: FJ16-1
смугу радіочастот: 134.2 кГц
максимальну потужність
випромінювання (ERP): 6.195 мВт

виробник: SUBARU CORPORATION
адреса: 1-1, Subaru-cho, Ota-shi, Gunma-ken, 373-8555, Japan

D00895

Hereby, SUBARU CORPORATION declares that the radio equipment type is in compliance with Directive 2014/53/EU.
The full text of the EU declaration of conformity is available at the following internet address:
https://www.denso.com/global/en/contact-us/doc/

SUBARU CORPORATION vakuuttaa, että radiolaitetyyppi on direktiivin 2014/53/EU mukainen.
EU-vaatimustenmukaisuusvakuutuksen täysimittainen teksti on saatavilla seuraavassa internetosoitteessa:
https://www.denso.com/global/en/contact-us/doc/

Hierbij verklaar ik, SUBARU CORPORATION, dat het type radioapparatuur conform is met Richtlijn 2014/53/EU.
De volledige tekst van de EU-conformiteitsverklaring kan worden geraadpleegd op het volgende internetadres:
https://www.denso.com/global/en/contact-us/doc/

Le soussigné, SUBARU CORPORATION, déclare que l'équipement radioélectrique du type est conforme à la directive 2014/53/UE.
Le texte complet de la déclaration UE de conformité est disponible à l'adresse internet suivante:
https://www.denso.com/global/en/contact-us/doc/

Härmed försäkrar SUBARU CORPORATION att denna typ av radioutrustning överensstämmer med direktiv 2014/53/EU.
Den fullständiga texten till EU-försäkran om överensstämmelse finns på följande webbadress:
https://www.denso.com/global/en/contact-us/doc/

D00757

Hermed erklærer SUBARU CORPORATION, at radioudstyrstypen er i overensstemmelse med direktiv 2014/53/EU.
EU-overensstemmelseserklæringens fulde tekst kan findes på følgende internetadresse:
https://www.denso.com/global/en/contact-us/doc/

Hiermit erklärt SUBARU CORPORATION, dass der Funkanlagentyp der Richtlinie 2014/53/EU entspricht.
Der vollständige Text der EU-Konformitätserklärung ist unter der folgenden Internetadresse verfügbar:
https://www.denso.com/global/en/contact-us/doc/

Με την παρούσα ο/η SUBARU CORPORATION, δηλώνει ότι ο ραδιοεξοπλισμός πληροί την οδηγία 2014/53/ΕΕ.
Το πλήρες κείμενο της δήλωσης συμμόρφωσης ΕΕ διατίθεται στην ακόλουθη ιστοσελίδα στο διαδίκτυο:
https://www.denso.com/global/en/contact-us/doc/

Il fabbricante, SUBARU CORPORATION, dichiara che il tipo di apparecchiatura radio è conforme alla direttiva 2014/53/UE.
Il testo completo della dichiarazione di conformità UE è disponibile al seguente indirizzo Internet:
https://www.denso.com/global/en/contact-us/doc/

Por la presente, SUBARU CORPORATION declara que el tipo de equipo radioeléctrico es conforme con la Directiva 2014/53/UE.
El texto completo de la declaración UE de conformidad está disponible en la dirección Internet siguiente:
https://www.denso.com/global/en/contact-us/doc/

D00758

O(a) abaixo assinado(a) SUBARU CORPORATION declara que o presente tipo de equipamento de rádio está em conformidade com a Diretiva 2014/53/UE.
O texto integral da declaração de conformidade está disponível no seguinte endereço de Internet:
https://www.denso.com/global/en/contact-us/doc/

B'dan, SUBARU CORPORATION, niddikjara li dan it-tip ta' tagħmir tar-radju huwa konformi mad-Direttiva 2014/53/UE.
It-test kollu tad-dikjarazzjoni ta' konformità tal-UE huwa disponibbli f'dan l-indirizz tal-Internet li ġej:
https://www.denso.com/global/en/contact-us/doc/

Käesolevaga deklareerib SUBARU CORPORATION, et käesolev raadioseadme tüüp vastab direktiivi 2014/53/EL nõuetele.
ELi vastavusdeklaratsiooni täielik tekst on kättesaadav järgmisel internetiaadressil:
https://www.denso.com/global/en/contact-us/doc/

SUBARU CORPORATION igazolja, hogy a típusú rádióberendezés megfelel a 2014/53/EU irányelvnek.
Az EU-megfelelőségi nyilatkozat teljes szövege elérhető a következő internetes címen:
https://www.denso.com/global/en/contact-us/doc/

SUBARU CORPORATION týmto vyhlasuje, že rádiové zariadenie typu je v súlade so smernicou 2014/53/EÚ.
Úplné EÚ vyhlásenie o zhode je k dispozícii na tejto internetovej adrese:
https://www.denso.com/global/en/contact-us/doc/

D00759

Tímto SUBARU CORPORATION prohlašuje, že typ rádiového zařízení je v souladu se směrnicí 2014/53/EU.
Úplné znění EU prohlášení o shodě je k dispozici na této internetové adrese:
https://www.denso.com/global/en/contact-us/doc/

SUBARU CORPORATION potrjuje, da je tip radijske opreme skladen z Direktivo 2014/53/EU.
Celotno besedilo izjave EU o skladnosti je na voljo na naslednjem spletnem naslovu:
https://www.denso.com/global/en/contact-us/doc/

Aš, SUBARU CORPORATION, patvirtinu, kad radijo įrenginių tipas atitinka Direktyvą 2014/53/ES.
Visas ES atitikties deklaracijos tekstas prieinamas šiuo interneto adresu:
https://www.denso.com/global/en/contact-us/doc/

Ar šo SUBARU CORPORATION deklarē, ka radioiekārta atbilst Direktīvai 2014/53/ES.
Pilns ES atbilstības deklarācijas teksts ir pieejams šādā interneta vietnē:
https://www.denso.com/global/en/contact-us/doc/

SUBARU CORPORATION niniejszym oświadcza, że typ urządzenia radiowego jest zgodny z dyrektywą 2014/53/UE.
Pełny tekst deklaracji zgodności UE jest dostępny pod następującym adresem internetowym:
https://www.denso.com/global/en/contact-us/doc/

D00760

Hér með lýsir SUBARU CORPORATION yfir því að er í samræmi við grunnkröfur og aðrar kröfur, sem gerðar eru í tilskipun 2014/53/EU.
Samræmisyfirlýsing er einnig aðgengileg á eftirfarandi vefslóð:
https://www.denso.com/global/en/contact-us/doc/

SUBARU CORPORATION erklærer at er i overensstemmelse med direktiv 2014/53/EU.
Samsvarserklæringen i fulltekst er tilgjengelig på følgende internettadresse:
https://www.denso.com/global/en/contact-us/doc/

С настоящото SUBARU CORPORATION декларира, че този тип радиосъоръжение е в съответствие с Директива 2014/53/ЕС.
Цялостният текст на ЕС декларацията за съответствие може да се намери на следния интернет адрес:
https://www.denso.com/global/en/contact-us/doc/

Prin prezenta, SUBARU CORPORATION declară că tipul de echipamente radio este în conformitate cu Directiva 2014/53/UE.
Textul integral al declarației UE de conformitate este disponibil la următoarea adresă internet:
https://www.denso.com/global/en/contact-us/doc/

SUBARU CORPORATION ovime izjavljuje da je radijska oprema tipa u skladu s Direktivom 2014/53/EU.
Cjeloviti tekst EU izjave o sukladnosti dostupan je na sljedećoj internetskoj adresi:
https://www.denso.com/global/en/contact-us/doc/

D00761

– CONTINUAÇÃO –

■ Modelos do Brasil

▼ Chave de acesso

Este equipamento está homologado pela ANATEL de acordo com os procedimentos regulamentados pela Resolução 242/2000 e atende aos requisitos técnicos aplicados.

Este equipamento não tem direito à proteção contra interferência prejudicial e não pode causar interferência em sistemas devidamente autorizados.

D00798

ANATEL
2574-15-1732

D00797

▼ Acesso sem chave com sistema de partida por botão

Este equipamento está homologado pela ANATEL de acordo com os procedimentos regulamentados pela Resolução 242/2000 e atende aos requisitos técnicos aplicados.

Este equipamento opera em caráter secundário, isto é, não tem direito a proteção contra interferência prejudicial, mesmo de estações do mesmo tipo, e não pode causar interferência a sistemas operando em caráter primário.

D00282

▼ Imobilizador para modelos com “acesso sem chave com sistema de partida por botão”

Este equipamento está homologado pela ANATEL de acordo com os procedimentos regulamentados pela Resolução 242/2000 e atende aos requisitos técnicos aplicados.

Este equipamento não tem direito à proteção contra interferência prejudicial e não pode causar interferência em sistemas devidamente autorizados.

D00798

Modelo: SSPIMB02

ANATEL

0736-14-9819

(01) 07898499100898

D00283

▼ Detecção de Veículo Traseiro Subaru (SRVD)

Este produto está homologado pela ANATEL de acordo com os procedimentos regulamentados pela Resolução 242/2000, e atende aos requisitos técnicos aplicados.

Para maiores informações, consulte o site da ANATEL www.anatel.gov.br

ANATEL

03140-16-06068

“Este equipamento opera em car áter secundário, isto é, não tem direito à proteção contra interferência prejudicial, mesmo de estações do mesmo tipo, e não pode causar interferência a sistemas operand em caráter primário.”

D00829

▼ Sistema de Monitoramento de Pressão nos Pneus

ANATEL

02769-16-08001

“Este equipamento opera em caráter secundário, isto é, não tem direito a proteção contra interferência prejudicial, mesmo de estações do mesmo tipo, e não pode causar interferência a sistemas operando em caráter primário.”

D00858

– CONTINUAÇÃO –

A
Abreviaturas 3
ABS (Sistema de Freio Antibloqueio) 7-21
Luz de advertência 3-18
Acessórios 11-45
Acesso sem chave com sistema de partida por botão 2-2
Desativando a função de acesso sem chave 2-11
Quando a chave de acesso não funciona corretamente 2-12, 3-5, 7-11, 9-23
Sinais de advertência e luz de advertência 3-24
Airbag SRS (airbag do Sistema de Retenção Complementar) 4, 1-55
Alavanca de câmbio
Função de travamento de câmbio 7-15
Indicador de posição..... 3-30
Alça de segurança..... 6-12
Alerta de Trânsito Cruzado Traseiro (RCTA)..... 7-43
Ancoragens do tirante superior 1-54
Antena
Antena do teto 5-2
Ar condicionado
Controle climático automático..... 4-5
Controle climático manual 4-6
Área de carga
Ganchos de fixação 6-15
Luz..... 6-3, 11-52
Tampa 6-13
Assento de elevação 1-49
Assistência de Arranque em Ladeiras..... 7-37, 11-24
Assistência de Farol Alto 3-67
Indicador de advertência 3-30
Luz indicadora 3-30
Assistência de Mudança de Faixa (LCA) 7-43
Automático
Banco..... 1-6
Direção 7-18
Espelhos externos 3-83
Janelas 2-22
Luz de advertência da direção..... 3-23
Saídas..... 6-6
Aviso do banco traseiro 1-29

B
Bagageiro no teto 8-16
Balançando o veículo 8-14
Banco
Aquecedor 1-15
Dianteiro 1-5
Tecido 10-5
Traseiro..... 1-10
Banco dianteiro
Aquecedor 1-15
Banco automático..... 1-6
Banco manual..... 1-5
Função de memória..... 1-6
Banco traseiro 1-10
Barras de ancoragem ISOFIX 1-51
Bateria
Alta tensão.....11-43
Bateria auxiliar de 12 V e bateria de reinicialização do motor de 12 V 11-42
Bateria do veículo 11-42
Descarte e reciclagem da bateria 9
Função de prevenção de esgotamento 2-19
Partida assistida 9-13
Substituição (chave de acesso).....11-54

Botão
Botão de ignição ... 3-4
Partida e parada do motor ... 7-7
Buzina ... 3-89

C
Câmera de visão traseira ... 6-24
Carregando seu veículo ... 8-15
Chave
Substituição ... 2-13
Chave de acesso ... 2-2
Luz de advertência ... 3-24
Cinto de segurança ... 4, 1-16
Dicas de segurança ... 1-16
Fixação ... 1-18
Luz de advertência e sinal sonoro ... 3-10
Manutenção ... 1-24
Pré-tensionadores ... 1-25
Cinzeiro ... 6-10
Combustível ... 7-3
Dicas de economia ... 8-2
Indicador de consumo ... 3-37, 3-50
Medidor ... 3-8
Requisitos ... 7-3, 12-3
Tampa e cobertura do enchedor ... 7-4
Combustível gasolina ... 7-3
Compartimento de armazenamento ... 6-4
Configuração de áudio ... 5-2
Console ... 6-5
Console central ... 6-5
Controle de brilho de iluminação ... 3-9
Controle de descida de ladeira ... 7-27, 7-29
Luz indicadora ... 3-31
Conversor catalítico ... 8-3
Correias do motor ... 11-21
Cuidado externo ... 10-2

D
Declaração de conformidade de acordo com a Diretiva de Equipamentos de Rádio (2014/53/EU) ... 13-9
Declaração de conformidade de acordo com a Diretiva de Equipamentos Terminais de Rádio e Telecomunicações 1999/5/EC ... 13-3
Declaração de conformidade de acordo com a Diretiva de Maquinário 2006/42/EC ... 13-8
Descongelador ... 3-86
Descongelador do limpador ... 3-86
Descongelamento ... 4-9
Desembaçador ... 3-86
Desembaçador de espelho ... 3-86
Detecção de Ponto Cego (BSD) ... 7-42
Detecção de Veículo Traseiro Subaru (SRVD) ... 7-42
Indicador de advertência ... 3-31, 7-48
Indicador OFF ... 3-31, 7-47
Interruptor OFF ... 7-48
Sinal sonoro de advertência/luz indicadora de aproximação ... 7-42, 7-46
Dianteiro
Farol de neblina ... 3-74, 11-49
Indicadores de ON e OFF do airbag frontal do passageiro ... 3-13
Luz de advertência do cinto de segurança do passageiro ... 3-11
Luz de seta lateral ... 11-48
Monitor de Visão ... 6-16
Óleo de engrenagem do diferencial ... 11-22, 12-6
Pré-tensionadores do cinto de segurança ... 1-25

Dimensões 12-2
Direção
Animais domésticos 7
Bebida 6
Cansado ou com sono 6
Dicas 7-16, 8-8
Drogas 6
Estradas com neve ou gelo 8-12
Inverno 8-11
Modelo de Direção com Tração Integral 8-8
Off road 8-9
Países estrangeiros 8-6
Telefone de carro/telefone celular 7
Direção inicial de novo veículo 8-2
Direção off road 8-9
Display do painel de instrumentos (LCD colorido) 3-33
Display multifuncional (LCD colorido) 3-41

E

Elemento limpador de ar 11-19
Enceramento e polimento 10-3
Especificações 12-2
Espelho Com Redução Automática de Reflexo 3-83
Espelho externo 3-83
Espelho interno 3-82, 6-3
Luz 6-4, 11-52
Espelhos 3-82
Estacionamento 7-30
Dicas 7-36
Freio 7-31
Estofado em couro sintético 10-6
Estradas com neve ou gelo 8-12
Externo
Desembaçador de espelho 3-86
Espelho 3-83
Indicador de temperatura 3-44

F

Faróis automáticos ON/OFF 3-63
Sensor 3-66
Farol 3-63, 11-46
Configuração de atraso de desligamento 3-65
Interruptor de controle 3-63
Lavador 3-82
Luz indicadora 3-30
Nivelador do feixe do farol 3-72
Potência da lâmpada 12-13
Sinalizador 3-66
Substituição de lâmpada 11-46
Farol de Direção Responsivo (SRH) 3-70
Interruptor OFF 3-71
Luz de advertência 3-24
Luz indicadora OFF 3-24, 3-71
Farol de neblina dianteiro 3-74, 11-49
Interruptor 3-74
Lâmpada 12-13
Luz indicadora 3-31
Farol de neblina traseiro 3-75, 11-51
Luz indicadora 3-31
Ferramentas 9-2
Filtro de óleo 11-15
Filtro de partículas de gasolina 8-4
Fonte de energia USB 6-8

Freio
Assistência 7-20
Disco 12-8
Estacionamento 7-31
Fluido 11-22, 12-7
Pastilha 11-25
Pedal 11-23
Sistema 7-19
Freio de estacionamento eletrônico 7-31
Advertência 3-21, 7-36
Função de liberação automática pelo pedal do acelerador .. 7-32
Luz indicadora 3-22
Frenagem 7-19
Dicas 7-19
Função Auto Vehicle Hold 7-33
Luz indicadora de operação 3-22
Luz indicadora ON 3-22
Função de cancelamento automático do dimmer 3-9
Função High Beam Assist (Assistência de Farol Alto) 3-67
Fusíveis 11-44
Fusíveis e circuito 12-9

G

Gancho
Casaco 6-12
Fixação conveniente 6-15
Ganchos de fixação de carga 6-15
Reboque e fixação 9-19
Sacolas de compras 6-13
Gancho para casaco 6-12
Gancho para sacolas de compras 6-13
Ganchos/furos de fixação 9-19
Garantias 1

I

Imobilizador 2-13
Luz indicadora 3-29
Indicador de Advertência
Assistência de Farol Alto 3-30
Detecção de Veículo Traseiro SUBARU 3-31
RAB 3-31, 7-62
Superfície de estrada congelada 3-33
Indicador de advertência de superfície de estrada congelada 3-33
Indicador de mudança de marcha 8, 3-30, 7-15
Indicadores de advertência de desgaste das pastilhas de freio a disco 7-21
Indicadores de desgaste 11-29
Indicador luminoso do cinto de segurança traseiro 3-12
Informações adicionais 8-21
Inicialização e parada do sistema e-BOXER 7-7
Inspeções periódicas 8-6
Interruptor do espelho de controle remoto 3-84
Interruptor do espelho dobrável 3-85
Inverno
Direção 8-11
Pneus 8-13, 11-25
Isqueiro 6-7

J
Janelas 2-22
Janela traseira
Desembaçador 3-86
Interruptor do limpador e lavador..... 3-81
Lâminas do limpador 11-40

K
Kit de reparo de pneus furados 9-7
Dados técnicos do compressor de ar 9-12

L
Lâmpada
Gráfico 12-13
Substituição 11-45
Lâmpada de falha do sistema e-BOXER..... 3-32
Lâmpada de modo EV (Veículo Elétrico)..... 3-33
Lavagem..... 10-2
Lembrete do cinto de segurança do passageiro 3-10
Limpador e lavador..... 3-76
Limpadores de para-brisa automáticos com detecção por chuva 3-79
Controle de sensibilidade do sensor..... 3-80
Sensor 3-79
Limpeza
Grade de ventilação..... 4-9
Interior..... 10-5
Rodas de liga..... 10-4
Líquido de arrefecimento..... 11-17, 12-7
Luz de advertência da temperatura alta 3-14
Luz indicadora da temperatura baixa 3-14
Luz
Área de carga 6-3, 11-52
Combinação traseira.....11-49
Cúpula 6-2, 11-52
Diurna de funcionamento..... 3-70
Espelho interno..... 6-4, 11-52
Interruptor de controle 3-63
Lanterna.....11-49
Mapa..... 6-2, 11-52
Neblina dianteiro..... 3-74, 11-49
Neblina traseiro..... 3-75, 11-51
Placa.....11-51
Posição dianteira 3-64, 11-48
Ré 11-50
Seta 3-76, 11-48, 11-49
Luz da placa 11-51
Luz de advertência
Abertura do capô do motor 3-23
ABS..... 3-18
Baixa Pressão do Pneu 3-16
Carregamento..... 3-15
Chave de acesso 3-24
Cinto de segurança..... 3-10
Combustível baixo 3-22
Controle Dinâmico do Veículo 3-19
Direção Assistida 3-23
Farol de Direção Responsivo 3-24
Farol de LED..... 3-24
Filtro de partículas de gasolina..... 3-32
Fluido do lavador do para-brisa 3-23
Freio de estacionamento eletrônico..... 3-21
Nivelador do feixe do farol automático 3-24
Nível de óleo baixo do motor 3-16
Porta aberta 3-23
Pressão do Óleo 3-16

Sistema de airbag SRS 3-13
Sistema de Freio..... 3-20
Sistema de pressão a vácuo 3-21
TEMP do ÓLEO AT..... 3-16
Temperatura do líquido de arrefecimento alta 3-14
Tração integral..... 3-23
Luz de advertência de baixa pressão dos pneus 3-16
Luz de advertência de baixo combustível 3-22
Luz de advertência de carregamento..... 3-15
Luz de advertência de pressão de óleo..... 3-16
Luz de advertência de TEMP do ÓLEO AT 3-16
Luz de advertência de temperatura do óleo
Líquido de arrefecimento..... 3-14
TEMP do ÓLEO AT..... 3-16
Luz de advertência de tração integral 3-23
Luz de advertência do filtro de partículas de gasolina 3-32
Luz de advertência dos faróis de LED..... 3-24
Luz de aviso do sistema de pressão a vácuo..... 3-21
Luz de cúpula 6-2, 11-52
Luz de mapa..... 6-2, 11-52
Luzes indicadoras e de advertência..... 3-10
Luz indicadora
Assistência de Farol Alto 3-30
Auto Vehicle Hold ON..... 3-22
Cinto de segurança traseiro..... 3-12
Controle de descida de ladeira..... 3-31
Controle Dinâmico do Veículo OFF 3-20
Detecção de Veículo Traseiro SUBARU OFF..... 3-31
Farol..... 3-30
Farol alto..... 3-30
Farol de Direção Responsivo OFF 3-24
Farol de neblina dianteiro 3-31
Farol de neblina traseiro..... 3-31
Freio de estacionamento eletrônico..... 3-22
Imobilizador 3-29
Indicador de airbag frontal do passageiro dianteiro
ON e OFF..... 3-13
Mau funcionamento 3-14
Modo inteligente (I)..... 3-29
Modo Sport (S) 3-29
Operação de Auto Vehicle Hold..... 3-22
Operação de Controle Dinâmico do Veículo..... 3-20
RAB OFF 3-32
Seta 3-30
SI-DRIVE 3-29
Sistema de alerta de pedestre DESLIGADO..... 3-32
Sistema e-BOXER PRONTO..... 3-32
Temperatura do líquido de arrefecimento baixa 3-14
X-MODE 3-31
Luz indicadora de farol alto 3-30
Luz indicadora de mau funcionamento (verifique a luz
do motor)..... 3-14
Luz indicadora do sistema de alerta de pedestre
DESLIGADO 3-32
Luz indicadora READY do sistema e-BOXER..... 3-32

M

Macaco e alavanca do macaco 9-3
Mangueira e conexões 11-16
Manual
Banco..... 1-5
Controle climático 4-6
Modo (transmissão continuamente variável)..... 7-14
Manutenção
Cinto de segurança.....11-7
Cronograma.....11-3

Dicas 11-9
Ferramentas 9-2
Precauções 11-7
Materiais do banco de couro 10-6
Medidor ECO 3-8
Medidores e indicadores 3-6
Modo SI-DRIVE 7-17
Monitor de Visão Lateral 6-20
Motor 12-2
Arranque & parada 7-7
Capô 11-11
Gás de exaustão (monóxido de carbono) 5, 8-2
Líquido de arrefecimento 11-17, 12-7
Luz de advertência de capô aberto 3-23
Luz de advertência do nível baixo de óleo 3-16
Óleo 11-14, 12-3
Superaquecimento 9-18
Visão geral do compartimento 11-13
Mudança de farol alto/baixo (dimmer) 3-66

N

Nivelador do feixe do farol automático 3-72
Luz de advertência 3-24
Nível de fluido
Freio 11-22
Transmissão continuamente variável 11-21
Nível de óleo
Engrenagem do diferencial frontal 11-22
Engrenagem do diferencial traseiro 11-22
Luz de advertência 3-16
Motor 11-14

O

Odômetro 3-7
Odômetro parcial 3-7
Odômetro parcial duplo 3-7
Óleo de engrenagem do diferencial
Frontal 11-22, 12-6
Traseiro 11-22, 12-6

P

Para-brisa
Descongelador do limpador 3-86
Fluido do lavador 3-23, 11-35
Interruptores do limpador e lavador 3-79
Lâminas do limpador 11-37
Partida assistida 9-13
Pedal do freio
Atividade livre 11-23
Distância reserva 11-24
Pneu 11-25, 12-8
Correntes 8-14
Inspeção 11-27
Pressão e desgaste 11-27
Rotação 11-30
Substituição 11-30
Tamanho e pressão 12-8
Tipos 11-25
Pneus e Rodas 11-25
Pneus furados 9-4
Pneus para neve 8-13, 11-25
Porta
Luz de advertência de aberta 3-23
Travas 2-22

Porta-copos 6-5
Porta-garrafas..... 6-6
Porta-luvas 6-4
Precauções ao substituir uma bateria do tipo botão/moeda ... 13-9
Precauções contra modificação de veículo 1-28, 1-82
Preparando para dirigir..... 7-6
Pré-tensionadores do cinto de segurança..... 1-25
Proteção contra corrosão 10-4
Protetor contra o sol 2-28

Q
Quebra de novas pastilhas de freio.....11-25

R
Reabastecimento..... 7-4
Reboque 9-19
Caminhão-plataforma 9-22
Ganchos 9-19
Peso..... 8-17
Todas as rodas no chão..... 9-22
Recomendado
Fluido de freio 12-7
Fluido de transmissão continuamente variáve 12-7
Óleo de engrenagem do diferencial frontal..... 12-6
Óleo de engrenagem do diferencial traseiro..... 12-6
Óleo do motor 12-4
Velas de Ignição 12-7
Relógio 3-50, 3-60
Retrator com Travamento de Emergência (ELR) 1-18
Retrator de Travamento Automático/Retrator de Bloqueio de Emergência
Retrator (ALR/ELR) 1-18

Roda
Balanceamento.....11-28
Liga 11-35
Substituição 11-34
Torque de aperto da porca..... 12-8
Rodas de liga.....11-35
Limpeza 10-4

S
Segurança
Advertências 2
Imobilizador 2-13
Luz indicadora (Imobilizador)..... 3-29
Precauções ao dirigir 4
Símbolo.....2
Segurança infantil.....4
Travas 2-22
Seleção do modo de fluxo de ar 4-6
Seta
Alavanca 3-76
Luzes indicadoras..... 3-30
SI-DRIVE 7-17
Indicador de modo inteligente (I) 3-29
Indicador modo Sport (S)..... 3-29
Luz indicadora 3-29
Sinais sonoros de advertência
Acesso sem chave com sistema de partida por botão 3-24
Cinto de segurança..... 1-18, 3-10
Sinal de Parada de Emergência..... 7-20
Sinalizador de advertência de perigo 3-6, 9-2
Sinal sonoro
Cinto de segurança..... 3-10

Sistema de airbag SRS
Assistência 1-81
Luz de advertência 3-13
Monitores 1-80
Sistema de aquecimento do volante 3-88
Sistema de controle climático
Automático 4-5
Manual 4-6
Sistema de Controle Dinâmico do Veículo 7-24
Interruptor OFF 7-25
Luz de advertência 3-19
Luz indicadora de operação 3-20
Luz indicadora OFF 3-20
Sistema de Distribuição de Força Eletrônica de Frenagem (EBD) 7-22
Advertência 3-21
Sistema de entrada sem chave 2-14
Sistema de filtragem de ar 4-11
Sistema de Freio 7-19
Luz de advertência 3-20
Sistema de Freio Antibloqueio (ABS) 7-21
Sistema de Frenagem Automática Reversa (RAB)
Configuração ON/OFF 7-61
Indicador de advertência 3-31, 7-62
Indicador OFF 3-32
Sistema de iluminação diurna 3-70
Sistema de monitoramento de pressão nos pneus (TPMS) 3-16, 7-39, 9-12, 11-25
Configuração do modo TPMS 7-40
Luz de advertência 3-16
Pneu 12-8
Tela 7-40
Sistema de resfriamento 11-16
Sistema de Retenção Complementar (SRS) 1-55
Sistema de travamento duplo 2-19
Sistema elétrico 12-7
Sistema remoto de entrada sem chave 2-14
Sistemas de retenção infantil 1-30
Ancoragens do tirante superior 1-54
Instalação com barras de ancoragem ISOFIX 1-51
Instalação com cinto de segurança 1-44
Instalação de um assento de elevação 1-49
Substituição
Bateria de chave de acesso 2-12, 11-54
Bateria do transmissor de entrada remoto sem chave 2-15
Borracha da lâmina do limpador 11-37
Elemento limpador de ar 11-19
Filtro de ar da cabine 4-11
Lâminas do limpador 11-37
Pastilha de freio 11-24
Pneu 11-30
Roda 11-34
Substituindo lâmpadas 11-45
Farol 11-46
Farol de halogêneo 11-46
Farol de LED 11-46
Farol de neblina dianteiro 11-49
Farol de neblina traseiro 11-51
Lanterna 11-49
Lanternas combinadas traseiras 11-49
Luz da área de carga 11-52
Luz da placa 11-51
Luz de cúpula 11-52
Luz de mapa 11-52
Luz de posição dianteira 11-48
Luz de ré 11-50

Luz de seta dianteira 11-48
Luz de seta traseira 11-49
Luz do espelho interno 11-52
Superaquecimento do motor 9-18

T
Tacômetro..... 3-6
Tapete de piso 6-11
Teto solar 2-27, 9-26
Tirante (sistema de retenção infantil) 1-54
Tomadas de energia auxiliares..... 6-6
Trailer
Dicas de reboque..... 8-19
Engate 8-18
Reboque 8-17
Transmissão Continuamente Variável (CVT) 7-11
Fluido 11-21, 12-7
Luz de advertência de temperatura do óleo (TEMP do ÓLEO AT) 3-16
Traseira
Lanternas combinadas 11-49
Luz de seta lateral 11-49
Óleo de engrenagem do diferencial..... 11-22, 12-6
Porta 2-25, 9-25
Trava de direção.....7-11
Troca
Líquido de Arrefecimento.....11-19
Óleo e filtro de óleo.....11-15
Trocador de faixa de um toque..... 3-76

V
Vedação de pneu furado 9-4
Como vedar 9-8
Kit de reparo de pneus furados 9-7
Precauções de segurança 9-5
Veículo
Identificação..... 12-16
Símbolos.....3
Velas de Ignição 11-21, 12-7
Velocímetro..... 3-6
Ventilador..... 4-2
Verificação
Atividade livre do pedal de freio.....11-23
Distância reserva do pedal de freio 11-24
Nível de fluido (fluido de freio).....11-22
Nível de fluido (fluido do lavador) 11-35
Nível de óleo (óleo do motor) 11-14
Nível do líquido de arrefecimento 11-17
Viseiras..... 6-3
Volante
Direção assistida 7-18
Inclinação/telescópica..... 3-88
Sistema de aquecimento do volante..... 3-88
Trava.....7-11
Volante inclinado/telescópico 3-88

X
X-MODE 7-27
Luz indicadora 3-31

REFERÊNCIA DE POSTO DE GASOLINA

■ Combustível

▼ **Para o Brasil e outras áreas**

- Tipo de combustível: Somente **Gasolina sem chumbo**
- Número de Octanagem por Pesquisa (RON): **95** ou superior é recomendada. Se gasolina sem chumbo com 95 RON ou superior não estiver disponível, pode-se utilizar gasolina sem chumbo com 90 RON ou mais.
- Gasolina misturada com etanol: Teor de etanol de até 27%.

■ Capacidade do tanque de combustível

48 litros

■ Óleo do motor

Utilizar somente os seguintes óleos.

- Classificação do API **SN** com as palavras “CONSERVAÇÃO DE RECURSOS” ou **SN PLUS** com as palavras “CONSERVAÇÃO DE RECURSOS”
- ou ILSAC GF-5, que pode ser identificado com a marca de certificação ILSAC (marca Starburst)
- ou especificação da ACEA A3 ou A5

Para requisitos completos de viscosidade, consulte “Óleo do motor” ☞12-3.

■ Capacidade do óleo do motor

4,2 litros

A quantidade de óleo indicada é somente uma orientação, e é estimada com base em um caso no qual o óleo do motor é trocado com um filtro de óleo. Após reabastecer o motor com óleo, o nível de óleo deve ser verificado utilizando um medidor de nível de óleo. Para mais detalhes sobre manutenção e assistência, consulte “Óleo do motor” ☞11-14.

■ Pressão do Pneu frio

Consulte a etiqueta localizada sob a trava da porta do motorista.